Изолятор шинный «Лесенка» EKF PROxima

Изоляторы шинные опорные «Лесенка» EKF PROxima применяются для крепления, фиксации и изоляции токопроводящих шин внутри электрических щитов и другого оборудования. Крепление изолятора осуществляется с помощью болта и шайбы, входящих в комплект поставки, к монтажной пластине или корпусу с одной стороны и к токоведущей шине – с другой.

Материал изолятора из диэлектрического пластика с добавлением армированного стекловолокна, не подвержен старению и горению

Материал изолятора устойчив к механическим воздействиям

Возможность установки шин разных длин с одинаковым межфазным расстоянием

Изоляторы имеют латунные резьбовые втулки для установки к шине и металлоконструкции электрощита

Изображение	Наименование	Напряжение пробоя, кВ	Масса нетто, кг	Артикул
	Изолятор шинный 300 А 6 кВ «Лесенка» EKF PROxima	6	0,175	plc-sl-300
	Изолятор шинный 300А 6кВ «Лесенка» без болта EKF PROxima		0,155	plc-sl-300-wb
	Изолятор шинный 450 А 9 кВ «Лесенка» EKF PROxima	9	0,500	plc-sl-450
	Изолятор шинный 450А 9кВ «Лесенка» без болта EKF PROxima		0,300	plc-sl-450-wb
	Изолятор шинный 600 А 12 кВ «Лесенка» EKF PROxima	12	0,650	plc-sl-600
	Изолятор шинный 600А 12кВ «Лесенка» без болта EKF PROxima		0,450	plc-sl-600-wb

Изображение	Наименование	Напряжение пробоя, кВ	Масса нетто, кг	Артикул
	Изолятор шинный 700 А 15 кВ «Лесенка» EKF PROxima	15	0,550	plc-sl-700
	Изолятор шинный 700А 15кВ «Лесенка» без болта EKF PROxima		0,350	plc-sl-700-wb
	Изолятор шинный «Лесенка» 900 А 18 кВ EKF PROxima	18	0,550	plc-sl-900
	Изолятор шинный 900А 18кВ «Лесенка» без болта EKF PROxima		0,350	plc-sl-900-wb

ТЕХНИЧЕСКИЕ ХАРАКТЕРИСТИКИ

Параметр	Значение
Плотность материала, г/см	1,75–1,95
Впитывание влаги, мг	Менее 20
Усадка, %	Менее 15
Изменение формы	При давлении 1,8 мПа и температуре не ниже +250 °С
Ударная вязкость, кДж/м^2	Более 25
Прочность на изгиб, мПа	Более 123
Электрическое сопротивление, Ом	1×10^{12}
Уровень горючести	Негорючий
Диэлектрические потери	Менее 0,015
Рабочее напряжение, U	0,66 кВ

Габаритные и установочные размеры

Изолятор «Лесенка» 300 А 6 кВ

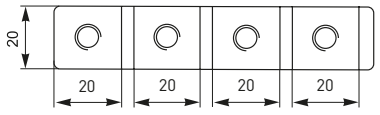

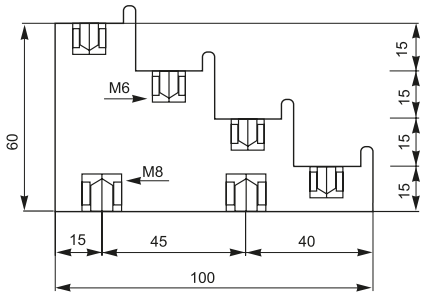

Изолятор «Лесенка» 450 А 9 кВ

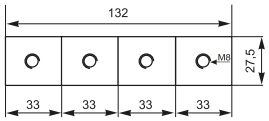

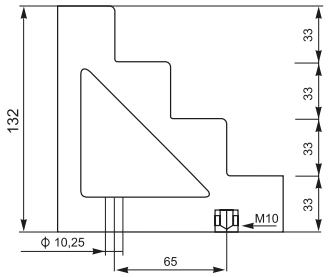

Изолятор «Лесенка» 600 А 12 кВ

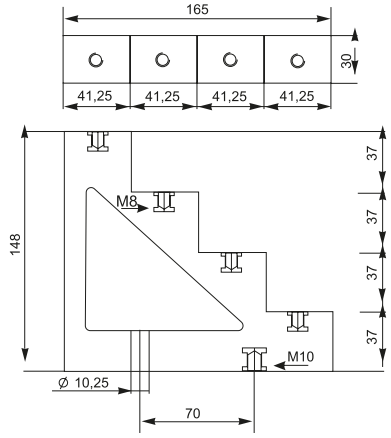

Изолятор «Лесенка» 700 А 15 кВ

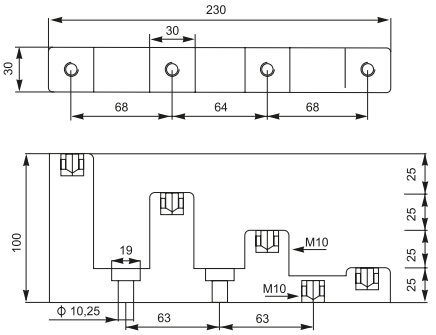

Изолятор «Лесенка» 900 А 18 кВ

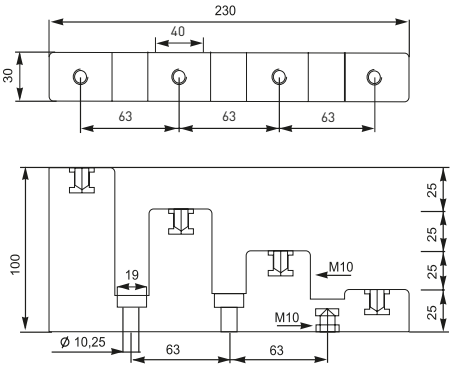

Типовая комплектация

1. Изолятор шинный «Лесенка» EKF PROxima.
2. Болты*.
3. Трафарет для сверления отверстий.

*Для артикулов с «-wb» болтов нет.

Изолятор шинный SM «Бочонок» EKF PROxima

ГАРАНТИЯ 7 ЛЕТ

Шинные изоляторы серии SM «Бочонок» EKF PROxima применяются для крепления токопроводящих шин внутри силовых шкафов или других устройств, для неподвижной фиксации и изоляции частей, находящихся под напряжением, от корпуса и панелей сборки с последующим подключением силовых проводников для распределения электроэнергии внутри щита. Крепление шинного изолятора осуществляется с помощью болта и шайбы, входящих в комплект поставки, к монтажной пластине или корпусу с одной стороны и к токоведущей шине – с другой.

Материал изолятора из диэлектрического пластика с добавлением армированного стекловолокна, не подвержен старению и горению

Материал изолятора устойчив к механическим воздействиям

Изоляторы имеют латунные гайки для установки к шине и металлоконструкции электрощита

Резьбовая гильза с закрытым дном обеспечивает надежную фиксацию болта

Наименование	Напряжение пробоя, кВ	Механическая сила на изгиб, кН, не более	Механический крутящий момент, кН·м, не более	Масса нетто, кг	Артикул
Изолятор SM «Бочонок» 25 EKF PROxima	6	6	0,2	0,28	plc-sm-25
Изолятор SM «Бочонок» 30 EKF PROxima	8	8	0,3	0,044	plc-sm-30
Изолятор SM «Бочонок» 35 EKF PROxima	10	10	0,6	0,050	plc-sm-35
Изолятор SM «Бочонок» 40 EKF PROxima	12	10	0,6	0,086	plc-sm-40
Изолятор SM «Бочонок» 45 EKF PROxima	12	10	0,6	0,100	plc-sm-45
Изолятор SM «Бочонок» 51 EKF PROxima	15	20	0,8	0,090	plc-sm-51
Изолятор SM «Бочонок» 60 EKF PROxima	20	20	0,8	0,159	plc-sm-60
Изолятор SM «Бочонок» 76 EKF PROxima	25	30	0,8	0,233	plc-sm-76

ТЕХНИЧЕСКИЕ ХАРАКТЕРИСТИКИ

Габаритные и установочные размеры

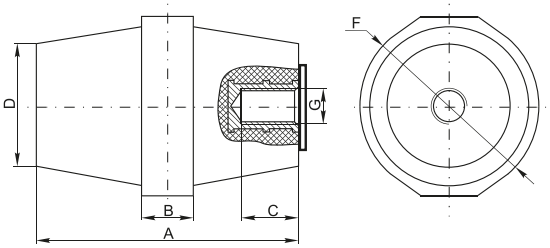

Тип изолятора	Длина болта, мм	Габаритные размеры, мм						Артикул
		A	B	C	D	F	G	
Изолятор SM «Бочонок» 25 EKF PROxima	10	25	9	9	23	29	M6	plc-sm-25
Изолятор SM «Бочонок» 30 EKF PROxima	13	30	10	10	26	32	M8	plc-sm-30
Изолятор SM «Бочонок» 35 EKF PROxima	13	35	10	12	28	32	M8	plc-sm-35
Изолятор SM «Бочонок» 40 EKF PROxima	13	40	12	12	34	40	M8	plc-sm-40
Изолятор SM «Бочонок» 45 EKF PROxima	13	45	10	12	30	36	M8	plc-sm-45
Изолятор SM «Бочонок» 51 EKF PROxima	15	51	13	12	29	36	M8	plc-sm-51
Изолятор SM «Бочонок» 60 EKF PROxima	15	60	13	12	34	46	M8	plc-sm-60
Изолятор SM «Бочонок» 76 EKF PROxima	18	76	17	14	36	50	м10	plc-sm-76

Параметры	Значение
Плотность материала, г/см	1,75–1,95
Впитывание влаги, мг	Менее 20
Усадка	Менее 15%
Изменение формы	При давлении 1,8 мПа и температуре не ниже 250 °С
Ударная вязкость, кДж/м^2	Более 25
Прочность на изгиб, мПа	Более 123
Электрическое сопротивление, Ом	1×10^{12}
Уровень горючести	Негорючий
Диэлектрические потери	Менее 0,015
Рабочее напряжение, кВ	0,66

Типовая комплектация

1. Изолятор шинный SM «Бочонок» EKF PROxima.
2. Болты.

Изолятор шинный SM «Бочонок» без болта EKF BASIC

ГАРАНТИЯ 5 ЛЕТ

Шинные изоляторы серии SM «Бочонок» без болта EKF BASIC применяются для крепления токопроводящих шин внутри силовых шкафов или других устройств, для неподвижной фиксации и изоляции частей, находящихся под напряжением, от корпуса и панелей сборки с последующим подключением силовых проводников для распределения электроэнергии внутри щита. Крепление шинного изолятора осуществляется с помощью болта и шайбы к монтажной пластине или корпусу с одной стороны и к токоведущей шине – с другой.

2 г/см

Повышенная плотность материала до 2 г/см³

Негорючий пластик

< 0,015

Диэлектрические потери менее 0,015

%

Более выгодные цены, чем стандартные изоляторы с болтом

Наименование	Напряжение пробоя, кВ	Механическая сила на изгиб, кН, не более	Механический крутящий момент, кН·м, не более	Артикул
Изолятор SM-25 «Бочонок» без болта 275А 6кВ EKF BASIC	6	6	0,2	plc-sm-25-wb
Изолятор SM-30 «Бочонок» без болта 380А 8кВ EKF BASIC	8	8	0,3	plc-sm-30-wb
Изолятор SM-35 «Бочонок» без болта 380А 10кВ EKF BASIC	10	10	0,6	plc-sm-35-wb
Изолятор SM-40 «Бочонок» без болта 475А 12кВ EKF BASIC	12	10	0,6	plc-sm-40-wb
Изолятор SM-45 «Бочонок» без болта 475А 12кВ EKF BASIC	12	10	0,6	plc-sm-45-wb
Изолятор SM-51 «Бочонок» без болта 680А 15кВ EKF BASIC	15	20	0,8	plc-sm-51-wb
Изолятор SM-60 «Бочонок» без болта 900А 20кВ EKF BASIC	20	20	0,8	plc-sm-60-wb
Изолятор SM-76 «Бочонок» без болта 1250А 25кВ EKF BASIC	25	30	0,8	plc-sm-76-wb

ТЕХНИЧЕСКИЕ ХАРАКТЕРИСТИКИ

Габаритные и установочные размеры

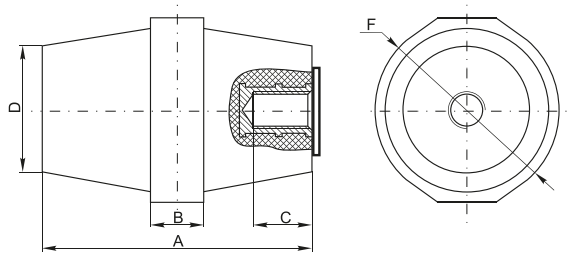

Тип изолятора	Габаритные размеры, мм				
	A	B	C	D	F
Изолятор SM-25 без болта 275А 6кВ EKF BASIC	25	9	9	23	29
Изолятор SM-30 без болта 380А 8кВ EKF BASIC	30	10	10	26	32
Изолятор SM-35 без болта 380А 10кВ EKF BASIC	35	10	12	28	32
Изолятор SM-40 без болта 475А 12кВ EKF BASIC	40	12	12	34	40
Изолятор SM-45 без болта 475А 12кВ EKF BASIC	45	10	12	30	36
Изолятор SM-51 без болта 680А 15кВ EKF BASIC	51	13	12	29	36
Изолятор SM-60 без болта 680А 15кВ EKF BASIC	60	13	12	34	46
Изолятор SM-76 без болта 1250А 25кВ EKF BASIC	76	17	14	36	50

Параметры	Значение
Плотность материала, г/см	1,75–1,95
Впитывание влаги, мг	Менее 20
Усадка	Менее 15%
Изменение формы, °С	При давлении 1,8 мПа и температуре не ниже 250° С
Ударная вязкость, кДж/м²	Более 25
Прочность на изгиб, мПа	Более 123
Уровень горючести	Абсолютно негорючий
Диэлектрические потери	Менее 0,015
Диэлектрические потери	Менее 0,015
Рабочее напряжение, кВ	0,66

Типовая комплектация

1. Изолятор шинный SM «Бочонок» EKF BASIC.

Изолятор шинный «Мост» EKF PROxima

Изоляторы шинные «Мост» EKF PROxima предназначены для установки и закрепления электротехнической медной или алюминиевой шины в электротехнические шкафы, для организации сборных шин, а также для закрепления вертикальных ответвлений от сборных шин. Изолятор имеет трехфазное исполнение и возможность установки и закрепления в нем трех типоразмеров сечения шин: 5 и 10 мм с одной стороны и 8 мм – с другой.

Быстрый и удобный монтаж

Полный комплект для создания шинной системы: изоляторы, шпильки, силиконовые изолирующие втулки и метизы

Возможность использования трех и двух типоразмеров шин одновременно

Регулируемое расстояние между изоляторами позволяет использовать шины шириной до 100 мм

Шины располагаются вертикально для лучшего охлаждения

Материал устойчив к механическим воздействиям

Наименование	Макс. рабочий ток, А	Масса нетто, кг	Артикул
Изолятор шинный «Мост» 3F 1610S EKF PROxima	2000	0,65	plc-br-3p-1610

ТЕХНИЧЕСКИЕ ХАРАКТЕРИСТИКИ

Параметры	Значение
Высота закрепляемых шин, мм	40...100
Ширина закрепляемых шин, мм	5; 8;10
Стандартные сечения шин, мм	5 x 40; 5 x 40; 5 x 60; 5 x 100; 8 x 80; 8 x 100; 10 x 50; 10 x 50; 10 x 60; 10 x 80; 10 x100
Расстояние между шинами, мм	80
Механическая разрушающая сила на сдвиг, кН	Не менее 20
Максимальный ток, А	2000 (по медной шине)
Номинальное рабочее напряжение, В	1000
Выдерживаемое напряжение, кВ	3,5
Выдерживаемое импульсное напряжение, кВ	9
Момент затяжки болтов, Н·м	20
Масса комплекта изоляторов, кг	0,65
Рабочая температура, °С	От -40 до +130

Габаритные и установочные размеры

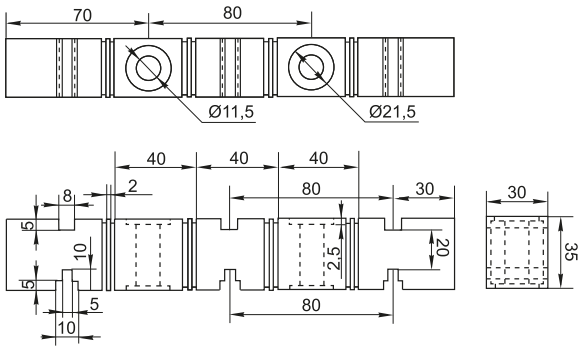

Типовая комплектация

1. Изоляторы шинные «Мост» EKF PROxima – 2 шт.
2. Шпилька для соединения изоляторов между собой – 2 шт.
3. Силиконовые изолирующие втулки – 2 шт.
4. Метизы: гайки – 4 шт., шайбы – 4 шт.
5. Паспорт.

Изолятор для шин EKF PROxima

ГАРАНТИЯ 7 ЛЕТ

Изолятор для шин EKF PROxima используется для установки в корпусах электрощитов. Изолятор для нулевой шины угловой: для установки нулевой рабочей шины на монтажную панель. Изолятор для нулевой шины на DIN-рейку: для установки нулевой рабочей шины на стандартную DIN-рейку шириной 35 мм.

Изображение	Наименование	Артикул
	Изолятор угловой «Стойка» синий EKF PROxima	ak-1-1
	Изолятор на DIN-рейку синий EKF PROxima	ak-1-3

Изображение	Наименование	Артикул
	Изолятор угловой «Стойка» желтый EKF PROxima	ak-1-1-y
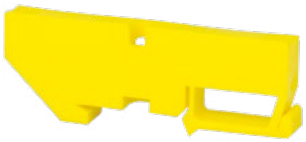	Изолятор на DIN-рейку желтый EKF PROxima	ak-1-4-y

Габаритные и установочные размеры

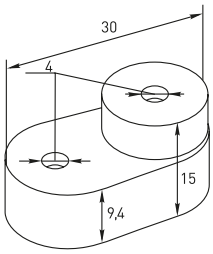

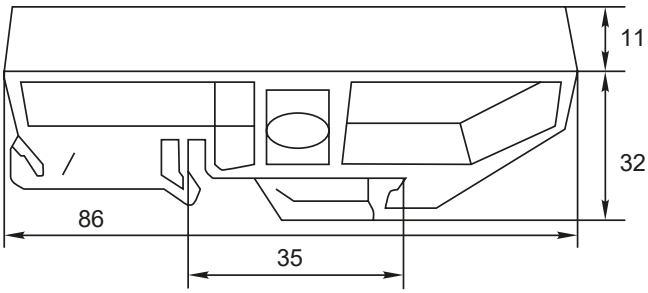

Изоляторы для плоских шин EKF PROxima

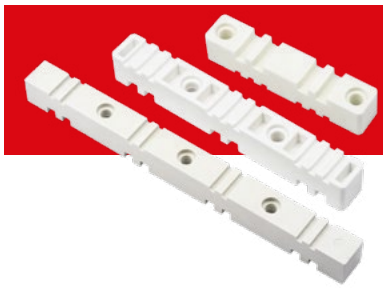

ГАРАНТИЯ 7 ЛЕТ

Изоляторы предназначены для установки плоских медных и алюминиевых силовых шин толщиной 5 и 10 мм в составе шинных сборок в низковольтных комплектных устройствах. Изоляторы имеют двух-, трех- и четырехфазное исполнение с пазами для установки шин с обеих сторон. Поставляются по две штуки без дополнительного крепежа.

Универсальность в применении для шин толщиной 5 и 10 мм

Наличие двух-, трех- и четырехполюсных исполнений

Высокая прочность материала

Возможность применения в НКУ на большие мощности

Наличие комплектов втулочных изоляторов различной длины и высоты для шин шириной от 40 до 150 мм

Изображение	Наименование	Количество полюсов	Артикул
	Шинодержатель для плоских шин 5/10 мм 2P EKF PROxima	2P	BFS180
	Шинодержатель для плоских шин 5/10 мм 3P EKF PROxima	3P	BFS270
	Шинодержатель для плоских шин 5/10 мм 4P EKF PROxima	4P	BFS400

Наименование	Длина, мм	Наружный диаметр, мм.	Метрический размер болта	Артикул
Втулочный изолятор Д=40 мм со шпилькой и крепежом (2 шт.) EKF PROxima	40	12	M8	BSS40FA
Втулочный изолятор Д=50 мм со шпилькой и крепежом (2 шт.) EKF PROxima	50	12	M8	BSS50FA
Втулочный изолятор Д=60 мм со шпилькой и крепежом (2 шт.) EKF PROxima	60	12	M8	BSS60FA
Втулочный изолятор Д=70 мм со шпилькой и крепежом (2 шт.) EKF PROxima	70	12	M8	BSS70FA
Втулочный изолятор Д=90 мм со шпилькой и крепежом (2 шт.) EKF PROxima	90	12	M8	BSS90FA
Втулочный изолятор Д=110 мм со шпилькой и крепежом (2 шт.) EKF PROxima	110	12	M8	BSS110FA
Втулочный изолятор Д=150 мм со шпилькой и крепежом (2 шт.) EKF PROxima	150	12	M8	BSS150FA

ТЕХНИЧЕСКИЕ ХАРАКТЕРИСТИКИ

Параметры	Значение		
	BFS180	BFS270	BFS400
Количество полюсов	2	3	4
Расстояние между центрами фаз, мм	72	100	106
Толщина устанавливаемых шин, мм	5/10		
Максимальный ток, А	4000		
Плотность материала, г/см^3	1,40		
Прочность на изгиб, МПа	100		
Теплостойкость, °С	180		
Электрическая прочность, кВ/мм	18		
Температура эксплуатации, °С	От -40 до +130		
Масса, кг	0,32	0,43	0,77

Габаритные и установочные размеры

BFS180

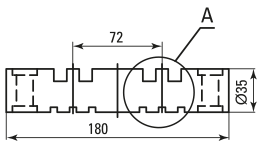

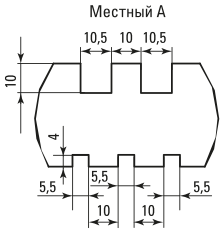

BFS270

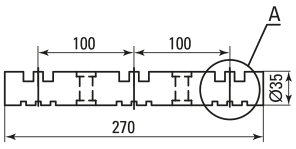

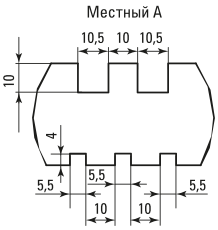

BFS400

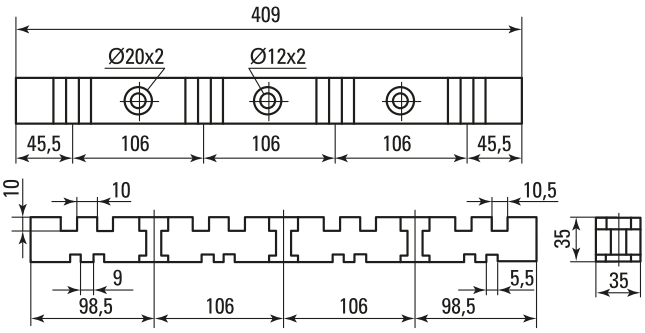

Типовая комплектация

1. Шинодержатель для плоских шин 5/10 мм EKF PROxima поставляется в групповой упаковке по 2 шт.
2. Паспорт – 1 шт. на одну упаковку.

Система наборных шинодержателей EKF PROxima

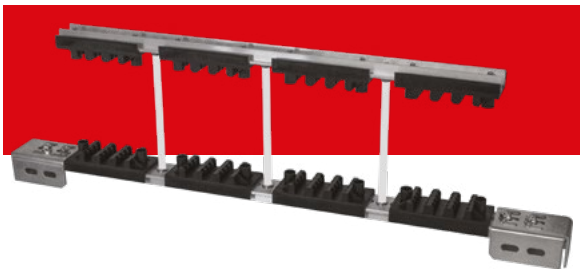

ГАРАНТИЯ 7 ЛЕТ

Система наборных шинодержателей позволяет создать требуемую конфигурацию шинодержателя в зависимости от требований проекта. Основанием служит прочный алюминиевый перфорированный профиль, на который насаживаются изоляторы для установки силовых шин ребром. Изоляторы имеют различное исполнение, обеспечивающее возможность установки шин толщиной 5 и 10 мм в количестве от двух до четырех на одну фазу. В составе комплектов идет необходимый крепеж: гайки, шпильки, винты.

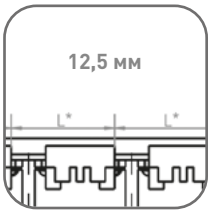

Регулируемое межполюсное расстояние с шагом, кратным 12,5 мм

Возможность выбора различных вариантов установки шин

Полностью укомплектованные крепежом элементы шинодержателя

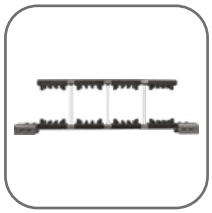

Простой и понятный монтаж

Наименование	Количество фаз	Количество шин на фазу	Толщина шин, мм	Артикул
Шинодержатель наборный 4Пх4х5 мм EKF PROxima	4	4	5	BSK4P4X5
Шинодержатель наборный 4Пх2х10 мм EKF PROxima		2	10	BSK4P2X10
Шинодержатель наборный 4Пх3х10 мм EKF PROxima		3	10	BSK4P3X10
Шинодержатель наборный 3Пх4х5 мм EKF PROxima	3	4	5	BSK3P4X5
Шинодержатель наборный 3Пх2х10 мм EKF PROxima		2	10	BSK3P2X10
Шинодержатель наборный 3Пх3х10 мм EKF PROxima		3	10	BSK3P3X10

Дополнительные аксессуары

	Наименование	Мин. длина, м	Артикул
	Крепеж для профиля шинодержателя наборного EKF PROxima	–	BSKFA
	Изолятор шпилек М4 EKF PROxima	10	BSKSM4
	Профиль алюминиевый для наборных шинодержателей EKF PROxima	2	BSKP2

Габаритные и установочные размеры

BSK3P4X5

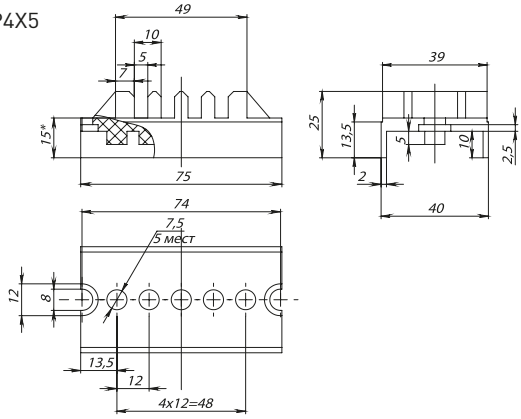

BSK3P2X10
BSK4P2X10

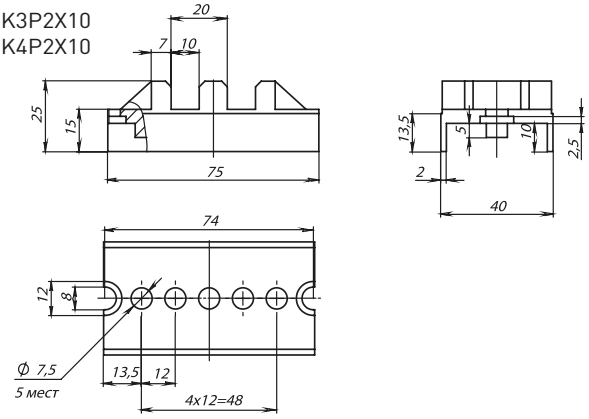

BSKP2

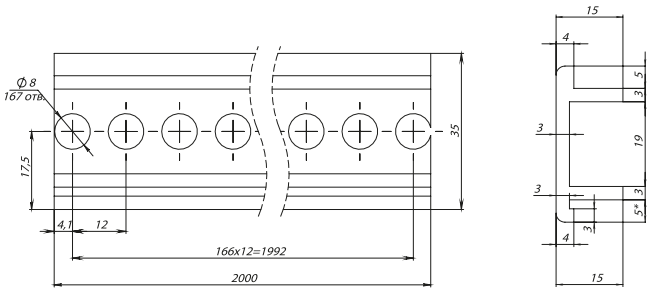

BSKFA

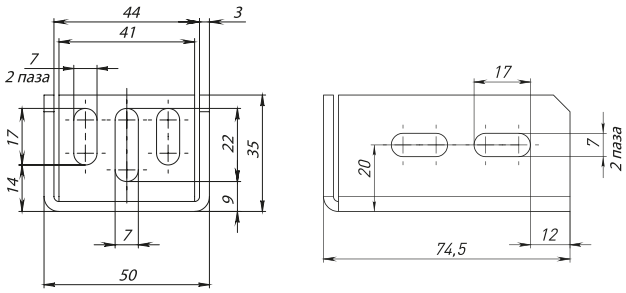

BSK3P3X10
BSK4P3X10

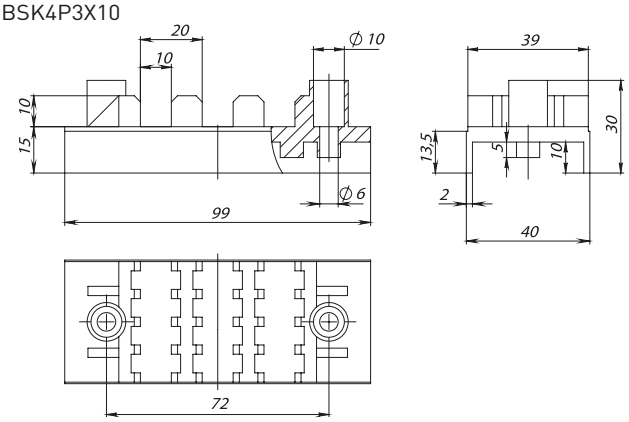

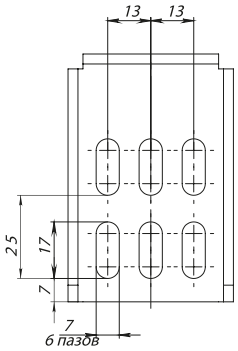

Кабельные вводы (сальники) «пирамидка» EKF PROxima

ГАРАНТИЯ 7 ЛЕТ | IP54 | -40°C / +80°C

Кабельные вводы (сальники) EKF PROxima служат для ввода проводов и кабелей в распределительные щиты, распаячные коробки, боксы и для защиты самой сборки от проникновения внутрь пыли и влаги.

Надежная защита оболочки (степень защиты IP54)

Выполнен из эластичного полимера

Толщина не изменяется на всех слоях

Наименование	Размеры, мм														Артикул
	D	D1	D2	D3	D4	d	d1	d2	d3	H	h	h1	h2	h3	
Сальник d = 20 мм (Дотв. бокса 23 мм) EKF PROxima	20	14	11,6	–	8	27	26	22	22	15	10,5	8,6	2	1,6	as-20
Сальник d = 25 мм (Дотв. бокса 28 мм) EKF PROxima	25	21	15	–	11	35	35	28	28	16	11,2	8	1	1,6	as-25
Сальник d = 26 мм (Дотв. бокса 32 мм) EKF PROxima	26	20	15	–	11	36	36	31	31	17	11,9	8,5	1,3	1,7	as-32
Сальник d = 32 мм (Дотв. бокса 37 мм) EKF PROxima	30,5	25,8	21	16,5	11	46	45	37	36,4	20	14,1	9	3,4	2,2	as-38
Сальник d = 40 мм (Дотв. бокса 49 мм) EKF PROxima	41,3	31,6	24,4	17,5	11	56	55,6	49	48,4	19,7	15,1	9,2	2,5	2,1	as-40

ТЕХНИЧЕСКИЕ ХАРАКТЕРИСТИКИ

Параметры	Значения
Степень защиты по ГОСТ 14254	IP 54
Диапазон рабочих температур, °C	От -40 до +80
Материал	Эластичный полимер
Цвет	Серый
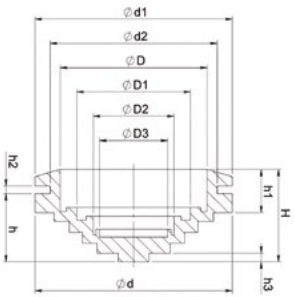
Габаритные и установочные размеры