Силовые разъемы EKF PROxima

Вилка (Розетка) XXX EKF PROxima

X – вид
- 0 – вилка переносная
- 1 – розетка стационарная
- 2 – розетка переносная (коннектор)
- 4 – розетка скрытой установки
- 5 – вилка стационарная

X – величина тока, А
- 1 – 16
- 2 – 32
- 3 – 63
- 4 – 125

X – число контактов
- 3 – 2P + PE
- 4 – 3P + PE
- 5 – 3P + N + PE

Пример: Вилка 013 (Вилка переносная, 16А, 2P + PE)

IP67 IP44 EAC

16A 32A 63A 125A

Силовые штепсельные разъемы предназначены для подключения мобильного или стационарного электрооборудования к сети переменного тока частотой 50 Гц с напряжением 220 или 380 В.

Разъемы применяются для обеспечения электропитания промышленного и строительного электрооборудования и электроинструмента, передвижных магазинов и точек питания и т. п.

Корпус изделий устойчив к ударам, стойко переносит мороз, не деформируется и не разрушается

Защитные крышки предохраняют изделия от попадания влаги и пыли

Рифленая поверхность не позволяет изделию выскальзывать из рук

Специальный сальник для провода различного сечения

Штыревые контакты вилки и розеточного узла покрыты никелированным сплавом для защиты от коррозии

Фиксация провода внутри розеточного блока дополнительной скобой

Розетки

Ном. ток, А	Напряжение, В	Полюса	Вид	Степень защиты	Артикул				
					Розетки силовые стационарные наружные	Розетки силовые переносные	Розетки силовые стационарные внутренние	Розетки двухлучевые	Розетки трехлучевые
16	110	2P + PE		IP 44	–	–	–	ps-1012-4h-16-110	ps-1013-4h-16-110
	230	2P + PE			–	–	ps-112-16-220	–	–
	230	2P + PE			ps-113-16-220	ps-213-16-220	ps-413-16-220	ps-1012-16-220	ps-1013-16-220
	400	3P + PE			ps-114-16-380	ps-214-16-380	ps-414-16-380	ps-1012-214-380	ps-1013-214-16-380
	400	3P + PE + N			ps-115-16-380	ps-215-16-380	ps-415-16-380	–	–
32	230	2P + PE			ps-123-32-220	ps-223-32-220	ps-423-32.220	–	–
	400	3P + PE			ps-124-32-380	ps-224-32-380	ps-424-32-380	–	–
	400	3P + PE + N			ps-125-32-380	ps-225-32-380	ps-425-32-380	–	–
63	230	2P + PE		IP 67	ps-133-63-220	ps-233-63-220	–	–	–
	400	3P + PE			ps-134-63-380	ps-234-63-380	–	–	–
	400	3P + PE + N			ps-135-63-380	ps-235-63-380	–	–	–
125	400	3P + PE + N			ps-145-125-380	–	–	–	–

Вилки

Ном. ток, А	Напряжение, В	Полюса	Вид	Степень защиты	Артикул	
					Розетки силовые стационарные наружные	Розетки силовые переносные
16	230	2P + PE		IP 44	ps-013-16-220	ps-513-16-220
	400	3P + PE			ps-014-16-380	ps-514-16-380
	400	3P + PE + N			ps-015-16-380	ps-515-16-380
32	230	2P + PE			ps-023-32-220	ps-523-32-220
	400	3P + PE			ps-024-32-380	ps-524-32-380
	400	3P + PE + N			ps-025-32-380	ps-525-32-380
63	230	2P + PE		IP 67	ps-033-63-220	
	400	3P + PE			ps-034-63-380	
	400	3P + PE + N			ps-035-63-380	
125	400	3P + PE + N			ps-045-125-380	

ТЕХНИЧЕСКИЕ ХАРАКТЕРИСТИКИ

Таблица сопоставления разъемов

		Розетки силовые переносные									Розетки силовые стационарные внутренние						Розетки силовые стационарные наружние										Розетки двух- и трехлучевые					
	Модель	223	215	213	214	224	225	233	234	235	413	414	415	423	424	425	113	114	115	123	124	125	133	134	135	145	1013	1013-214	1012-4h	1012	1012-214	1013-4h
Вилки силовые переносные	023	■																		■												
	013			■							■			■			■										■			■		
	014				■							■						■										■			■	
	015		■										■						■													
	024					■									■						■											
	025						■									■						■										
	033							■															■									
	034								■															■								
	035									■															■							
	045																									■						
Вилки силовые стационарные	513			■																							■			■		
	514				■																							■			■	
	515		■																													
	523	■																														
	524					■																										
	525						■																									

Габаритные и установочные размеры

Вилки силовые переносные

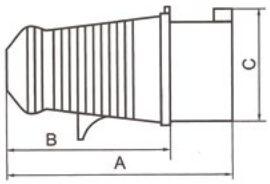

Рис. 1

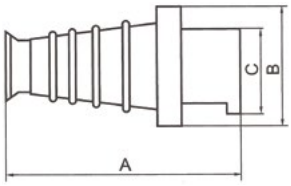

Рис. 2

Модель	№ рисунка	Размеры, мм		
		A	B	C
013	1	121	84	51
023		138	92	63
033		233	110	75,5
014		121	84	54
024		138	92	63
034		233	110	75,5
015		129	94	63
025		149	97	70
035	2	233	100	75,5
045		282	125	88

Вилки силовые стационарные

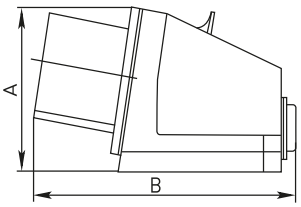

Рис. 3

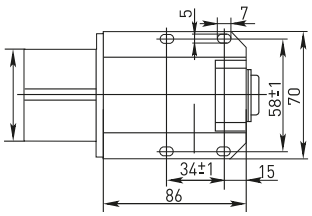

Рис. 4

Модель	№ рисунка	Размеры, мм		
		A	B	C
513	3, 4	78	131	44
514		78	131	50
515		80	133	55
523		97	151	65
524		97	151	65
525		103	153	70

Розетки силовые переносные

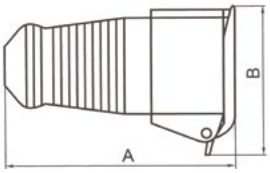

Рис. 5

Модель	№ рисунка	Размеры, мм	
		A	B
213	5	130	66
223		149	90
233		245	110
214		130	76
224		150	90
234		245	110
215		139	90
225		154	100
235		245	110

Розетки силовые стационарные наружные

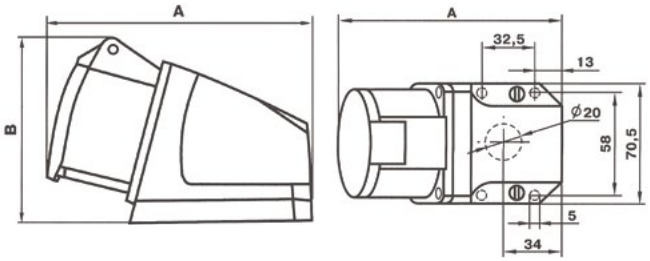

Рис. 6

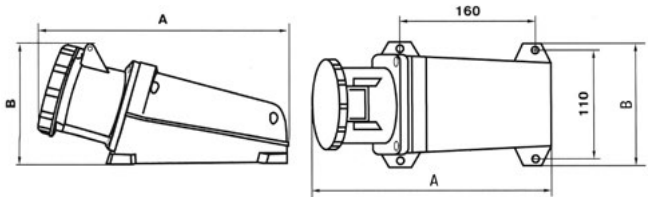

Рис. 7

Модель	№ рисунка	Размеры, мм	
		A	B
113	6	125	68
114		132	91
115		130	76
123		142	96
124		140	86
125		150	90
133		153	105
134		266	130
135	7	266	130
145		340	155

Розетки силовые стационарные внутренние

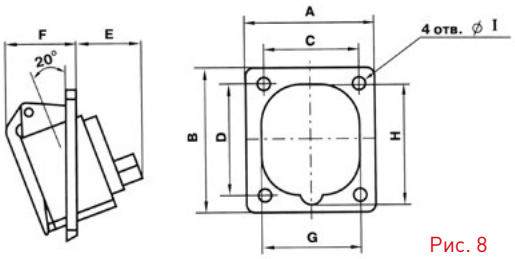

Рис. 8

Модель	№ рисунка	Размеры, мм								
		A	B	C	D	E	F	G	H	I
413	8	63	69	48	48	38	35	50	70	6
423		78	92	58	70	40	36	86	90	6
414		75	85	60	60	50	30	60	73	6
424		80	95	60	70	95	40	70	90	6
415		75	85	60	60	70	30	68	88	6
425		80	95	60	70	40	38	75	95	6
112		50	50	34	33	28	10	34	64	3

Розетки двух- и трехлучевые

Рис. 9

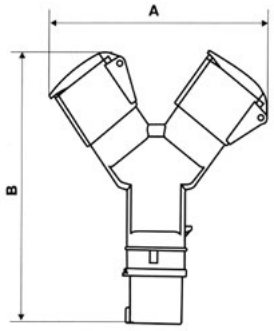

Рис. 10

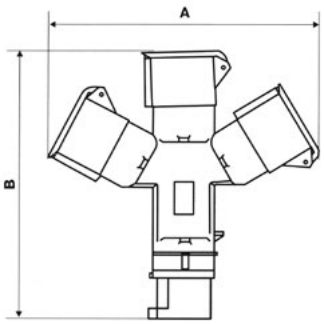

Модель	№ рисунка	Размеры, мм	
		A	B
1012-4h	9	180	210
1012		180	210
1012-214		190	210
1013-4n	10	220	225
1013		220	225
1013-214		225	230

Сечение и диаметр кабеля

Розетки и вилки переносные

Артикул		Сечение жилы, мм²	Диаметр кабеля, мм
ps-013-16-220	ps-213-16-220	От 1 до 2,5	От 6
ps-014-16-380	ps-214-16-380	От 1 до 2,5	От 6
ps-015-16-380	ps-215-16-380	От 1 до 2,5	От 8
ps-023-32-220	ps-223-32-220	От 2,5 до 6	От 8
ps-024-32-380	ps-224-32-380	От 2,5 до 6	От 8
ps-025-32-380	ps-225-32-380	От 2,5 до 6	От 8
ps-033-63-220	ps-233-63-220	От 6 до 16	От 16 до 38
ps-034-63-380	ps-234-63-380	От 6 до 16	От 16 до 38
ps-035-63-380	ps-235-63-380	От 6 до 16	От 16 до 38
ps-045-125-380	–	От 16 до 50	От 30 до 50

Розетки стационарные наружные

Артикул	Сечение жилы, мм²	Диаметр кабеля, мм
ps-113-16-220	1–2,5	От 6,5
ps-114-16-380	1–2,5	От 6,5
ps-115-16-380	1–2,5	От 6,5
ps-123-32-220	2,5–6	От 6,5
ps-124-32-380	2,5–6	От 6,5
ps-125-32-380	2,5–6	От 6,5
ps-133-63-220	6–25	Сальник типа MG-40 (в комплекте)
ps-134-63-380	6–25	
ps-135-63-380	6–25	Сальник типа MG-63 (в комплекте)
ps-145-125-380	25–70	

Розетки стационарные внутренние

Артикул	Сечение жилы, мм²
ps-413-16-220	1–2,5
ps-414-16-380	1–2,5
ps-415-16-380	1–2,5
ps-423-32-220	2,5–6
ps-424-32-380	2,5–6
ps-425-32-380	2,5–6

Вилки стационарные внутренние

Артикул	Сечение жилы, мм²	Диаметр кабеля, мм
ps-513-16-220	1–2,5	От 6,5
ps-514-16-380	1–2,5	От 6,5
ps-515-16-380	1–2,5	От 6,5
ps-523-32-220	2,5–6	От 6,5
ps-524-32-380	2,5–6	От 6,5
ps-525-32-380	2,5–6	От 6,5

Промышленные разъемы EKF PROxima

Вилка (Розетка) XXX2 EKF PROxima

X – вид
- 0 – вилка переносная
- 1 – розетка стационарная
- 2 – розетка переносная (коннектор)
- 4 – розетка скрытой установки
- 5 – вилка стационарная

X – величина тока, А
- 1 – 16
- 2 – 32
- 3 – 63
- 4 – 125

X – число контактов
- 3 – 2P + PE
- 4 – 3P + PE
- 5 – 3P + N + PE

2 – указывает на промышленный разъем IP67

IP67 | 16A | 32A | 63A | 125A

Промышленные разъемы со степенью защиты IP67 обладают повышенной стойкостью к механическим нагрузкам, истиранию, действию ультрафиолета и агрессивных химических веществ. Применяются для электроснабжения промышленного и строительного оборудования в особо тяжелых условиях эксплуатации или на объектах, где важны качество, надежность и бесперебойность подачи электроэнергии.

Корпус из полиамида PA6.6 обеспечивает надежную работу при температуре от -40 до +40 °C

Безвинтовое крепление корпуса ускоряет процесс сборки

Специальный герметичный ввод для кабеля различного диаметра

Проводник закрепляется двойным винтовым зажимом для надежной фиксации

Крышки изделий подпружинены, имеют уплотнительные кольца

Поворотный механизм крышки обеспечивает ее фиксацию и защиту от случайного нарушения соединения

Изображение	Наименование	Ном. ток, А	Напряжение, В	Полюса	Вид	Степень защиты	Масса нетто, кг	Артикул
Розетки промышленные переносные								
	Розетка переносная 2142 3P+PE 16A 380В IP67 EKF PROxima	16	400	3P+PE		IP 67	0,2167	ps-2142-16-380
	Розетка переносная 2152 3P+PE+N 16A 380В IP67 EKF PROxima			3P+PE+N			0,2833	ps-2152-16-380
	Розетка переносная 2242 3P+PE 32A 380В IP67 EKF PROxima	32		3P+PE			0,2833	ps-2242-32-380
	Розетка переносная 2252 3P+PE+N 32A 380В IP67 EKF PROxima			3P+PE+N			0,2833	ps-2252-32-380
	Розетка переносная 2342 3P+PE 63A 380В IP67 EKF PROxima	63		3P+PE			1,25	ps-2342-63-380
	Розетка переносная 2352 3P+PE+N 63A 380В IP67 EKF PROxima			3P+PE+N			1,25	ps-2352-63-380
	Розетка переносная 2442 3P+PE 125A 380В IP67 EKF PROxima	125		3P+PE			1,7	ps-2442-125-380
	Розетка переносная 2452 3P+PE+N 125A 380В IP67 EKF PROxima			3P+PE+N			1,7	ps-2452-125-380
Розетки промышленные стационарные наружные								
	Розетка стационарная наружная 1142 3P+PE 16A 380В IP67 EKF PROxima	16	400	3P+PE		IP 67	0,2833	ps-1142-16-380
	Розетка стационарная наружная 1152 3P+PE+N 16A 380В IP67 EKF PROxima			3P+PE+N			0,2833	ps-1152-16-380
	Розетка стационарная наружная 1242 3P+PE 32A 380В IP67 EKF PROxima	32		3P+PE			0,3667	ps-1242-32-380
	Розетка стационарная наружная 1252 3P+PE+N 32A 380В IP67 EKF PROxima			3P+PE+N			0,3667	ps-1252-32-380
	Розетка стационарная наружная 1342 3P+PE 63A 380В IP67 EKF PROxima	63		3P+PE			1,1	ps-1342-63-380
	Розетка стационарная наружная 1352 3P+PE+N 63A 380В IP67 EKF PROxima			3P+PE+N			1,1	ps-1352-63-380
	Розетка стационарная наружная 1442 3P+PE 125A 380В IP67 EKF PROxima	125		3P+PE			1,6	ps-1442-125-380
	Розетка стационарная наружная 1452 3P+PE+N 125A 380В IP67 EKF PROxima			3P+PE+N			1,6	ps-1452-125-380

Розетки промышленные стационарные внутренние

Изображение	Наименование	Ном. ток, А	Напряжение, В	Полюса	Вид	Степень защиты	Масса нетто, кг	Артикул
	Розетка стационарная внутренняя 3142 3P+PE 16A 380В IP67 EKF PROxima	16	400	3P+PE		IP 67	0,1333	ps-3142-16-380
	Розетка стационарная внутренняя 3152 3P+PE+N 16A 380В IP67 EKF PROxima			3P+PE+N			0,2667	ps-3152-16-380
	Розетка стационарная внутренняя 3242 3P+PE 32A 380В IP67 EKF PROxima	32		3P+PE			0,2667	ps-3242-32-380
	Розетка стационарная внутренняя 3252 3P+PE+N 32A 380В IP67 EKF PROxima			3P+PE+N			0,2667	ps-3252-32-380
	Розетка стационарная внутренняя 3342 3P+PE 63A 380В IP67 EKF PROxima	63		3P+PE			0,625	ps-3342-63-380
	Розетка стационарная внутренняя 3352 3P+PE+N 63A 380В IP67 EKF PROxima			3P+PE+N			0,625	ps-3352-63-380
	Розетка стационарная внутренняя 3442 3P+PE 125A 380В IP67 EKF PROxima	125		3P+PE			0,85	ps-3442-125-380
	Розетка стационарная внутренняя 3452 3P+PE+N 125A 380В IP67 EKF PROxima			3P+PE+N			0,85	ps-3452-125-380

Розетки промышленные стационарные внутренние угловые

Изображение	Наименование	Ном. ток, А	Напряжение, В	Полюса	Вид	Степень защиты	Масса нетто, кг	Артикул
	Розетка стационарная внутренняя угловая 4142 3P+PE 16A 380В IP67 EKF PROxima	16	400	3P+PE		IP 67	0,2667	ps-4142-16-380
	Розетка стационарная внутренняя угловая 4152 3P+PE+N 16A 380В IP67 EKF PROxima			3P+PE+N			0,2667	ps-4152-16-380
	Розетка стационарная внутренняя угловая 4242 3P+PE 32A 380В IP67 EKF PROxima	32		3P+PE			0,2667	ps-4242-32-380
	Розетка стационарная внутренняя угловая 4252 3P+PE+N 32A 380В IP67 EKF PROxima			3P+PE+N			0,2667	ps-4252-32-380
	Розетка стационарная внутренняя угловая 4342 3P+PE 63A 380В IP67 EKF PROxima	63		3P+PE			0,625	ps-4342-63-380
	Розетка стационарная внутренняя угловая 4352 3P+PE+N 63A 380В IP67 EKF PROxima			3P+PE+N			0,625	ps-4352-63-380
	Розетка стационарная внутренняя угловая 4442 3P+PE 125A 380В IP67 EKF PROxima	125		3P+PE			0,85	ps-4442-125-380
	Розетка стационарная внутренняя угловая 4452 3P+PE+N 125A 380В IP67 EKF PROxima			3P+PE+N			0,85	ps-4452-125-380

Вилки промышленные переносные

Изображение	Наименование	Ном. ток, А	Напряжение, В	Полюса	Вид	Степень защиты	Масса нетто, кг	Артикул
	Вилка переносная 0142 3P+PE 16A 380В IP67 EKF PROxima	16	400	3P+PE		IP 67	0,2167	ps-0142-16-380
	Вилка переносная 0152 3P+PE+N 16A 380В IP67 EKF PROxima			3P+PE+N			0,2167	ps-0152-16-380
	Вилка переносная 0242 3P+PE 32A 380В IP67 EKF PROxima	32		3P+PE			0,2667	ps-0242-32-380
	Вилка переносная 0252 3P+PE+N 32A 380В IP67 EKF PROxima			3P+PE+N			0,2833	ps-0252-32-380
	Вилка переносная 0342 3P+PE 63A 380В IP67 EKF PROxima	63		3P+PE			1,25	ps-0342-63-380
	Вилка переносная 0352 3P+PE+N 63A 380В IP67 EKF PROxima			3P+PE+N			1,25	ps-0352-63-380
	Вилка переносная 0442 3P+PE 125A 380В IP67 EKF PROxima	125		3P+PE			1,4	ps-0442-125-380
	Вилка переносная 0452 3P+PE+N 125A 380В IP67 EKF PROxima			3P+PE+N			1,4	ps-0452-125-380

ТЕХНИЧЕСКИЕ ХАРАКТЕРИСТИКИ

Таблица сопоставления промышленных разъемов

		Розетка стационарная наружная								Розетка стационарная внутренняя								Розетка стационарная внутренняя угловая								Розетка переносная							
	Модель	1142	1152	1242	1252	1342	1352	1442	1452	3142	3152	3242	3252	3342	3352	3442	3452	4142	4152	4242	4252	4342	4352	4442	4452	2142	2152	2242	2252	2342	2352	2442	2452
Вилка переносная	0142	■								■								■								■							
	0152		■								■								■								■						
	0242			■								■								■								■					
	0252				■								■								■								■				
	0342					■								■								■								■			
	0352						■								■								■								■		
	0442							■								■								■								■	
	0452								■								■								■								■

Сечение и диаметр кабеля

Розетки и вилки переносные

Артикул		Сечение жилы, мм²	Диаметр кабеля, мм
ps-0142-16-380	ps-2142-16-380	1–2,5	6–16
ps-0152-16-380	ps-2152-16-380	1–2,5	8–16
ps-0242-32-380	ps-2242-32-380	2,5–6	10–20
ps-0252-32-380	ps-2252-32-380	2,5–6	10–20
ps-0342-63-380	ps-2342-63-380	6–16	20–30
ps-0352-63-380	ps-2352-63-380	6–16	20–30
ps-0442-125-380	ps-2442-125-380	16–50	30–44,5
ps-0452-125-380	ps-2452-125-380	16–50	30–44,5

Розетки стационарные наружные

Артикул	Сечение жилы, мм²	Диаметр кабеля, мм
ps-1142-16-380	1–2,5	Сальник типа MG25
ps-1152-16-380	1–2,5	Сальник типа MG25
ps-1242-32-380	2,5–6	Сальник типа MG25
ps-1252-32-380	2,5–6	Сальник типа MG25
ps-1342-63-380	6–16	Сальник типа MG40
ps-1352-63-380	6–16	Сальник типа MG40
ps-1442-125-380	16–50	Сальник типа MG40
ps-1452-125-380	16–50	Сальник типа MG40

Розетки стационарные внутренние

Артикул	Сечение жилы, мм²	Диаметр кабеля, мм
ps-3142-16-380	ps-4142-16-380	1–2,5
ps-3152-16-380	ps-4152-16-380	1–2,5
ps-3242-32-380	ps-4242-32-380	2,5–6
ps-3252-32-380	ps-4252-32-380	2,5–6
ps-3342-63-380	ps-4342-63-380	6–16
ps-3352-63-380	ps-4352-63-380	6–16
ps-3442-125-380	ps-4442-125-380	16–50
ps-3452-125-380	ps-4452-125-380	16–50

Габаритные и установочные размеры

Розетки переносные

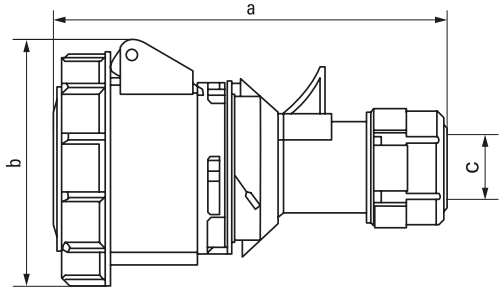

Рис. 1

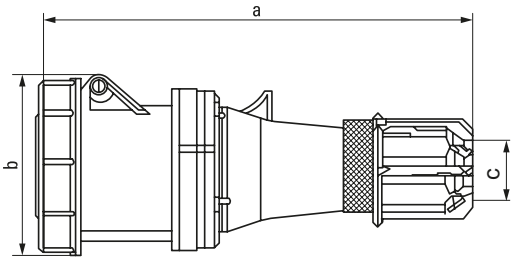

Рис. 2

Модель	№ рисунка	Размеры, мм		
		a	b	c
2142	1	139	84	6–15
2152		145	92	8–16
2242		162	96	10–20
2252		168	102	12–22
2342	2	261	114	30
2352				
2442		305	115	44,5
2452				

Розетки стационарные наружные

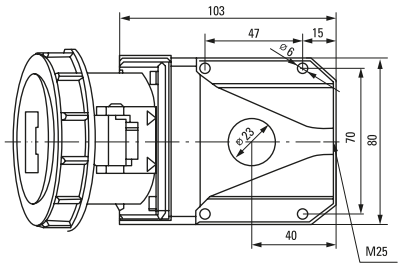

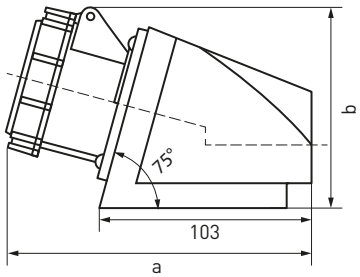

Рис. 3

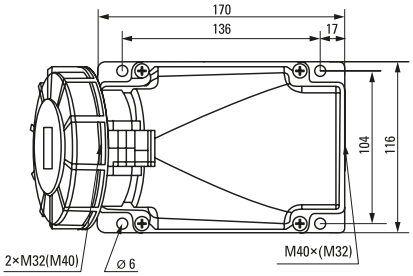

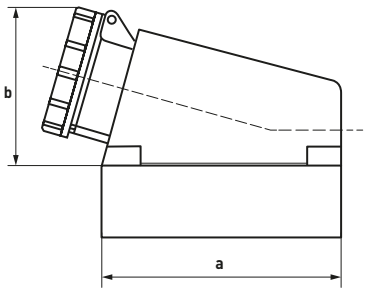

Рис. 4

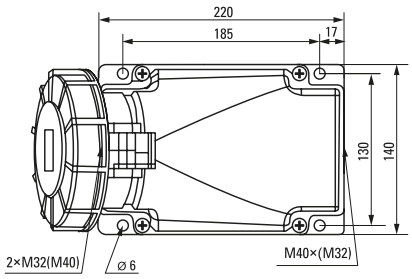

Модель	№ рисунка	Размеры, мм	
		a	b
1142	3	155	98
1152		153	103
1242		165	107
1252		166	109
1342	4	250	171
1352			
1442		285	220
1452			

Розетки стационарные внутренние

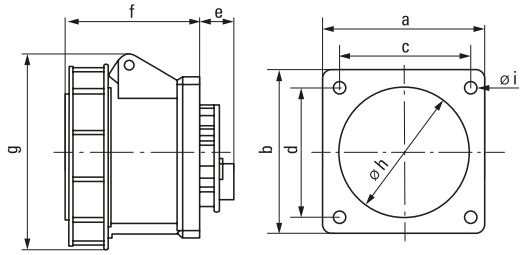

Рис. 5

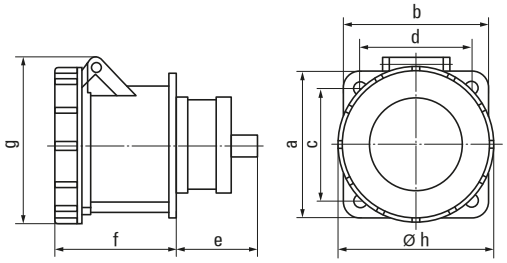

Рис. 6

Модель	№ рисунка	Размеры, мм								
		a	b	c	d	e	f	g	h	i
3142	5	76	76	61	61	17	60	84	53	5,5
3152								91	60	
3242								98		
3252								102		
3342	6	100	100	80	80	39	95	114	80	–
3352										
3442		120	120	100	100	45	104	127	90	
3452										

Розетки стационарные внутренние угловые

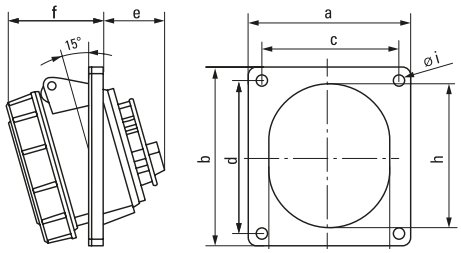

Рис. 7

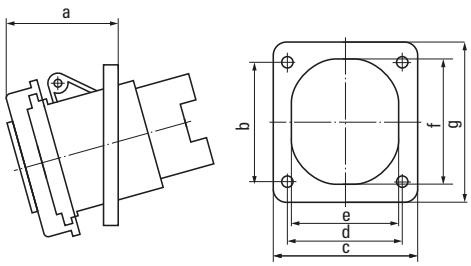

Рис. 8

Модель	№ рисунка	Размеры, мм								
		a	b	c	d	e	f	g	h	i
4142	7	93	101	78	86	33	52	70	77	5,5
4152						36			78	
4242						40	63	72	83	
4252						41		78		
4342	8	83	89	101	81	80,5	92	113	–	–
4352										
4442		80	106	120	92	99	105	130		
4452										

Вилки переносные

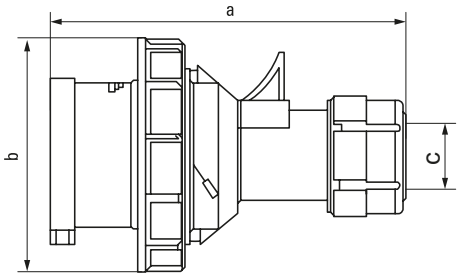

Рис. 9

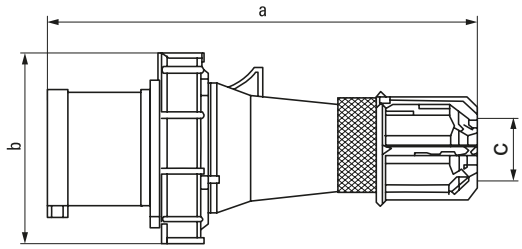

Рис. 10

Модель	№ рисунка	Размеры, мм		
		a	b	c
0142	9	124	78	6-15
0152		131	87	8-16
0242		146	93	10-20
0252		152	100	
0342	10	240	115	30
0352				
0442		295	126	44,5
0452				

Разъемы силовые каучуковые IP 44 EKF PROxima

ГОСТ Р 51322.1-2011 (МЭК 60884-1:2006)
ГОСТ Р 51322.2.2-99 (МЭК 60884-2-2-89)

IP44 16A EAC 230V

Каучуковые разъемы EKF Proxima предназначены для подключения мощных электроприборов с током до 16 А к сети 230 В / 50 Гц. Они имеют степень защиты IP44, что позволяет использовать их в уличных условиях. Разъемы имеют усиленную контактную группу из латуни, корпус выполнен из высокопрочного морозостойкого термоэластопласта (-40 ... +55 °С).
Благодаря удобной и надежной конструкции разъемы EKF Proxima можно использовать на объектах повышенной ответственности и в особо тяжелых условиях.

Корпус из высококачественного ТЭП, работает при температурах от -40 до +85°С

Защитные крышки обеспечивают защиту IP44

Сальниковый ввод защищает от пыли и влаги провода различного сечения

Усиленная латунная группа с дополнительной негорючей изоляцией

Дополнительная скоба для фиксации провода

Удобная продуманная конструкция

Изображение	Наименование	Кол-во полюсов	Артикул
	Вилка прямая каучуковая EKF Proxima	2P+PE	RPS-011-16-230-44-г
	Вилка прямая каучуковая оранжевая EKF Proxima		RPS-011-16-230-44-го
	Вилка прямая каучуковая красная EKF Proxima		RPS-011-16-230-44-гг
	Вилка угловая каучуковая EKF Proxima		RPS-017-16-230-44-г
	Розетка переносная с защитной крышкой каучуковая EKF PROxima		RPS-012-16-230-44-г
	Розетка переносная с защитной крышкой каучуковая оранжевая EKF PROxima		RPS-012-16-230-44-го
	Розетка настенная с защитной крышкой каучуковая EKF PROxima		RPS-014-16-230-44-г
	Колодка двухместная с защитными крышками каучуковая EKF PROxima		RPS-018-16-230-44-г
	Колодка трехместная с защитными крышками каучуковая EKF PROxima		RPS-015-16-230-44-г
	Колодка четырехместная с защитными крышками каучуковая EKF PROxima		RPS-020-16-230-44-г

Габаритные и установочные размеры

Колодка трехместная с защитными крышками каучуковая

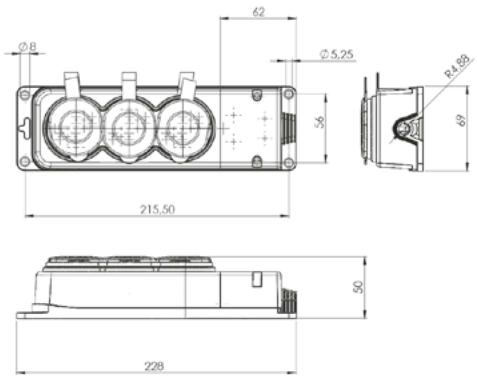

Колодка четырехместная с защитными крышками каучуковая

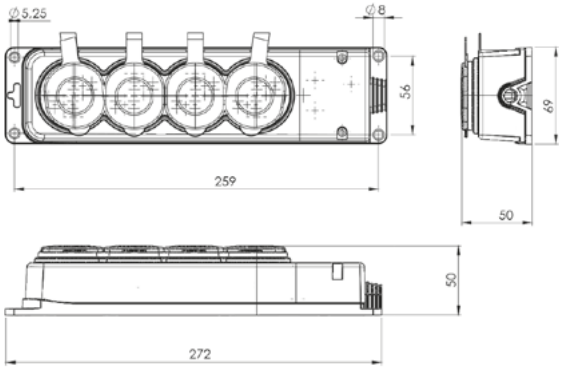

Вилка прямая каучуковая

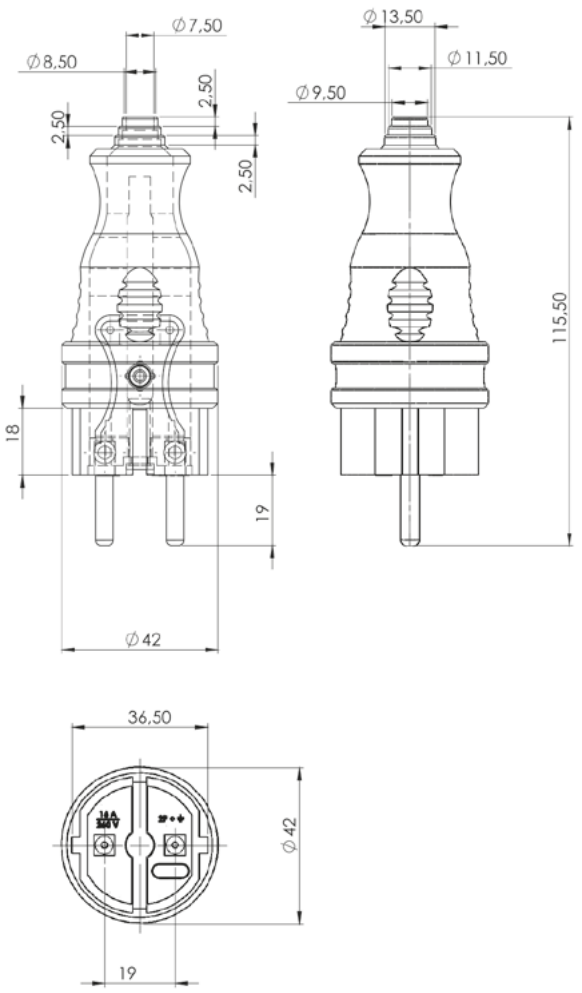

Вилка угловая каучуковая

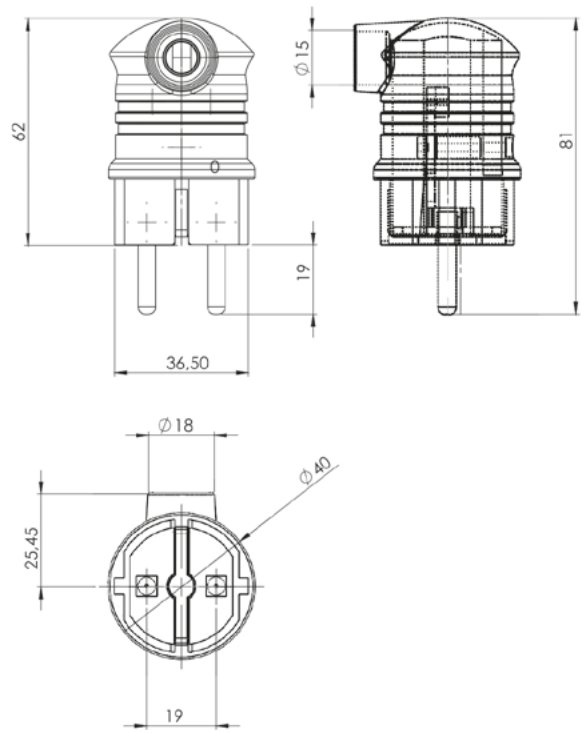

Розетка переносная с защитной крышкой каучуковая

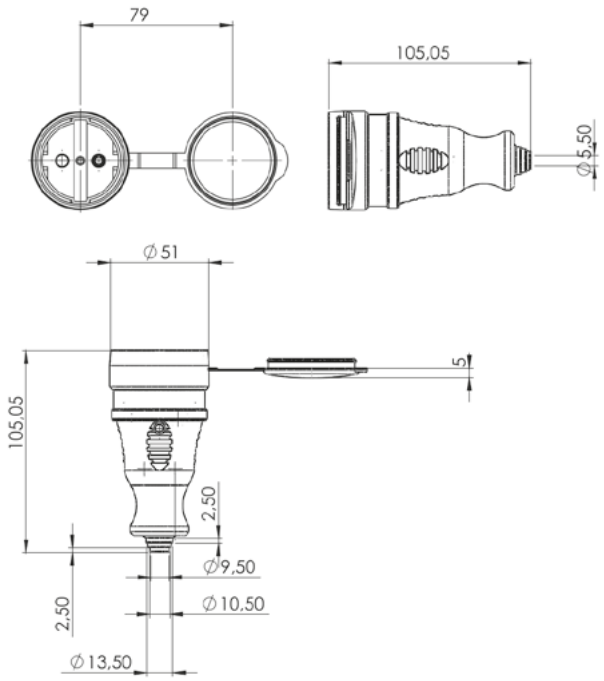

Розетка настенная с защитной крышкой каучуковая

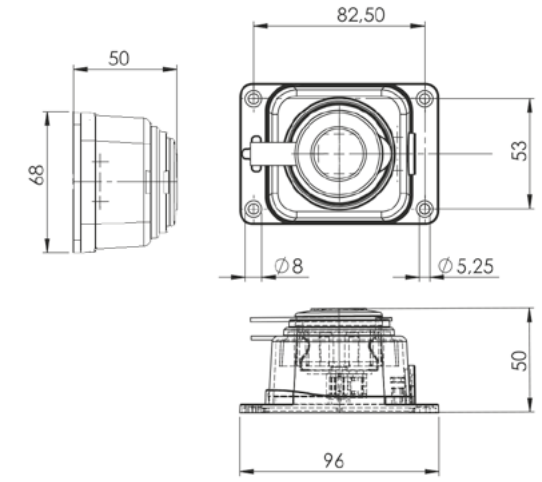

Колодка двухместная с защитными крышками каучуковая

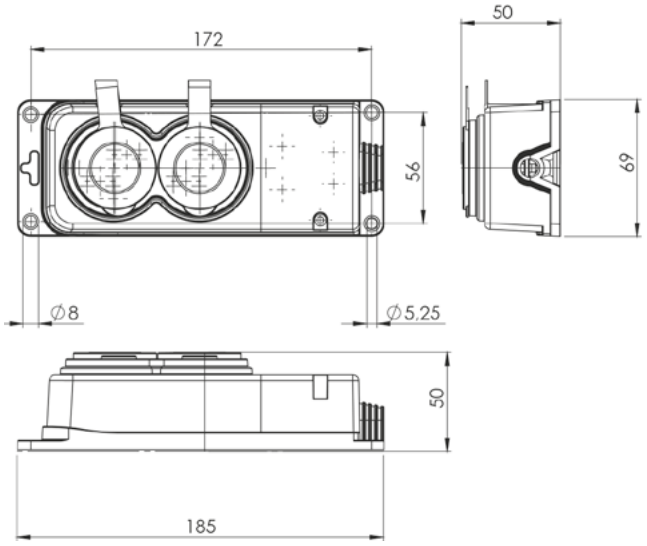

Разъемы силовые каучуковые IP 44 EKF BASIC

IP44 32A 16A

ГОСТ Р 51322.1-2011 (МЭК 60884-1:2006)
ГОСТ Р 51322.2.2-99 (МЭК 60884-2-2-89)

Каучуковые силовые разъемы EKF BASIC обладают высокими электроизоляционными свойствами, износостойкостью, ударопрочностью, а также устойчивостью к температурным колебаниям. Корпуса разъемов изготовлены из термоэластопласта, что значительно повышает их эксплуатационные свойства и износостойкость, а также делает устойчивыми к химическому воздействию. Разъемы идеально подходят для подключения строительного электрооборудования, электроинструмента, автомобильных моек, промышленного оборудования и т. д.

Основные сферы применения силовых разъемов – строительные и производственные площадки, машиностроение, электроснабжение бытовок и киосков, а также использование на даче или приусадебном участке.

Корпус устойчив к ударам, стойко переносит мороз, не деформируется и не разрушается

Защитные крышки предохраняют изделия от попадания влаги

Рифленая поверхность не позволяет изделию выскальзывать из рук

Специальный сальник для провода различного сечения

Надежная латунная контактная группа

Фиксация провода внутри розеточного блока дополнительной скобой

Изображение	Наименование	Кол-во полюсов	Ном. ток, А	Номинальное напряжение, В	Температурный режим эксплуатации	Артикул
	Вилка прямая каучуковая EKF BASIC	2P+PE	16	230	-25-50 °C	RPS-011-16-230-44
	Вилка угловая каучуковая с кольцом EKF BASIC					RPS-017-16-230-44
	Розетка переносная с защитной крышкой каучуковая EKF BASIC					RPS-012-16-230-44
	Розетка настенная с защитной крышкой каучуковая EKF BASIC					RPS-014-16-230-44
	Розетка настенная с защитной крышкой каучуковая наклонная EKF BASIC					RPS-019-16-230-44
	Розетка двухместная с защитными крышками каучуковая EKF BASIC					RPS-018-16-230-44
	Розетка трехместная с защитными крышками каучуковая EKF BASIC					RPS-015-16-230-44
	Розетка четырехместная с защитными крышками каучуковая EKF BASIC					RPS-020-16-230-44
	Вилка прямая каучуковая EKF BASIC	3P+PE	32	400		RPS-021-32-380-44
	Розетка переносная с защитной крышкой каучуковая EKF BASIC					RPS-022-32-380-44
	Розетка настенная с защитной крышкой каучуковая наклонная EKF BASIC					RPS-023-32-380-44

Габаритные и установочные размеры

Вилка прямая

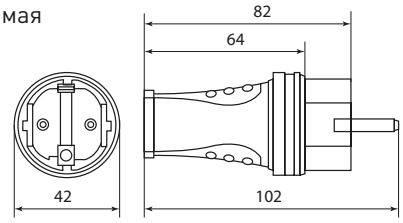

Вилка угловая

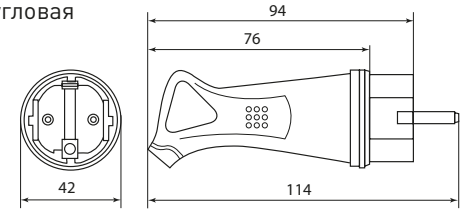

Розетка двухместная с защитными крышками

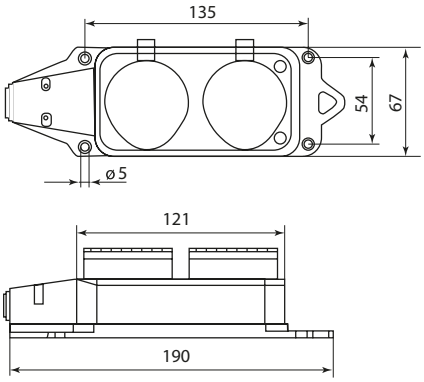

Розетка настенная с защитной крышкой

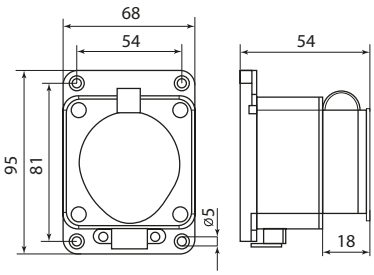

Розетка переносная с защитными крышками

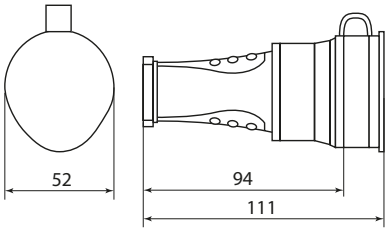

Розетка трехместная с защитными крышками

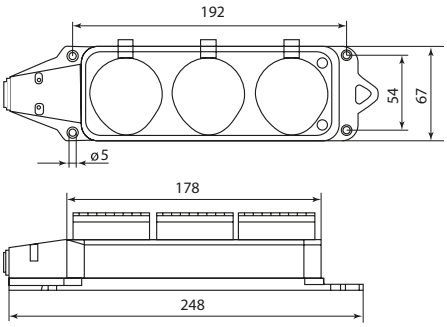

Розетка настенная с защитной крышкой каучуковая наклонная 2P

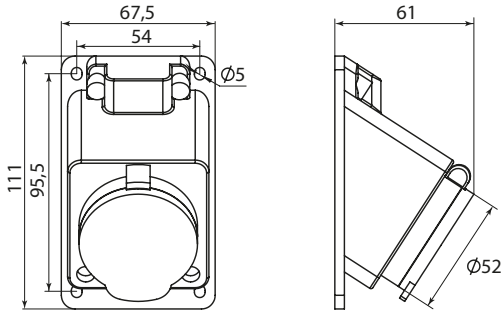

Розетка четырехместная с защитными крышками каучуковая

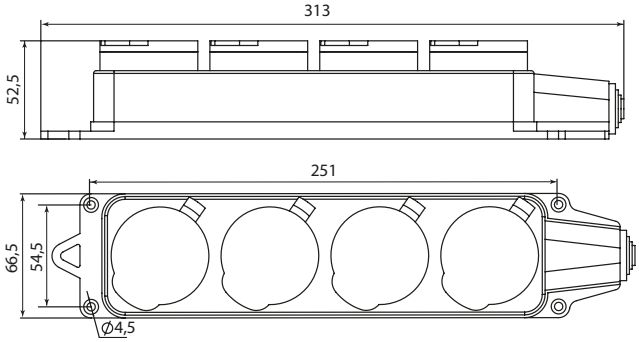

Розетка переносная с защитной крышкой каучуковая

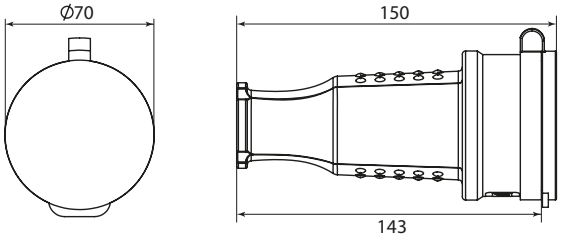

Розетка настенная с защитной крышкой каучуковая наклонная 3P

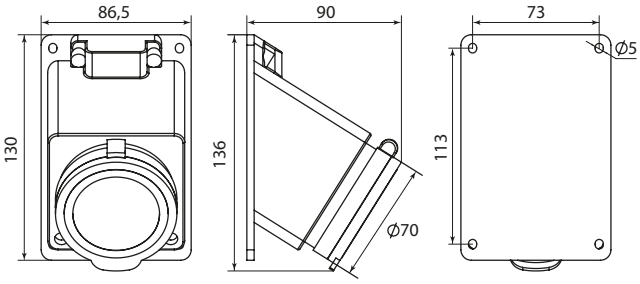

Вилка прямая каучуковая

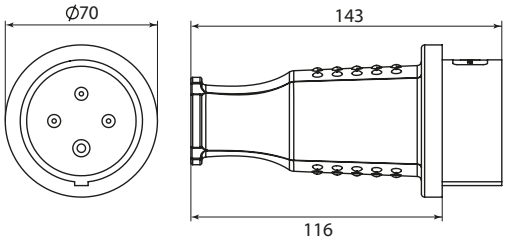

Разъемы для плит РШ-ВШ EKF PROxima

32A IP20 16A

ГОСТ 12.2.007.0-75

Разъемы предназначены для подсоединения электротехнических устройств с током потребления не более 32 А к трехфазной и однофазной сети переменного тока напряжением 400/230 В с частотой 50 Гц.

Изделия под два способа установки – скрытой и открытой

Рифленый корпус позволяет надежно удерживать изделие при разъединении

Медная контактная группа

Гроверная шайба под винтом контакта для предотвращения ослабления контактов

Дополнительная прижимная скоба для прочной фиксации кабеля внутри изделия

Выштамповки с двух сторон изделия для подведения кабеля

Изображение	Наименование	Способ установки	Кол-во полюсов	Ном. ток, А	Ном. напряжение, В	Материал корпуса	Артикул
	Вилка для разъема РШ-ВШ 32А 250В 2Р+РЕ пластиковая бел. EKF	Открытый	2P + PE	32	230	ABS-пластик	AS-250-32/16-O
	Вилка для разъема РШ-ВШ 32А 250В 2Р+РЕ карболитовая черн. EKF PROxima	Открытый				Карболит	AS-250-B-02
	Разъем РШ-ВШ 32 А 250 В 2Р + РЕ (ОУ) пластиковый белый EKF PROxima	Открытый				ABS-пластик	AS-250-0-01
	Разъем РШ-ВШ 32 А 250 В 2Р + РЕ (СУ) пластиковый белый EKF PROxima	Скрытый				ABS-пластик	AS-250-H-02
	Розетка двойная (РШ/евро) 32А/16А 250В 2Р+РЕ бел. EKF PROxima	Открытый		32 - РШ 16 - евро		ABS-пластик	AS-250-32/16-O
	Разъем РШ-ВШ 32 А 250 В 2Р + РЕ (ОУ) карболитовый черный EKF PROxima	Открытый		32		Карболит	AS-250-0-03
	Разъем РШ-ВШ 32 А 380 В 3Р + РЕ (ОУ) карболитовый черный EKF PROxima	Скрытый	3P + PE		400	Карболит	AS-380-0-04

Габаритные и установочные размеры

AS-250-0-01

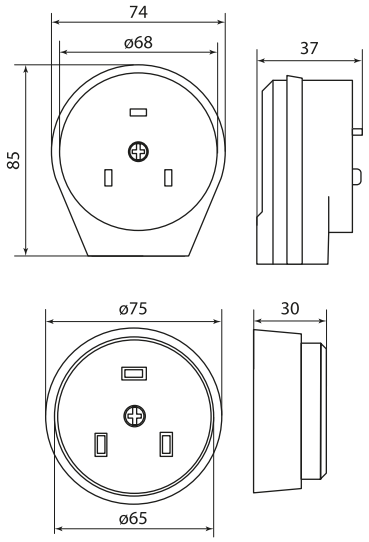

AS-250-0-03

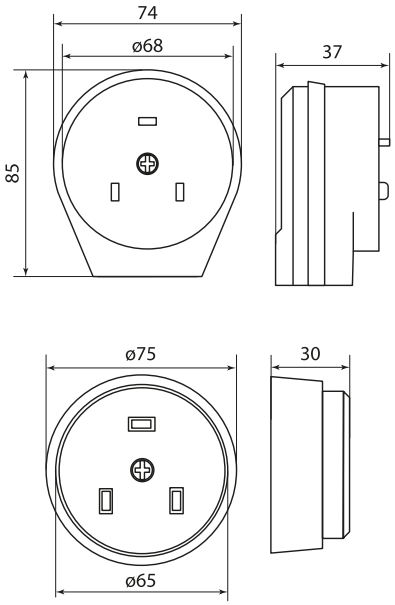

AS-250-H-02

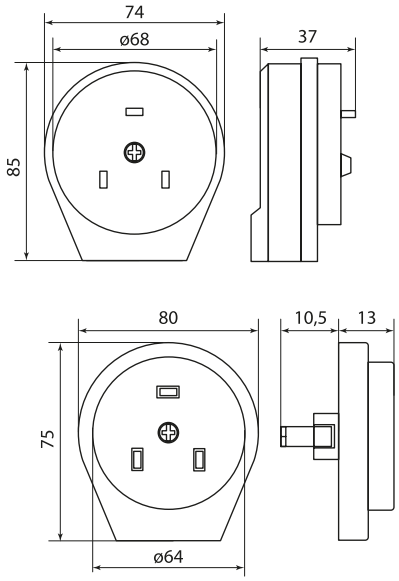

AS-380-0-04

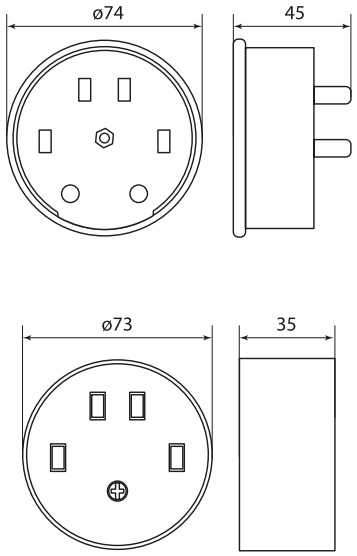

AS-250-32/16-0

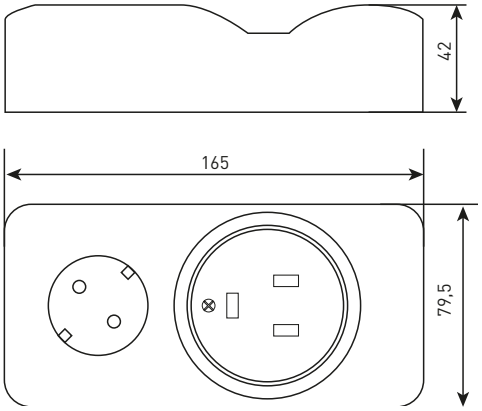
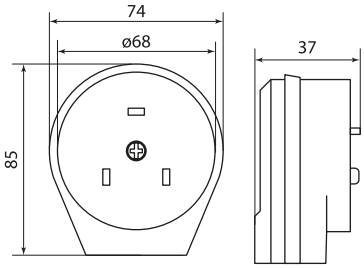
AS-250-32/16-0
AS-250-B-02