Щиты учетно-распределительные пластиковые ЩУРн-П IP55 EKF PROxima

ЩУРн-П 3/8 EKF PROxima

- Щит
- Учетно-распределительный
- навесной
- Пластиковый
- Для трехфазных и однофазных счетчиков
- 8 модулей

IP55

ГАРАНТИЯ 5 ЛЕТ

Щиты учетно-распределительные пластиковые ЩУРн-П IP55 EKF PROxima предназначены для установки однофазных и трехфазных счетчиков, а также модульных аппаратов защиты. Особенностью является возможность опломбировки как дверцы целиком, так и отдельно опломбировки вводных автоматов. Штатные крепления для монтажа на столб облегчают задачу по установке щитов на столб. Благодаря высокой степени пыле- и влагозащиты щиты можно устанавливать в помещениях с повышенным содержанием пыли и влаги, а также на улице. Возможность опломбировки щитов позволяет использовать их в частном секторе и дачном строительстве. Окошки выполнены из прочного и прозрачного пластика, обеспечивают легкое и удобное считывание показателей электросчетчика, а также дают возможность контролировать текущее состояние аппаратов защиты.

Корпус не выгорает на солнце

Корпус не требует заземления

Окно для вводного автомата с опломбировкой

Опломбировка корпуса

Штатные пазы для крепления счетчиков

Проушины на корпусе для крепления монтажной лентой (только для моделей ЩУРн-3/8, ЩУРн-1/5)

Изображение	Наименование	Габариты (В × Ш × Г), мм	Кол-во модулей общее / под опломбировку	Количество DIN-реек	Тип дверцы	Артикул
	ЩУРн-П 1/5 EKF PROxima	229 × 340 × 117	5 / 2	1 (для модульной автоматики)	Несъемная	pb-1/5-55
	ЩУРн-П 3/11 EKF PROxima	494 × 300 × 136	11 / 3		Несъемная	pb-3/11-55
	ЩУРн-П 3/8 EKF PROxima	379 × 216 × 113	8 / 2		Несъемная	pb-3/8-55

Изображение	Наименование	Габариты (В × Ш × Г), мм	Кол-во модулей общее / под опломбировку	Количество DIN-реек	Тип дверцы	Артикул
	Крепление на столб для монтажной ленты для ЩУРН-П EKF PROxima	4 × 175 × 6,5	–	–	–	pb-kit-l
	Крепление на столб скоба для ЩУРН-П EKF PROxima	6 × 250 × 15				pb-kit-s
	Пломбиратор ввод. автомата на DIN-рейку 2 модуля EKF PROxima	110 × 40 × 56	2			din-plomb-2
	Пломбиратор ввод. автомата на DIN-рейку 3 модуля EKF PROxima	110 × 56 × 56	3			din-plomb-3

ТЕХНИЧЕСКИЕ ХАРАКТЕРИСТИКИ

Параметры	Значения
Номинальное напряжение, В	230 / 400
Номинальный ток, А	125
Угол открытия дверей	180°
Степень защиты по ГОСТ 14254	IP55
Климатическое исполнение по ГОСТ 15150	У1

Особенности эксплуатации и монтажа

1. Монтаж и подключение электрощитов должны выполняться квалифицированным электротехническим персоналом. Диапазон рабочих температур: от -45 до +40 °С.
2. Щиты должны эксплуатироваться только во невзрывоопасных средах, не содержащих токопроводящей пыли и химически активных веществ.
3. Для монтажа на стену в задней стенке щита заготовлены отверстия и прилагается крепежный комплект.
4. Для монтажа на столб применяется аксессуар – монтажный комплект для столба (приобретается отдельно). Монтажный комплект совместим со щитами ЩУРн-П серий PROxima и BASIC.
5. Для установки счетчиков различных моделей внутри щита установлены цилиндрические опоры.

Типовая комплектация

1. Щит учетно-распределительный пластиковый ЩУРн-П IP55 EKF PROxima.
2. Сальники типа «пирамидка».
3. DIN-рейка для модульной автоматики.
4. Монтажный комплект (дюбели + саморезы).
5. Паспорт.

Габаритные и установочные размеры

ЩУРн-П 3/11

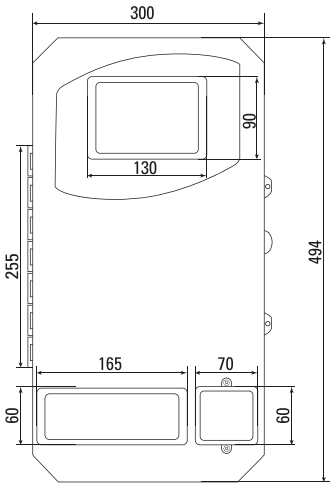

ЩУРн-П 3/8

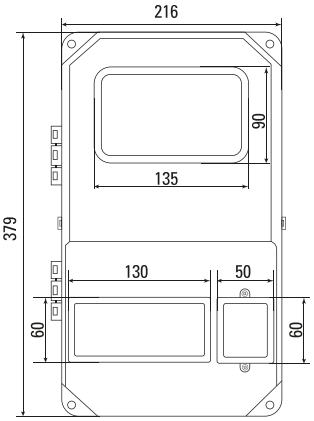

ЩУРн-П 1/5

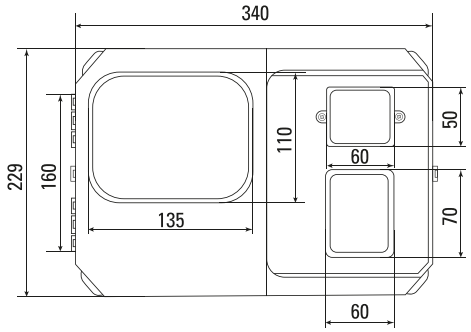

Щиты учетно-распределительные ЩУРн, ЩУРв EKF PROxima

ЩУРн(в)-**Х/Х**Э EKF PROxima

- Щит
- Учетно-распределительный
- Н – навесной, В – встраиваемый
- Для трехфазных и однофазных счетчиков
- Количество модулей
- Электронный счетчик, устанавливаемый на DIN-рейку

IP31

ГАРАНТИЯ 5 ЛЕТ

ГОСТ 1050-88

Щиты учетно-распределительные ЩУРн, ЩУРв EKF PROxima предназначены для ввода электроэнергии, ее учета и последующего распределения, а также защиты от токов перегрузки и короткого замыкания. Возможна установка модульного оборудования и электрических счетчиков. Сфера применения разнообразна: от жилого сектора до промышленности. Электрощиты изготовлены из российской стали, соответствующей ГОСТ 1050-88. Сборка корпусов осуществляется методом сварки, что обеспечивает их высокую жесткость и герметичность соединения частей. Электрощиты оснащены съемной фальшпанелью, монтажной панелью и DIN-рейкой. Электрощиты защищены от коррозии и разрушающего воздействия погодных факторов благодаря фосфатированию и использованию атмосферостойкой порошковой краски.

Атмосферостойкая порошковая краска

Качественный сварной корпус

Большой выбор типоразмеров и комплектаций

Обмедненные шпильки. Закрепленный поводок заземления

Щиты учетно-распределительные навесные ЩУРн. Шагрень

Наименование	Габариты (В × Ш × Г), мм	Габариты панели счетчика, мм	Макс. кол-во модулей	Масса нетто, кг	Артикул
ЩУРн-1/9Э EKF PROxima	360 × 280 × 110	Нет (крепление на DIN-рейку)	9	2,8	mb23-1/9e
ЩУРн 1/12Э EKF PROxima	360 × 280 × 110		12	2,8	mb23-1/12e
ЩУРн-1/6 EKF PROxima (БУР)	300 × 150 × 135	Панель отсутствует, счетчик крепится на заднюю стенку бокса	6	1,5	mb23-1/6
ЩУРн-1/9 EKF PROxima	400 × 300 × 140	170 × 183	9	3,6	mb23-1/9
ЩУРн-1/12 EKF PROxima	400 × 300 × 140		12		mb23-1/12
ЩУРн-1/15 EKF PROxima	400 × 360 × 140		15	4,2	mb23-1/15
ЩУРн-3/9 EKF PROxima	500 × 300 × 160	250 × 208	9	4,6	mb23-3/9
ЩУРн-3/9Э EKF PROxima	500 × 300 × 120			4,2	mb23-3/9e
ЩУРн-1/12 EKF PROxima с шинами	400 × 300 × 140	170 × 183	12	3,6	mb23-1/12sh
ЩУРн-3/12 EKF PROxima	500 × 300 × 160	250 × 208		4,6	mb23-3/12
ЩУРн-3/12Э EKF PROxima	500 × 300 × 120			4,2	mb23-3/12e
ЩУРн 3/18 EKF PROxima	500 × 400 × 160		18	5,5	mb23-3/18
ЩУРн-3/18Э EKF PROxima	500 × 340 × 120	250 × 208	18	4,6	mb23-3/18e
ЩУРн-3/24 EKF PROxima	500 × 400 × 160		24	5,5	mb23-3/24
ЩУРн-3/24Э EKF PROxima	500 × 400 × 120		24	5,5	mb23-3/24e
ЩУРн-3/30 EKF PROxima двухдверный	580 × 490 × 165	250 × 208	30	8,3	mb23-3/30-2
ЩУРн-3/30 EKF PROxima однодверный	500 × 400 × 160			6	mb23-3/30-1
ЩУРн-3/36 EKF PROxima однодверный	560 × 550 × 165		36	8,3	mb23-3/36
ЩУРн-3/48 EKF PROxima двухдверный	580 × 620 × 165		48	10	mb23-3/48-2
ЩУРн-3/48 EKF PROxima однодверный	630 × 400 × 160			7,3	mb23-3/48

Щиты учетно-распределительные встраиваемые ЩУРв. Шагрень

Наименование	Габариты (В × Ш × Г), мм	Габариты ниши (В × Ш × Г), мм	Габариты панели счетчика, мм	Макс. кол-во модулей	Масса нетто, кг	Артикул
ЩУРв-1/12 EKF PROxima	440 × 340 × 140	410 × 310 × 130	170 × 183	12	3,6	mb13-1/12
ЩУРв-3/9 EKF PROxima	540 × 340 × 160	510 × 310 × 150	250 × 208	9	4,6	mb-13-3/9
ЩУРв-3/12 EKF PROxima	540 × 340 × 160	510 × 310 × 150	250 × 208	12	4,6	mb13-3/12
ЩУРв-3/18 EKF PROxima	540 × 440 × 160	510 × 410 × 150	250 × 208	18	5,5	mb13-3/18
ЩУРв-3/24 EKF PROxima	540 × 440 × 160	510 × 410 × 150	250 × 208	24	5,9	mb13-3/24
ЩУРв-3/30 двухдверный EKF PROxima	620 × 530 × 165	590 × 500 × 155	250 × 208	30	8,6	mb13-3/30-2
ЩУРв-3/48 двухдверный EKF PROxima	620 × 660 × 165	590 × 630 × 155	250 × 208	48	10,3	mb13-3/48-2

Щиты учетно-распределительные навесные ЩУРн. Два отсека. Шагрень (бывшее название серии БУР)

Наименование	Габариты (В × Ш × Г), мм	Габариты панели счетчика, мм	Макс. кол-во модулей	Масса нетто, кг	Артикул
ЩУРн-1/14Э EKF PROxima (БУР)	450 × 310 × 120	170 × 183	14 (2 выносных под пломбу)	3,7	mb23-1/14e
ЩУРн-1/14 EKF PROxima (БУР)	450 × 310 × 140	170 × 183	14 (2 выносных под пломбу)	4	mb23-1/14i
ЩУРн-3/15 EKF PROxima (БУР)	520 × 310 × 160	250 × 208	15 (3 выносных под пломбу)	4,7	mb23-3/15i
ЩУРн-3/24 EKF PROxima (БУР)	620 × 310 × 160	250 × 208	27 (3 выносных под пломбу)	5,4	mb23-3/24i

ТЕХНИЧЕСКИЕ ХАРАКТЕРИСТИКИ

Габаритные и установочные размеры

ЩУРн-1/9Э

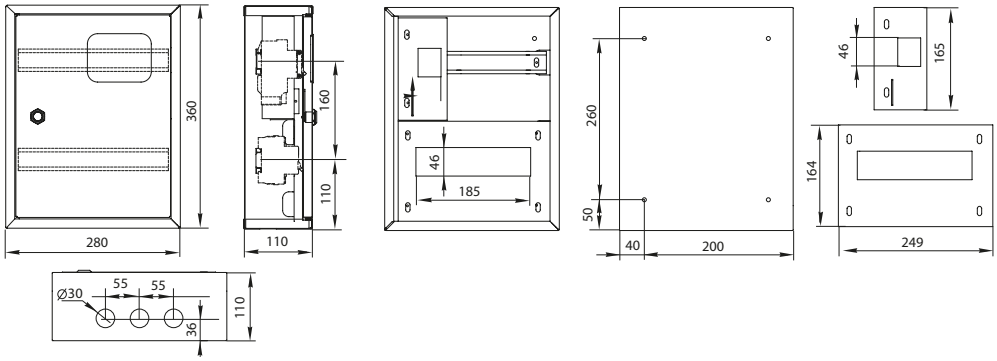

ЩУРн-1/6 (БУР)

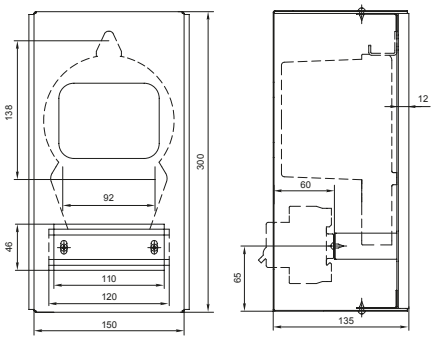

ЩУРн-1/9, ЩУРн-1/12

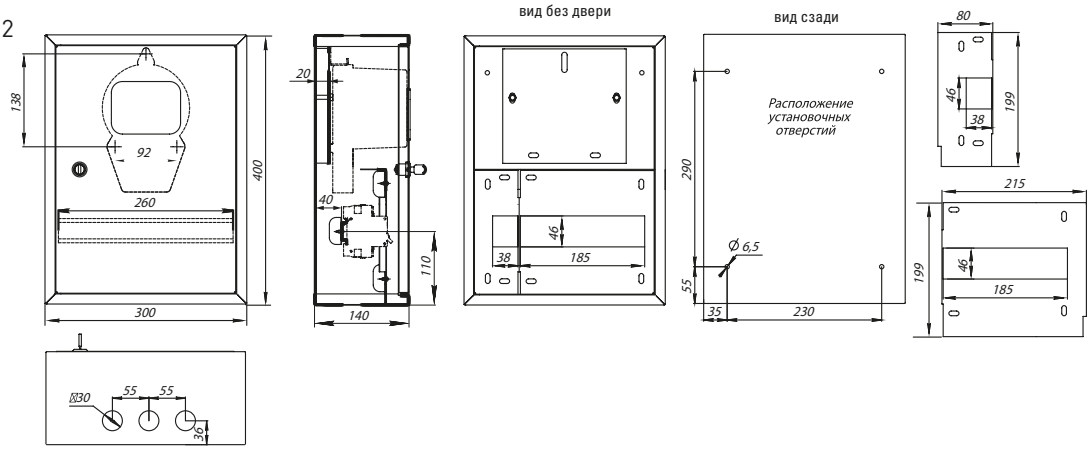

ЩУРн-3/9, ЩУРн-3/12

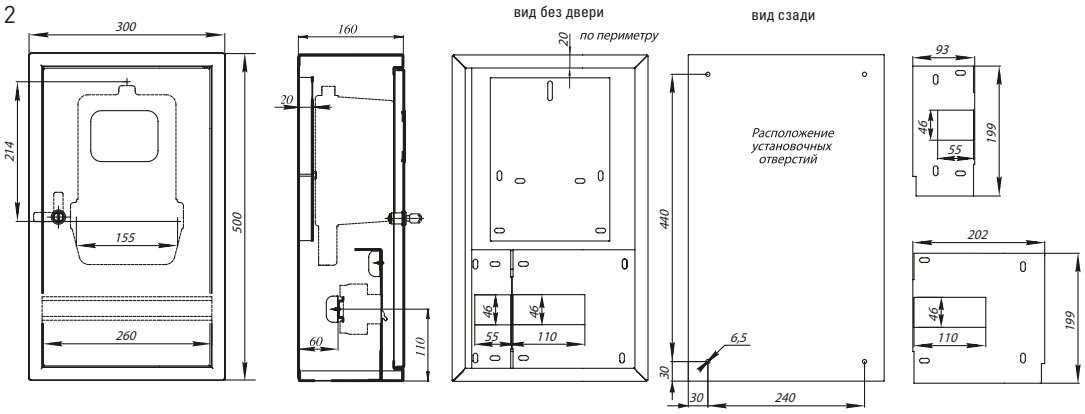

ЩУРн-3/24

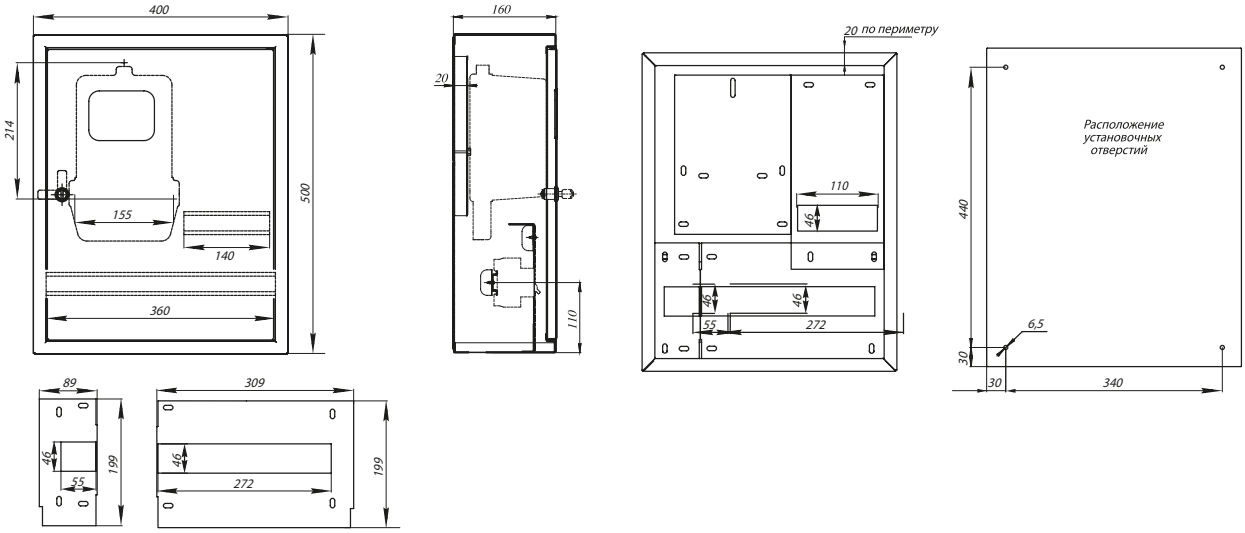

ЩУРн-3/30 двухдверный

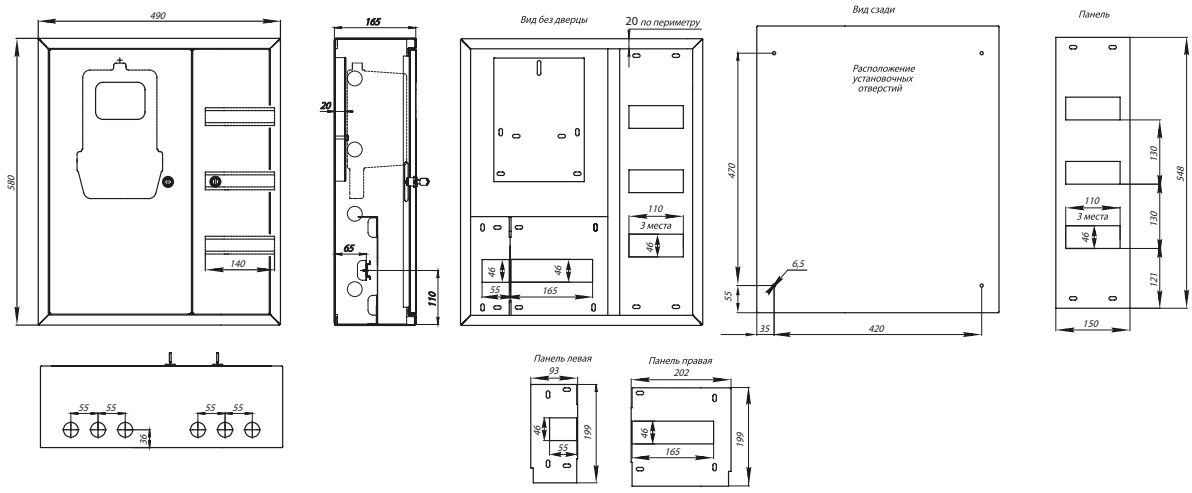

ЩУРн-3/30 однодверный

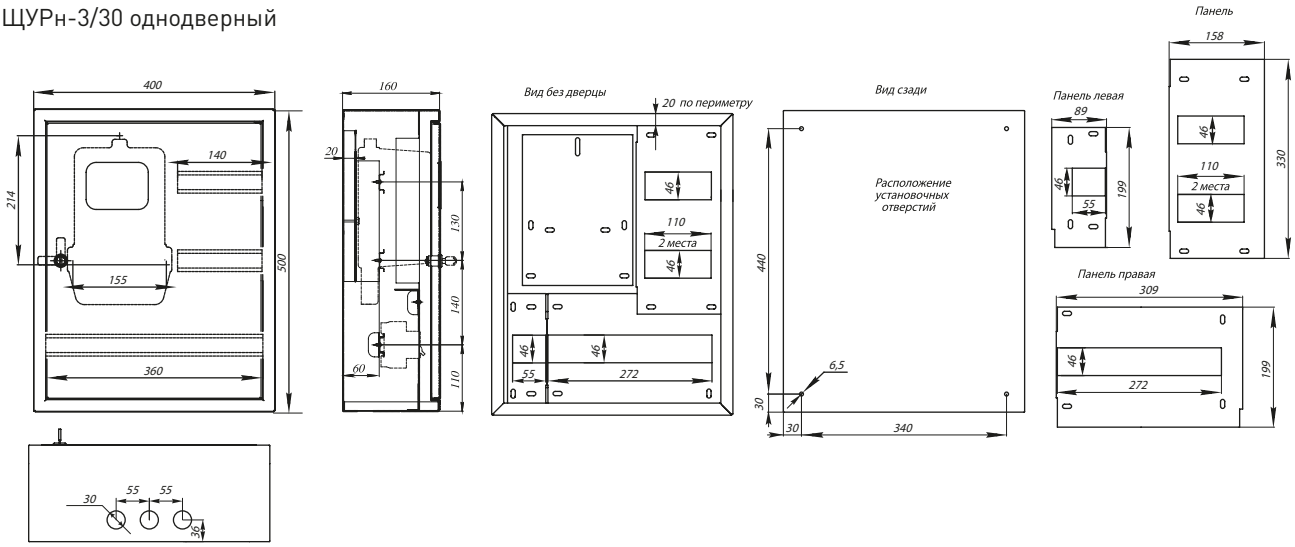

ЩУРн-3/48 двухдверный

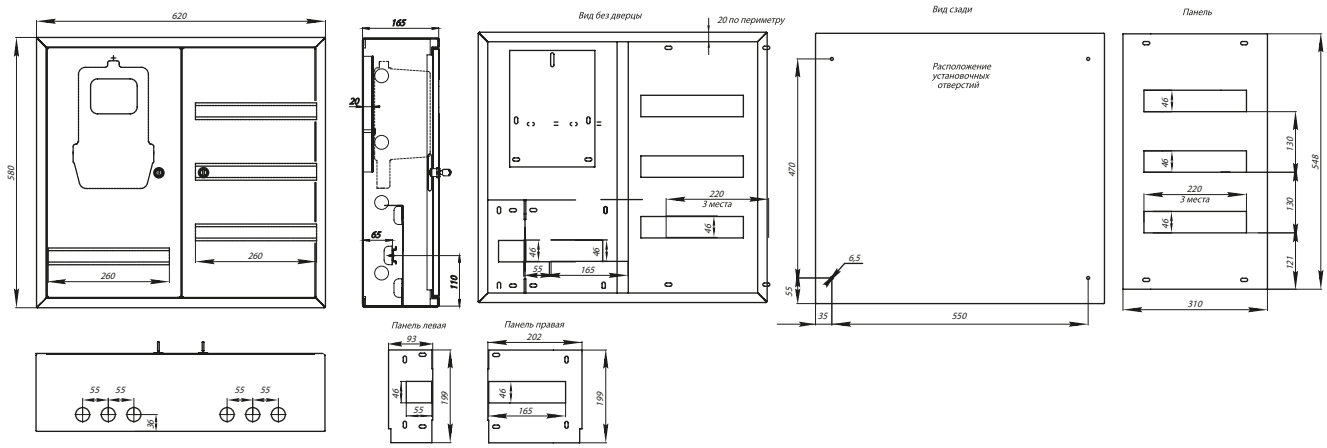

ЩУРн-3/48 однодверный

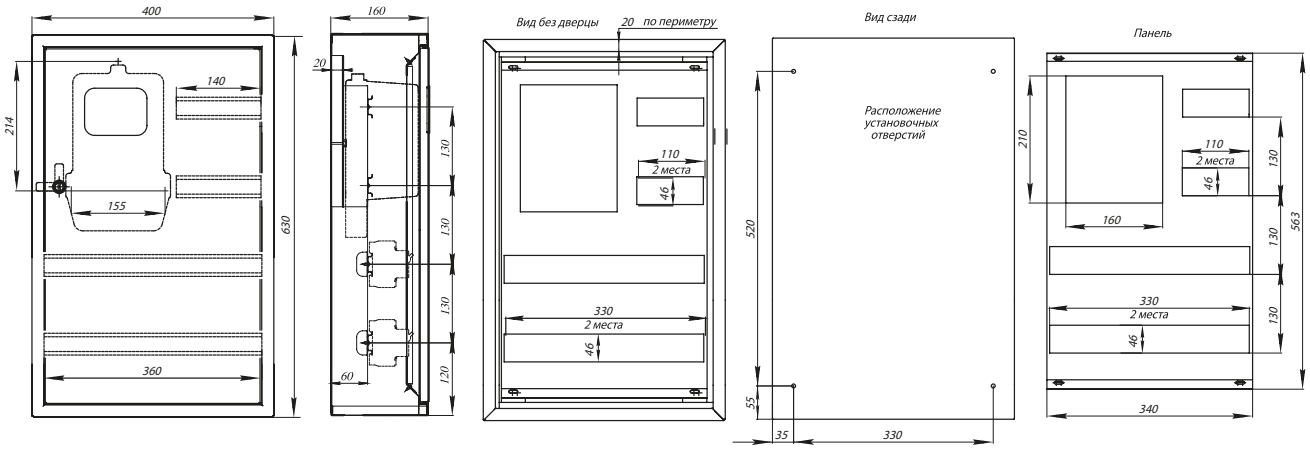

ЩУРв-1/12

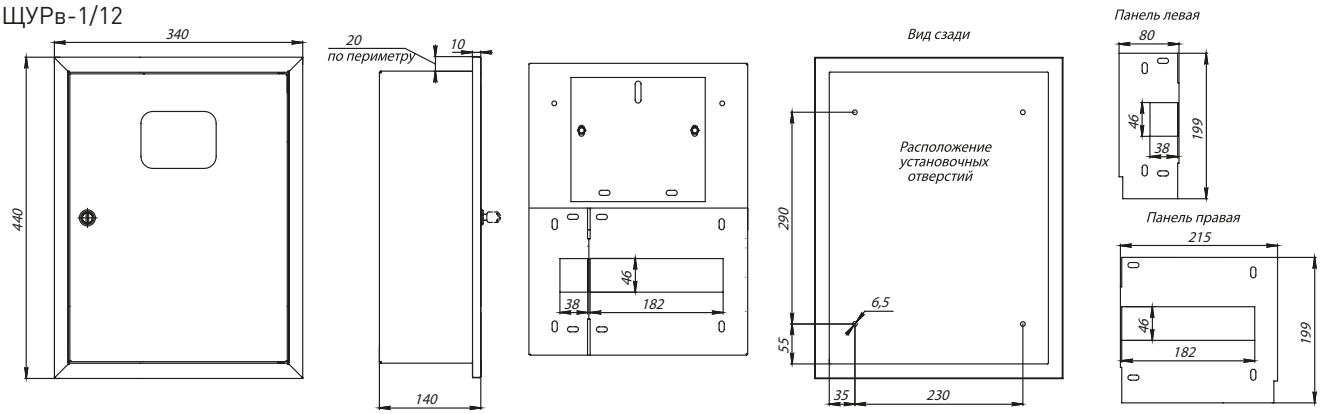

ЩУРв-3/9, ЩУРв-3/12

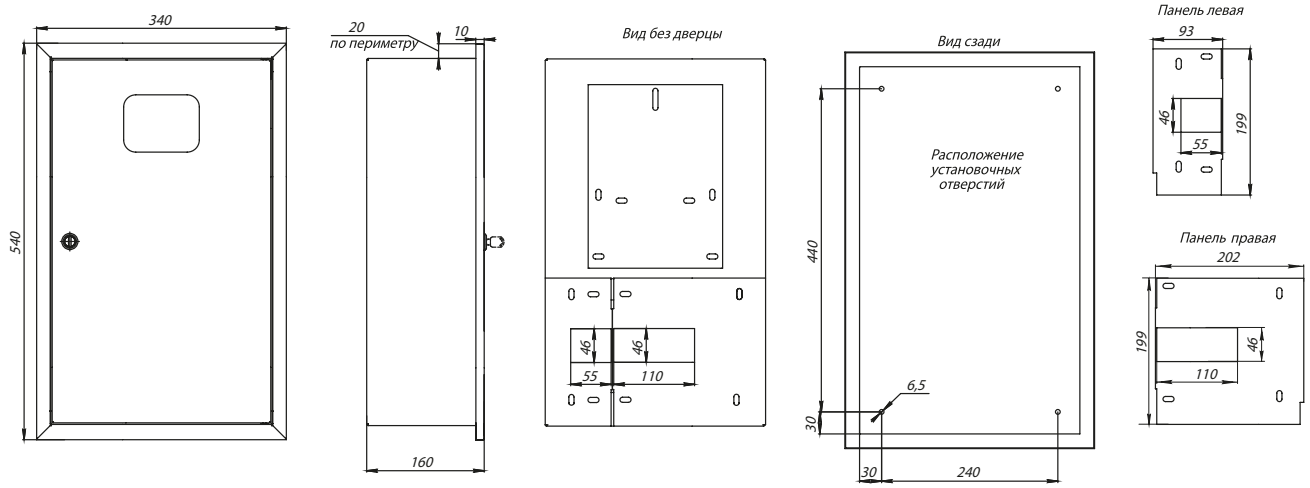

ЩУРв-3/18, ЩУРв-3/24

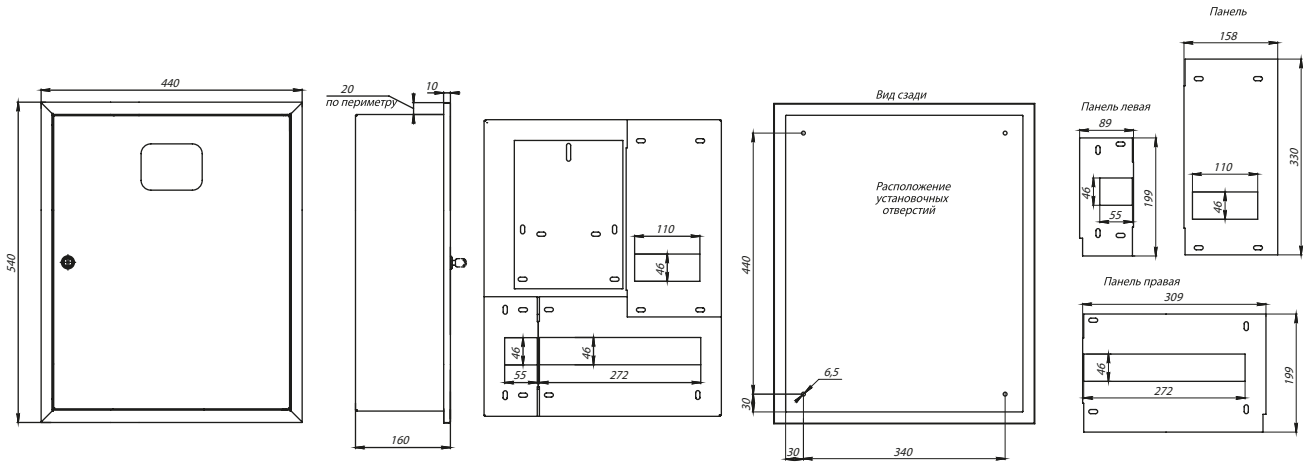

ЩУРв-3/30 двухдверный

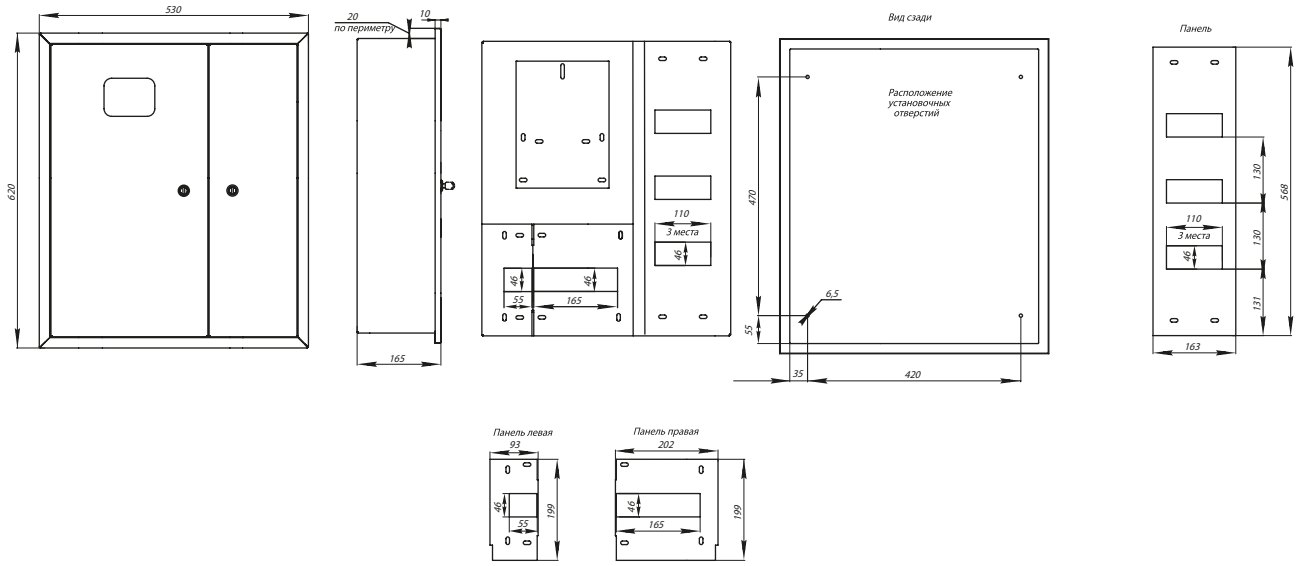

ЩУРв-3/48 двухдверный

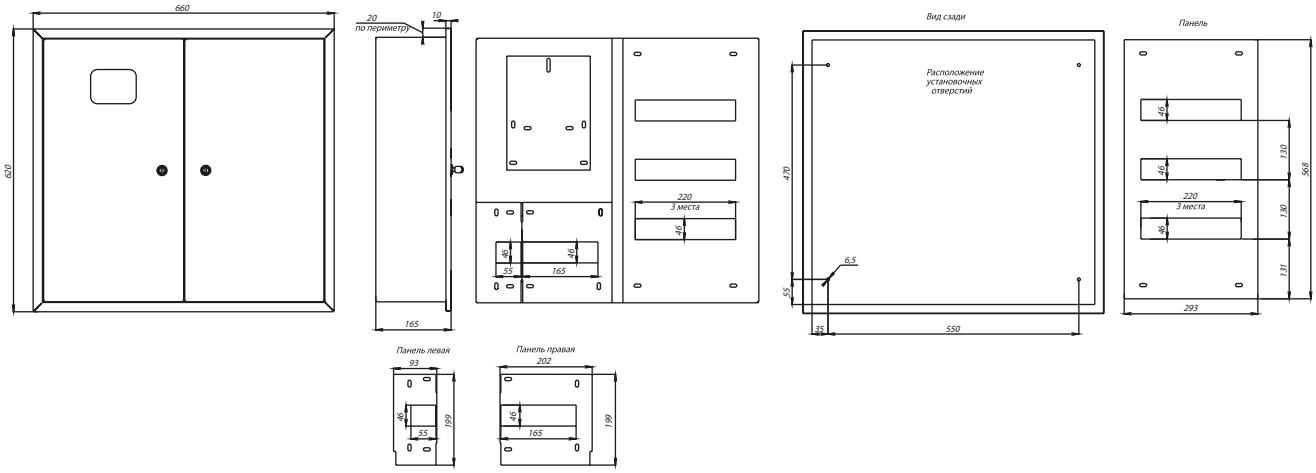

ЩУРн -1/14Э (БУР)

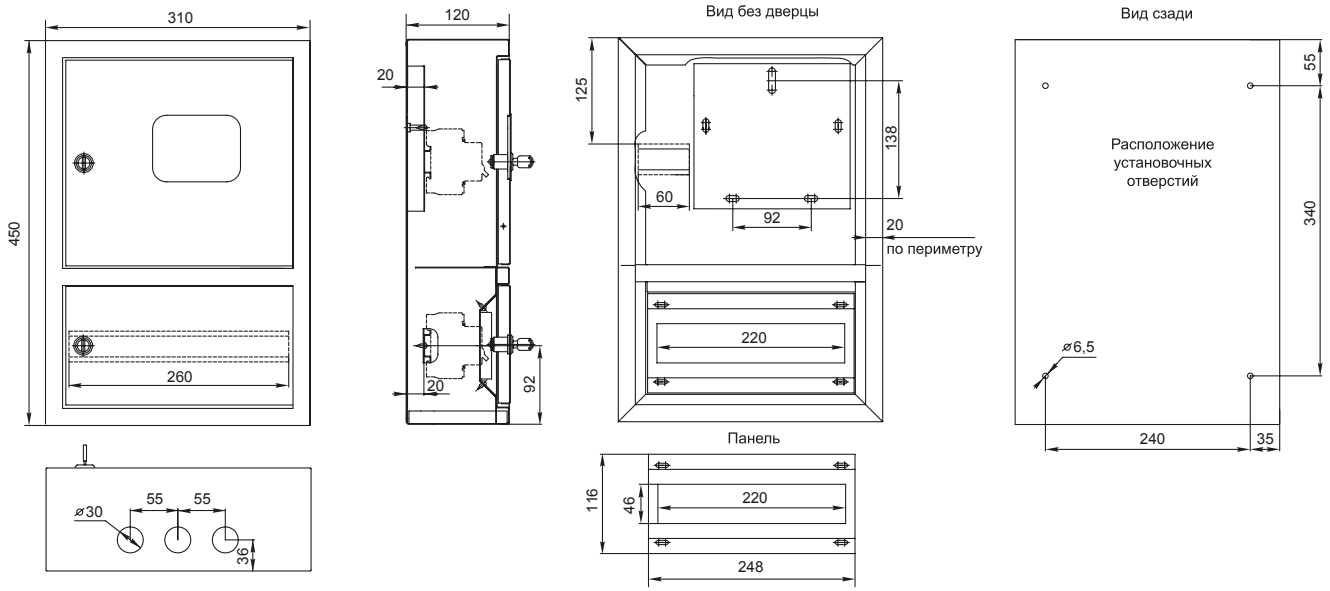

ЩУРн -1/14 (БУР)

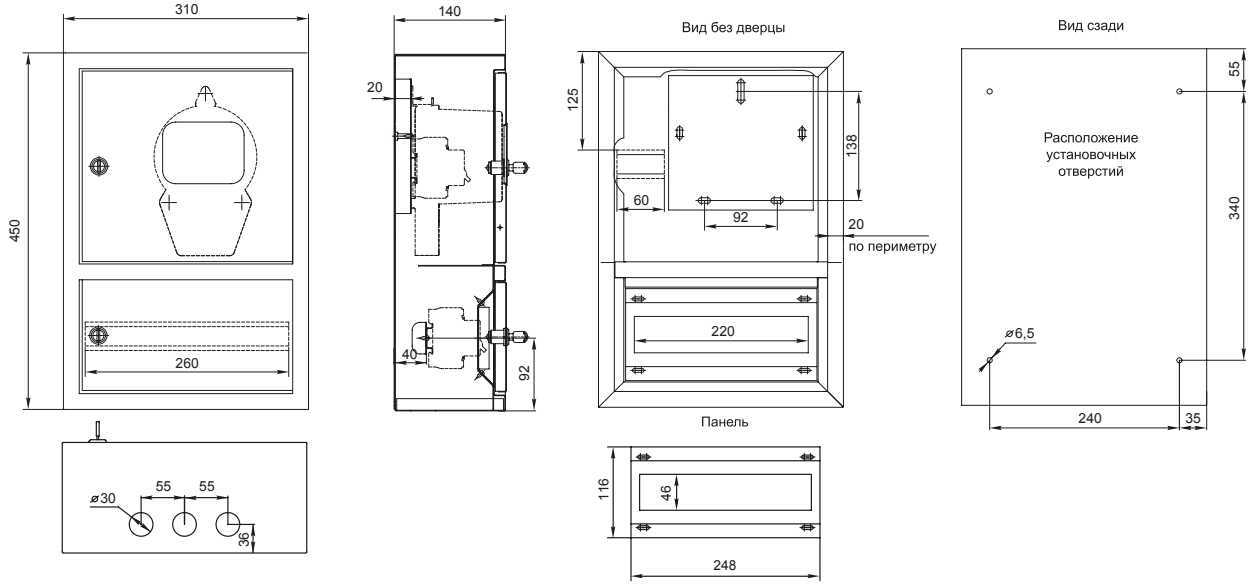

ЩУРн -3/15 (БУР)

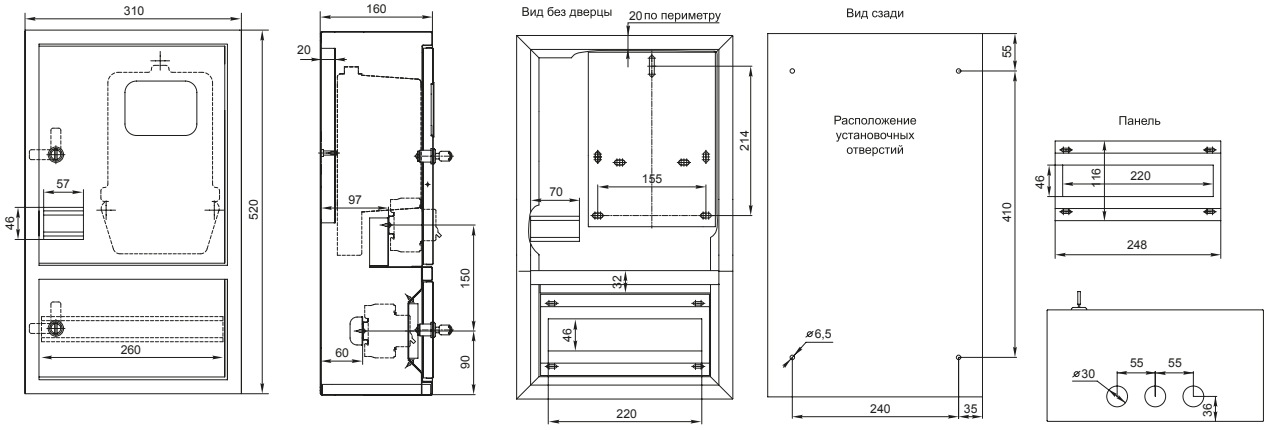

ЩУРн -3/24 (БУР)

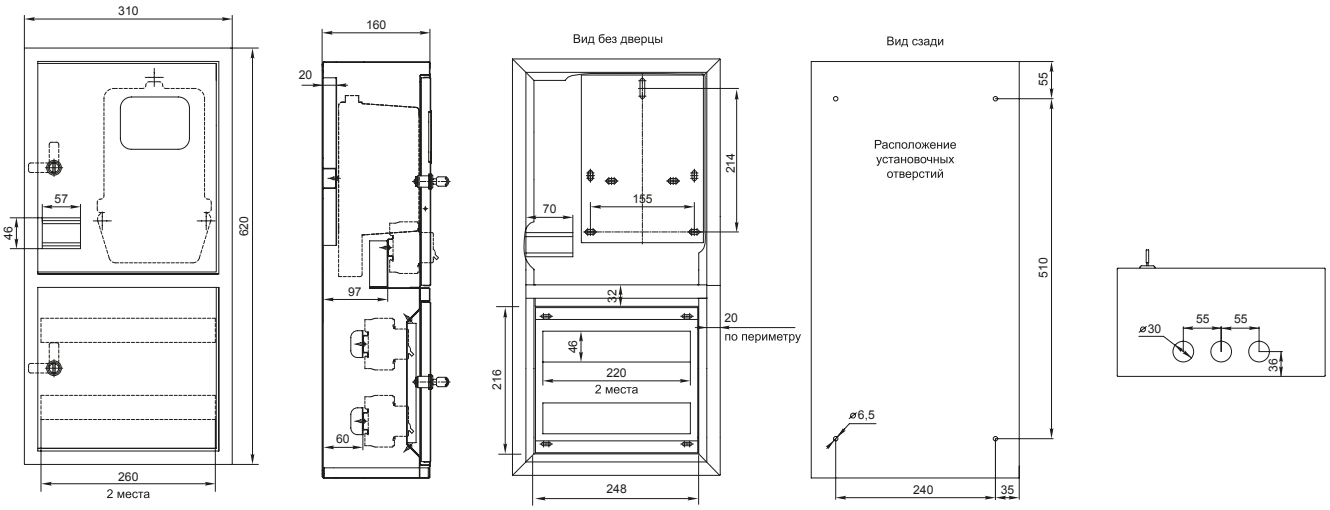

ТЕХНИЧЕСКИЕ ХАРАКТЕРИСТИКИ

Параметры	Значения	
	ЩУРн	ЩУРв
Номинальное напряжение, В	230/400	
Номинальный ток, А	125	
Материал и толщина корпуса	Сталь 0,8 мм	
Материал и толщина монтажной панели	Сталь оцинкованная 1,2 мм	
Тип покрытия	Порошковое окрашивание	
Цвет	RAL-7035 (шагрень)	
Подвод кабеля	Снизу	
Угол открытия дверей	120	
Способ установки	Навесной	Встраиваемый
Степень защиты по ГОСТ 14254	IP31	
Климатическое исполнение по ГОСТ 15150	УХЛ3	

Особенности эксплуатации и монтажа

1. Электрощиты должны эксплуатироваться только во невзрывоопасных средах, не содержащих токопроводящей пыли и химически активных веществ.
2. Защитная панель вводного автомата позволяет опломбировывать автомат, при этом остается возможность оперативного монтажа всех остальных автоматических выключателей, установленных в боксе.
3. Установленные шины в дополнительной комплектации значительно сокращают время монтажа.
4. Для удобства настенной установки на задней стенке щита заготовлены монтажные отверстия и прилагается крепежный комплект.

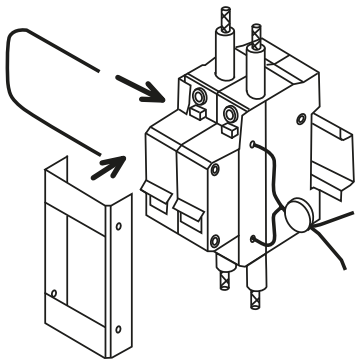

Схема монтажа боксов серии ЩУРн, ЩУРв

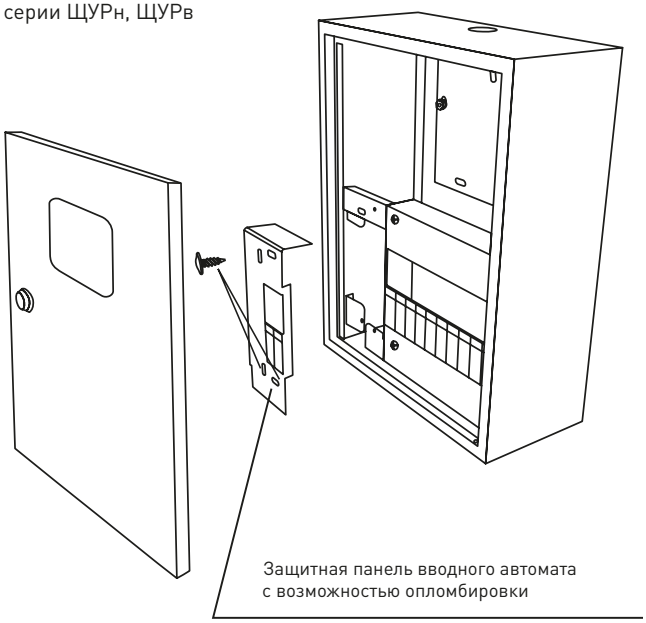

Типовая комплектация

1. Щит учетно-распределительный ЩУРн, ЩУРв EKF PROxima.
2. DIN-рейка.
3. Монтажная панель*.
4. Поводок заземления.
5. Замок.
6. Знаки электробезопасности.
7. Монтажный комплект.
8. Маркировочная таблица.
9. Шины (только у серии sh).
10. Паспорт.

* Кроме моделей ЩУРн-1/6, ЩУРн-1/9Э, ЩУРн-1/12Э.

Щиты учетные ЩУ EKF PROxima

ЩУ-3/1-0 EKF PROxima

- Щит учетный
- Тип счетчика одно- или трехфазный
- Количество счетчиков
- Количество дверей 0 – одна, 1 – две

IP54

ГАРАНТИЯ 5 ЛЕТ

ГОСТ 1050-88

Щиты учетные ЩУ EKF PROxima предназначены для ввода электроэнергии и ее учета. Возможна установка модульного оборудования и электрических счетчиков. Сфера применения разнообразна: от жилого сектора до промышленности. Электрощиты изготовлены из российской стали, соответствующей ГОСТ 1050-88. Сборка корпусов осуществляется методом сварки, что обеспечивает их высокую жесткость и герметичность соединения частей. В зависимости от модификации электрощиты выпускаются с одной и двумя дверьми, оснащаются монтажной панелью или DIN-рейкой (для установки электронных счетчиков). Для снятия показаний счетчика в дверце щита предусмотрено прозрачное окно. Электрощиты имеют возможность опломбировки и защищены от коррозии и разрушающего воздействия погодных факторов благодаря фосфатированию и использованию атмосферостойкой порошковой краски.

Атмосферостойкая порошковая краска

Качественный сварной корпус

Скошенный желоб препятствует попаданию влаги внутрь

Усиленные петли

Возможность опломбировки двери щита

Обмедненные шпильки заземления. Закрепленный поводок заземления

Наименование	Габариты (В × Ш × Г), мм	Габариты панели счетчика, мм	Макс. кол-во модулей	Масса нетто, кг	Артикул
ЩУРн-3/12 два отсека (БУР) IP54 EKF PROxim	540 × 300 × 160	250 × 208	12	7	mb54-3i
ЩУ-1/1-0 EKF PROxima	310 × 300 × 150	200 × 230	3	4	mb54-1
ЩУ-1/1-0 (ЩУРН-1/12) EKF PROxima	395 × 310 × 165	170 × 183	12	5,3	mb54-1m
ЩУ-1/1-0 (Э) EKF PROxima	250 × 300 × 100	Счетчик ставится на DIN-рейку	12	2,2	mb54-1E
ЩУ-1/1-1 двухдверный EKF PROxima	310 × 300 × 160	200 × 230	2+4	4,9	mb54-1-2
ЩУ-1/2-0 EKF PROxima	310 × 420 × 150	200 × 340	3	4,8	mb54-2
ЩУ-3/1-0 (ЩУРН-3/12) EKF PROxima	540 × 310 × 165*	275 × 208	12	6,6	mb54-3
ЩУ-3/1-0 EKF PROxima	395 × 310 × 150	300 × 252	3	5,1	mb54-3m
ЩУ-3/1-1 двухдверный EKF PROxima	445 × 400 × 150*	300 × 252	12	8,4	mb54-3-2

Изображение	Наименование	Длина хомута, м	Максимальная нагрузка, кг	Масса нетто, кг	Артикул
	Комплект для монтажа к столбу EKF PROxim Совместим со всеми навесными шкафами ЩРН, ЩМП, ЩУР	1,5	До 70	0,25	mb54-1k

ТЕХНИЧЕСКИЕ ХАРАКТЕРИСТИКИ

Габаритные и установочные размеры

ЩУ-1/1-0

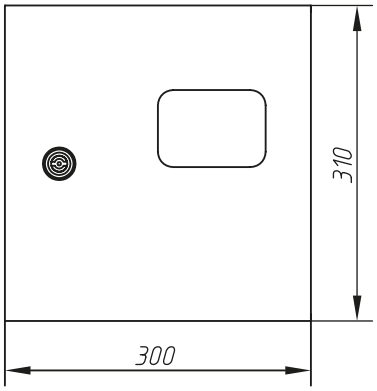

Вид без двери

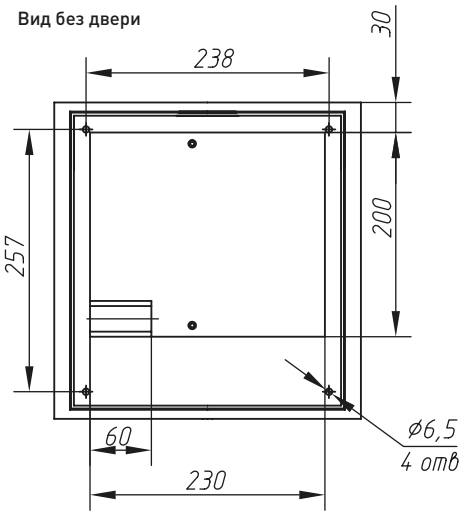

Вид снизу

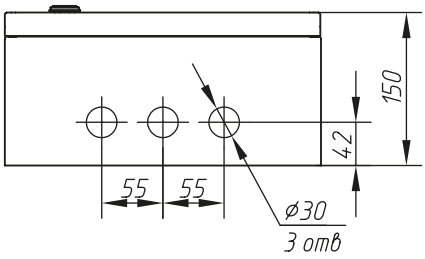

ЩУ-1/1-1 двухдверный

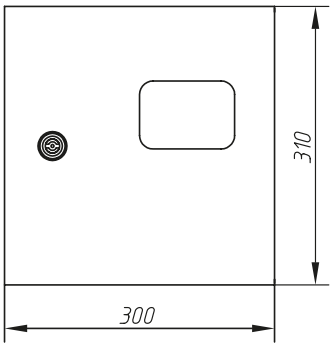

Вид без внешней двери

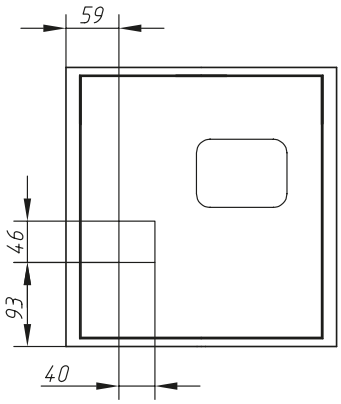

Вид без внутренней двери

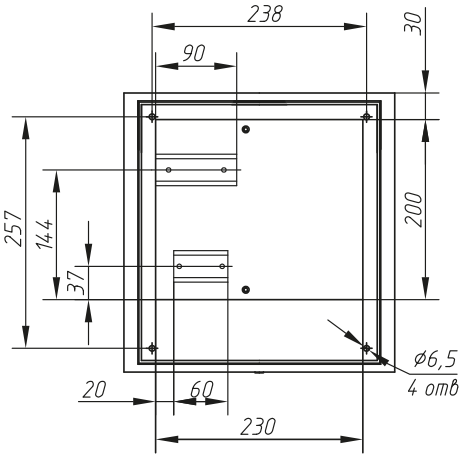

Вид снизу

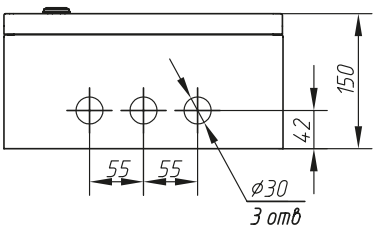

ЩУ-1/2-0

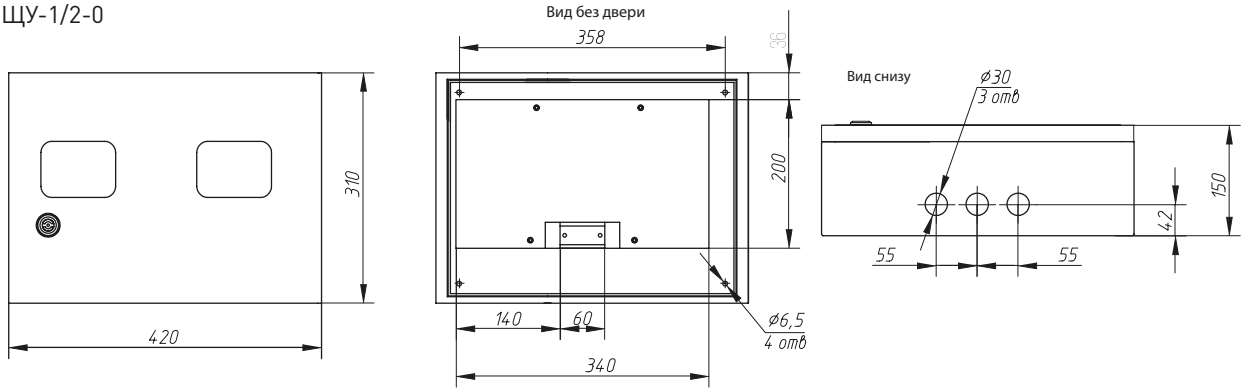

ЩУ-3/1-0 (ЩУРн-3/12)

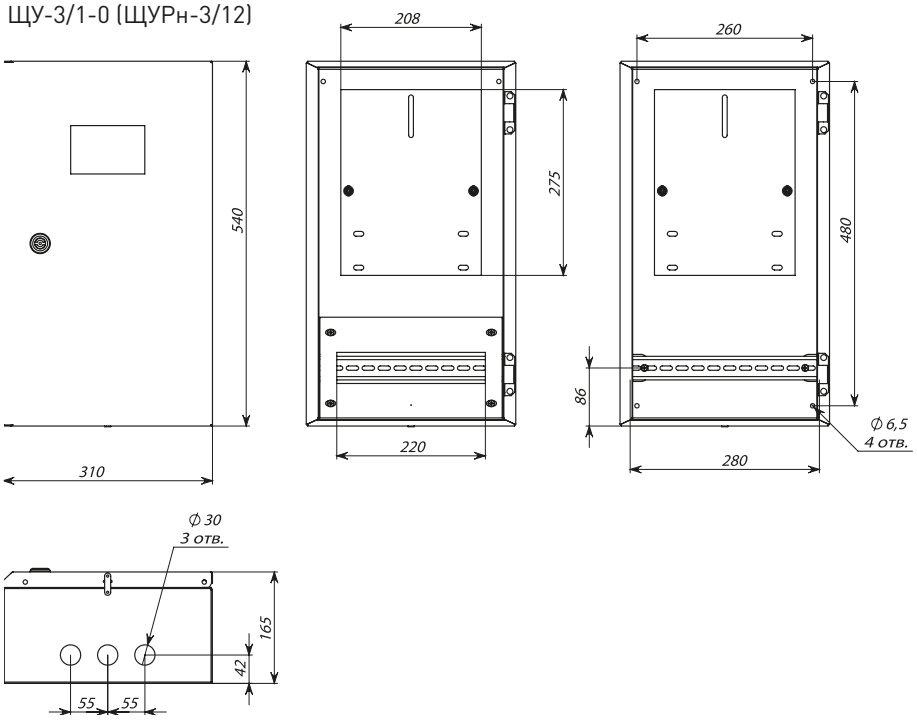

ЩУ-3/1-1 двухдверный

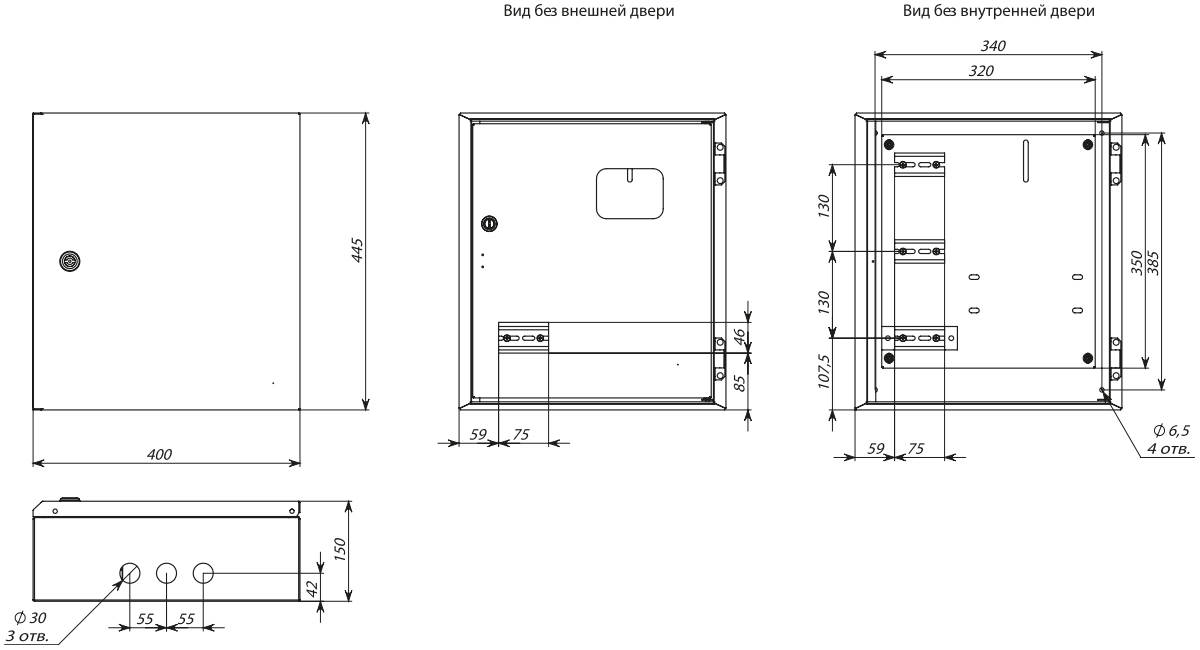

ЩУ-1/1-0

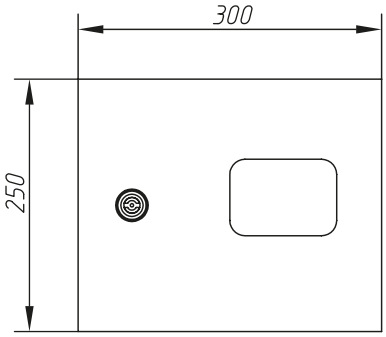

Вид без двери

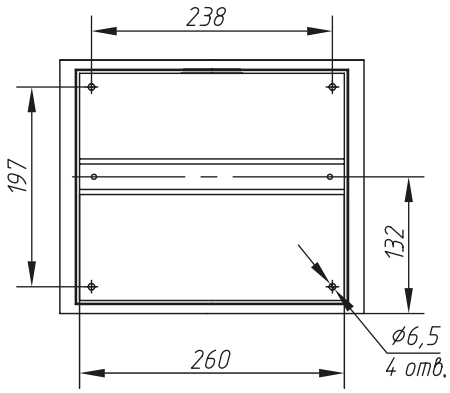

Вид снизу

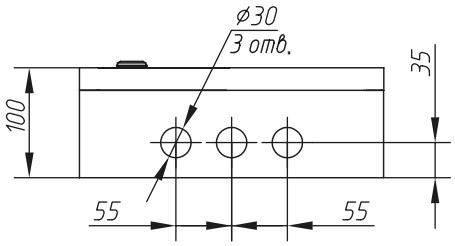

ТЕХНИЧЕСКИЕ ХАРАКТЕРИСТИКИ

Параметры	Значения
Номинальный ток, А	125
Номинальное напряжение, В	230 / 400
Материал и толщина корпуса	Сталь до 1,2 мм
Материал и толщина монтажной панели	Сталь оцинкованная 1,2 мм
Тип покрытия	Порошковое окрашивание
Цвет	RAL-7035 (шагрень)
Подвод кабеля	Снизу
Угол открытия дверей	120
Способ установки	Навесной
Степень защиты по ГОСТ 14254	IP54
Климатическое исполнение по ГОСТ 15150	УХЛ2

Типовая комплектация

1. Щит учетный ЩУ EKF PROxima.
2. Монтажная панель*.
3. Поводок заземления.
4. Замок.
5. Знаки электробезопасности.
6. Монтажный комплект.
7. Сальники.
8. Паспорт.

*Кроме mb54-1E.

Крепление монтажное

1. Кронштейн оцинкованный – 4 шт.
2. Хомут ленточный из нержавеющей стали Moltiband – 2 шт.
3. Замок Moltiband – 2 шт.
4. Винт – 4 шт.
5. Гайка с фланцем – 4 шт.
6. Шайба кровельная герметичная – 4 шт.

Особенности эксплуатации и монтажа

1. Электрощиты должны эксплуатироваться только во невзрывоопасных средах, не содержащих токопроводящей пыли и химически активных веществ.
2. Щиты учета имеют возможность защиты от несанкционированного доступа благодаря опломбировке.
3. Для удобства настенной установки на задней стенке щита заготовлены монтажные отверстия и прилагается крепежный комплект.
4. Щиты учета оснащены скошенным желобом в конструкции корпуса, что дает дополнительную защиту от проникновения влаги и грязи внутрь щита.
5. Крепление электрощита осуществляется как на плоскую поверхность, так и к столбу (комплект крепления приобретается отдельно).

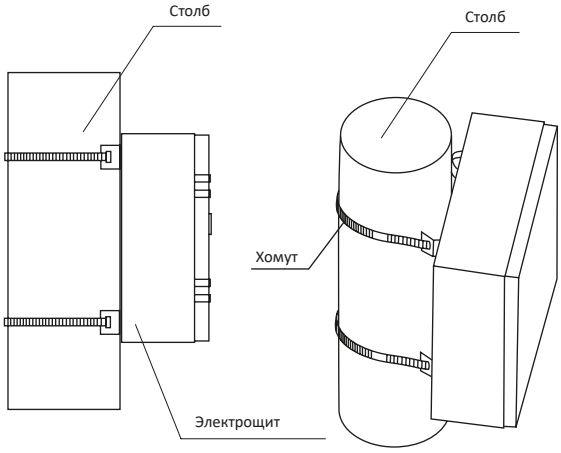

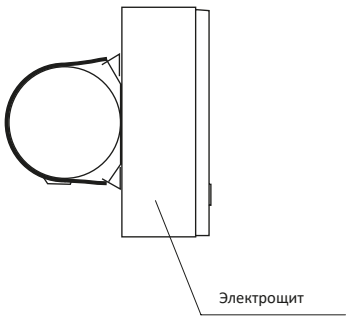

Щиты учетно-распределительные навесные ЩУРн-П EKF BASIC

IP55

ГАРАНТИЯ 3 ГОДА

Щиты учетно-распределительные пластиковые ЩУРн-П IP55 EKF BASIC предназначены для установки однофазных и трехфазных счетчиков, а также модульных аппаратов защиты. Щиты имеют возможность опломбировки дверцы. Благодаря высокой степени пыле- и влагозащиты щиты можно устанавливать в помещениях с повышенным содержанием пыли и влаги, а также на улице. Возможность опломбировки щитов позволяет использовать их в частном секторе и дачном строительстве. Окошки выполнены из прочного и прозрачного пластика, обеспечивают легкое и удобное считывание показателей электросчетчика, а также дают возможность контролировать текущее состояние аппаратов защиты. Дверцы выполнены съемными.

Корпус не выгорает на солнце

Корпус не требует заземления

Опломбировка корпуса

Штатные пазы для крепления счетчиков

Изображение	Наименование	Габариты (В × Ш × Г), мм	Кол-во модулей общее / под опломбировку	Кол-во DIN-реек	Тип дверцы	Артикул
	ЩУРн-П 1/3 (224x270x110) IP55 EKF BASIC	224 × 270 × 110	3 / 0	1 (для модульной автоматики)	Съемная	pb-1/3-55-bas
	ЩУРн-П 1/8 (366x200x117) IP55 EKF BASIC	366 × 214 × 117	8 / 0			pb-1/8-55-bas
	ЩУРн-П 3/10 (344x271x113) IP55 EKF BASIC	344 × 271 × 113	10 / 0			pb-3/10-55-bas

Изображение	Наименование	Габариты (В × Ш × Г), мм	Кол-во модулей общее / под опломбировку	Кол-во DIN-реек	Тип дверцы	Артикул
	ЩУРн-П 3/7 с КМПН (370x325x105) IP55 EKF BASIC	398 × 353 × 132	7 / 4	2 (для модульной автоматики)	Съемная	pb-3/7-55-bas

ТЕХНИЧЕСКИЕ ХАРАКТЕРИСТИКИ

Параметры	Значения
Номинальное напряжение, В	230 / 400
Номинальный ток, А	125
Угол открытия дверей	180°
Степень защиты по ГОСТ 14254	IP55
Климатическое исполнение по ГОСТ 15150	УХЛ2

Габаритные и установочные размеры

ЩУРн-П 1/3

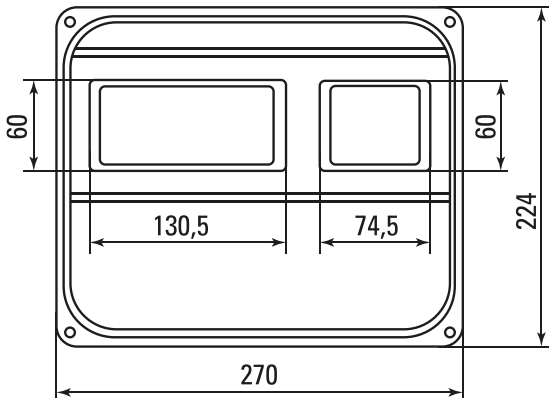

ЩУРн-П 1/8

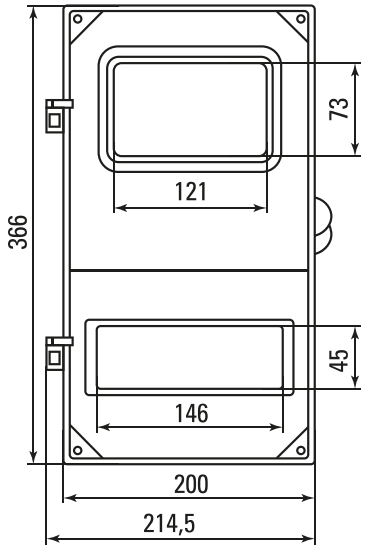

ЩУРн-П 3/10

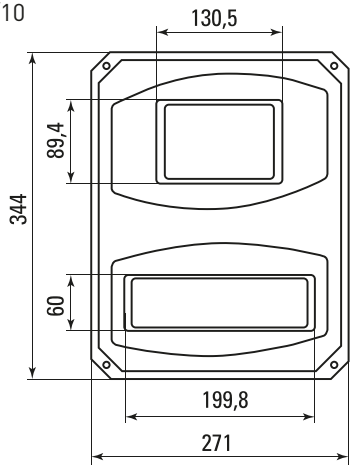

ЩУРн-П 3/7

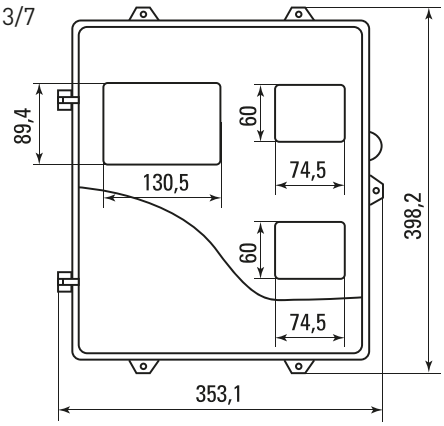

Особенности эксплуатации и монтажа

1. Монтаж и подключение электрощитов должны осуществляться квалифицированным электротехническим персоналом. Диапазон рабочих температур: от -40 до +45 °С.
2. Щиты должны эксплуатироваться только во невзрывоопасных средах, не содержащих токопроводящей пыли и химически активных веществ.
3. Для монтажа на стену в задней стенке щита заготовлены отверстия и прилагается крепежный комплект.
4. Для монтажа на столб применяется аксессуар – монтажный комплект для столба (приобретается отдельно).
5. Для установки счетчиков различных моделей внутри щита установлены цилиндрические опоры.

Типовая комплектация

1. Корпус ЩУРН-П IP55 EKF BASIC.
2. Сальники типа «пирамидка».
3. DIN-рейка для модульной автоматики.
4. Бокс КМПН на 4 модуля (только у арт. pb-3/7-55-bas).
5. Монтажный комплект (дюбели + саморезы).
6. Паспорт.