АВТОМАТИЧЕСКИЕ ВЫКЛЮЧАТЕЛИ МОДУЛЬНЫЕ И ДОП. УСТРОЙСТВА

C – выключатель, сработает между 5- и 10-кратным значениями номинального тока. Рекомендуется к установке в сетях со смешанной нагрузкой, предполагающей умеренные пусковые токи (гражданское строительство, офисные помещения).
B – выключатель, сработает между 3- и 5-кратным значениями номинального тока. Применяют в сетях с небольшим либо отсутствующим пусковым повышением тока (осветительные).
D – выключатель, сработает между 10- и 14-кратным значениями номинального тока. Обычно применяется для подключения электродвигателей, имеющих большие пусковые токи.

Предельная коммутационная способность (ПКС) – это максимально возможный ток короткого замыкания, при возникновении которого автоматический выключатель сможет отключить защищаемую им цепь и остаться при этом работоспособным.

**4 500 kA для ВА 47-63 4.5kA, ВА 47-29*
6 000 kA для ВА 47-63 6kA, ВА 47-63 DC, AV-6, AV-6 DC
10 000 kA для ВА 47-100, AV-10
15 000 kA для ВА 47-125

Номинальный ток – базовое значение тока, в сравнении с которым происходят защитные действия автоматического выключателя по превышению тока нагрузки.

Анод (+) и катод (-) обязательно подключать в соответствующие клеммы автоматических выключателей.

Класс токоограничения – ограничивает ток короткого замыкания в пределах 1/3 полупериода (2,5–6 мс).

СВОДНАЯ ТАБЛИЦА

Параметр	AVERES			PROxima						BASIC	
	AV-6	AV-10	AV-6 DC	BA47-63	BA47-100	BA47-63M	BA47-100M	BA47-125	BA47-63 DC	BA47-29	BA47-100
Кол-во полюсов	1; 2; 3; 4			1; 2; 3; 4	1; 2; 3; 4	1; 2; 3	1; 2; 3; 4	1; 2; 3; 4	1; 2; 3; 4	1; 2; 3	1; 2; 3; 4
Номинальный ток, А	1–63			0,5–63	10–125	1–63	63–125	80–125	1–63	6–63	10–125
Род тока	AC		DC	AC					DC	AC	
Диапазон мгновенного расцепителя	B, C, D		C	B, C, D	C, D				C	B, C	C
Тип расцепителя	ТМ	ТМ	ТМ	ТМ	ТМ	ЭМ	ЭМ	ТМ	ТМ	ТМ	ТМ
Номинальная наибольшая отключающая способность, А	6 000	10 000	6 000	4 500; 6 000	10 000	6 000	10 000	15 000	6 000	4 500	10 000
Доп. устройства	Есть*			Есть**				Нет	Есть**	Есть***	
Механическая износостойкость, циклов	20 000										
Коммутационная износостойкость, циклов	10 000			10 000	8 000	10 000	8 000	8 000	10 000	6 000	6 000
Гарантия, лет	10			7						3	

** AV-OF / AV-SD; AV-MIN; AV-MM; AV-MAX; AV-SNT; AV-M1 (1, 2 полюса); AV-M6 (1, 2 полюса).*
*** АК-47 / БК-47; РН-47; РММ-47 EKF PROxima.*
**** АК-47 / БК-47 EKF BASIC; РН-47 EKF BASIC.*

Выключатели автоматические серии AV-6 EKF AVERES

AV-6 **X**P **XX**A (**X**) **XX**kA EKF AVERES

- Серия
- Количество полюсов
- Номинальный ток нагрузки, А
- Тип характеристики отключения
- Номинальная отключающая способность, кА

Al/Cu IP20 ГАРАНТИЯ 10 ЛЕТ EAC

ГОСТ IEC 60898-1

Выключатели автоматические серии AV-6 EKF AVERES предназначены для оперативного управления участками электрических цепей, а также для защиты от токов перегрузки и короткого замыкания в административных, промышленных и жилых зданиях. Выключатели производятся в одно-, двух-, трех- и четырехполюсном исполнении. Номинальная предельная отключающая способность (Icn) 6000 А. Полный набор аксессуаров для расширения функций. Гарантийные обязательства 10 лет.

Механизм мгновенной коммутации (ММК)

Жесткий корпус, 9 заклепок

Удобное окно для маркировки цепи

Литая лицевая панель

Окно реального состояния контактов с защитой от искр

Возможна коммутация алюминиевым и медным проводом

Наименование	Номинальный ток, А	Характеристика срабатывания	Количество полюсов	Артикул
AV-6 1P 1A (B) 6kA EKF AVERES	1	B	1	mcb6-1-01B-av
AV-6 1P 2A (B) 6kA EKF AVERES	2	B	1	mcb6-1-02B-av
AV-6 1P 3A (B) 6kA EKF AVERES	3	B	1	mcb6-1-03B-av
AV-6 1P 4A (B) 6kA EKF AVERES	4	B	1	mcb6-1-04B-av
AV-6 1P 6A (B) 6kA EKF AVERES	6	B	1	mcb6-1-06B-av
AV-6 1P 10A (B) 6kA EKF AVERES	10	B	1	mcb6-1-10B-av
AV-6 1P 16A (B) 6kA EKF AVERES	16	B	1	mcb6-1-16B-av
AV-6 1P 20A (B) 6kA EKF AVERES	20	B	1	mcb6-1-20B-av
AV-6 1P 25A (B) 6kA EKF AVERES	25	B	1	mcb6-1-25B-av
AV-6 1P 32A (B) 6kA EKF AVERES	32	B	1	mcb6-1-32B-av
AV-6 1P 40A (B) 6kA EKF AVERES	40	B	1	mcb6-1-40B-av
AV-6 1P 50A (B) 6kA EKF AVERES	50	B	1	mcb6-1-50B-av
AV-6 1P 63A (B) 6kA EKF AVERES	63	B	1	mcb6-1-63B-av
AV-6 2P 1A (B) 6kA EKF AVERES	1	B	2	mcb6-2-01B-av
AV-6 2P 2A (B) 6kA EKF AVERES	2	B	2	mcb6-2-02B-av
AV-6 2P 3A (B) 6kA EKF AVERES	3	B	2	mcb6-2-03B-av
AV-6 2P 4A (B) 6kA EKF AVERES	4	B	2	mcb6-2-04B-av
AV-6 2P 6A (B) 6kA EKF AVERES	6	B	2	mcb6-2-06B-av
AV-6 2P 10A (B) 6kA EKF AVERES	10	B	2	mcb6-2-10B-av
AV-6 2P 16A (B) 6kA EKF AVERES	16	B	2	mcb6-2-16B-av
AV-6 2P 20A (B) 6kA EKF AVERES	20	B	2	mcb6-2-20B-av
AV-6 2P 25A (B) 6kA EKF AVERES	25	B	2	mcb6-2-25B-av
AV-6 2P 32A (B) 6kA EKF AVERES	32	B	2	mcb6-2-32B-av
AV-6 2P 40A (B) 6kA EKF AVERES	40	B	2	mcb6-2-40B-av
AV-6 2P 50A (B) 6kA EKF AVERES	50	B	2	mcb6-2-50B-av

Наименование	Номинальный ток, А	Характеристика срабатывания	Количество полюсов	Артикул
AV-6 2P 63A (B) 6kA EKF AVERES	63	B	2	mcb6-2-63B-av
AV-6 3P 1A (B) 6kA EKF AVERES	1	B	3	mcb6-3-01B-av
AV-6 3P 2A (B) 6kA EKF AVERES	2	B	3	mcb6-3-02B-av
AV-6 3P 3A (B) 6kA EKF AVERES	3	B	3	mcb6-3-03B-av
AV-6 3P 4A (B) 6kA EKF AVERES	4	B	3	mcb6-3-04B-av
AV-6 3P 6A (B) 6kA EKF AVERES	6	B	3	mcb6-3-06B-av
AV-6 3P 10A (B) 6kA EKF AVERES	10	B	3	mcb6-3-10B-av
AV-6 3P 16A (B) 6kA EKF AVERES	16	B	3	mcb6-3-16B-av
AV-6 3P 20A (B) 6kA EKF AVERES	20	B	3	mcb6-3-20B-av
AV-6 3P 25A (B) 6kA EKF AVERES	25	B	3	mcb6-3-25B-av
AV-6 3P 32A (B) 6kA EKF AVERES	32	B	3	mcb6-3-32B-av
AV-6 3P 40A (B) 6kA EKF AVERES	40	B	3	mcb6-3-40B-av
AV-6 3P 50A (B) 6kA EKF AVERES	50	B	3	mcb6-3-50B-av
AV-6 3P 63A (B) 6kA EKF AVERES	63	B	3	mcb6-3-63B-av
AV-6 4P 1A (B) 6kA EKF AVERES	1	B	4	mcb6-4-01B-av
AV-6 4P 2A (B) 6kA EKF AVERES	2	B	4	mcb6-4-02B-av
AV-6 4P 3A (B) 6kA EKF AVERES	3	B	4	mcb6-4-03B-av
AV-6 4P 4A (B) 6kA EKF AVERES	4	B	4	mcb6-4-04B-av
AV-6 4P 6A (B) 6kA EKF AVERES	6	B	4	mcb6-4-06B-av
AV-6 4P 10A (B) 6kA EKF AVERES	10	B	4	mcb6-4-10B-av
AV-6 4P 16A (B) 6kA EKF AVERES	16	B	4	mcb6-4-16B-av
AV-6 4P 20A (B) 6kA EKF AVERES	20	B	4	mcb6-4-20B-av
AV-6 4P 25A (B) 6kA EKF AVERES	25	B	4	mcb6-4-25B-av
AV-6 4P 32A (B) 6kA EKF AVERES	32	B	4	mcb6-4-32B-av
AV-6 4P 40A (B) 6kA EKF AVERES	40	B	4	mcb6-4-40B-av

AV AVERES

Наименование	Номинальный ток, А	Характеристика срабатывания	Количество полюсов	Артикул
AV-6 4P 50A (B) 6kA EKF AVERES	50	B	4	mcb6-4-50B-av
AV-6 4P 63A (B) 6kA EKF AVERES	63	B	4	mcb6-4-63B-av
AV-6 1P 1A (C) 6kA EKF AVERES	1	C	1	mcb6-1-01C-av
AV-6 1P 2A (C) 6kA EKF AVERES	2	C	1	mcb6-1-02C-av
AV-6 1P 3A (C) 6kA EKF AVERES	3	C	1	mcb6-1-03C-av
AV-6 1P 4A (C) 6kA EKF AVERES	4	C	1	mcb6-1-04C-av
AV-6 1P 6A (C) 6kA EKF AVERES	6	C	1	mcb6-1-06C-av
AV-6 1P 10A (C) 6kA EKF AVERES	10	C	1	mcb6-1-10C-av
AV-6 1P 16A (C) 6kA EKF AVERES	16	C	1	mcb6-1-16C-av
AV-6 1P 20A (C) 6kA EKF AVERES	20	C	1	mcb6-1-20C-av
AV-6 1P 25A (C) 6kA EKF AVERES	25	C	1	mcb6-1-25C-av
AV-6 1P 32A (C) 6kA EKF AVERES	32	C	1	mcb6-1-32C-av
AV-6 1P 40A (C) 6kA EKF AVERES	40	C	1	mcb6-1-40C-av
AV-6 1P 50A (C) 6kA EKF AVERES	50	C	1	mcb6-1-50C-av
AV-6 1P 63A (C) 6kA EKF AVERES	63	C	1	mcb6-1-63C-av
AV-6 2P 1A (C) 6kA EKF AVERES	1	C	2	mcb6-2-01C-av
AV-6 2P 2A (C) 6kA EKF AVERES	2	C	2	mcb6-2-02C-av
AV-6 2P 3A (C) 6kA EKF AVERES	3	C	2	mcb6-2-03C-av
AV-6 2P 4A (C) 6kA EKF AVERES	4	C	2	mcb6-2-04C-av
AV-6 2P 6A (C) 6kA EKF AVERES	6	C	2	mcb6-2-06C-av
AV-6 2P 10A (C) 6kA EKF AVERES	10	C	2	mcb6-2-10C-av
AV-6 2P 16A (C) 6kA EKF AVERES	16	C	2	mcb6-2-16C-av
AV-6 2P 20A (C) 6kA EKF AVERES	20	C	2	mcb6-2-20C-av
AV-6 2P 25A (C) 6kA EKF AVERES	25	C	2	mcb6-2-25C-av
AV-6 2P 32A (C) 6kA EKF AVERES	32	C	2	mcb6-2-32C-av
AV-6 2P 40A (C) 6kA EKF AVERES	40	C	2	mcb6-2-40C-av
AV-6 2P 50A (C) 6kA EKF AVERES	50	C	2	mcb6-2-50C-av
AV-6 2P 63A (C) 6kA EKF AVERES	63	C	2	mcb6-2-63C-av
AV-6 3P 1A (C) 6kA EKF AVERES	1	C	3	mcb6-3-01C-av
AV-6 3P 2A (C) 6kA EKF AVERES	2	C	3	mcb6-3-02C-av
AV-6 3P 3A (C) 6kA EKF AVERES	3	C	3	mcb6-3-03C-av
AV-6 3P 4A (C) 6kA EKF AVERES	4	C	3	mcb6-3-04C-av
AV-6 3P 6A (C) 6kA EKF AVERES	6	C	3	mcb6-3-06C-av
AV-6 3P 10A (C) 6kA EKF AVERES	10	C	3	mcb6-3-10C-av
AV-6 3P 16A (C) 6kA EKF AVERES	16	C	3	mcb6-3-16C-av
AV-6 3P 20A (C) 6kA EKF AVERES	20	C	3	mcb6-3-20C-av
AV-6 3P 25A (C) 6kA EKF AVERES	25	C	3	mcb6-3-25C-av
AV-6 3P 32A (C) 6kA EKF AVERES	32	C	3	mcb6-3-32C-av
AV-6 3P 40A (C) 6kA EKF AVERES	40	C	3	mcb6-3-40C-av
AV-6 3P 50A (C) 6kA EKF AVERES	50	C	3	mcb6-3-50C-av
AV-6 3P 63A (C) 6kA EKF AVERES	63	C	3	mcb6-3-63C-av
AV-6 4P 1A (C) 6kA EKF AVERES	1	C	4	mcb6-4-01C-av
AV-6 4P 2A (C) 6kA EKF AVERES	2	C	4	mcb6-4-02C-av
AV-6 4P 3A (C) 6kA EKF AVERES	3	C	4	mcb6-4-03C-av
AV-6 4P 4A (C) 6kA EKF AVERES	4	C	4	mcb6-4-04C-av
AV-6 4P 6A (C) 6kA EKF AVERES	6	C	4	mcb6-4-06C-av
AV-6 4P 10A (C) 6kA EKF AVERES	10	C	4	mcb6-4-10C-av
AV-6 4P 16A (C) 6kA EKF AVERES	16	C	4	mcb6-4-16C-av
AV-6 4P 20A (C) 6kA EKF AVERES	20	C	4	mcb6-4-20C-av
AV-6 4P 25A (C) 6kA EKF AVERES	25	C	4	mcb6-4-25C-av
AV-6 4P 32A (C) 6kA EKF AVERES	32	C	4	mcb6-4-32C-av
AV-6 4P 40A (C) 6kA EKF AVERES	40	C	4	mcb6-4-40C-av
AV-6 4P 50A (C) 6kA EKF AVERES	50	C	4	mcb6-4-50C-av

Наименование	Номинальный ток, А	Характеристика срабатывания	Количество полюсов	Артикул
AV-6 4P 63A (C) 6kA EKF AVERES	63	C	4	mcb6-4-63C-av
AV-6 1P 1A (D) 6kA EKF AVERES	1	D	1	mcb6-1-01D-av
AV-6 1P 2A (D) 6kA EKF AVERES	2	D	1	mcb6-1-02D-av
AV-6 1P 3A (D) 6kA EKF AVERES	3	D	1	mcb6-1-03D-av
AV-6 1P 4A (D) 6kA EKF AVERES	4	D	1	mcb6-1-04D-av
AV-6 1P 6A (D) 6kA EKF AVERES	6	D	1	mcb6-1-06D-av
AV-6 1P 10A (D) 6kA EKF AVERES	10	D	1	mcb6-1-10D-av
AV-6 1P 16A (D) 6kA EKF AVERES	16	D	1	mcb6-1-16D-av
AV-6 1P 20A (D) 6kA EKF AVERES	20	D	1	mcb6-1-20D-av
AV-6 1P 25A (D) 6kA EKF AVERES	25	D	1	mcb6-1-25D-av
AV-6 1P 32A (D) 6kA EKF AVERES	32	D	1	mcb6-1-32D-av
AV-6 1P 40A (D) 6kA EKF AVERES	40	D	1	mcb6-1-40D-av
AV-6 1P 50A (D) 6kA EKF AVERES	50	D	1	mcb6-1-50D-av
AV-6 1P 63A (D) 6kA EKF AVERES	63	D	1	mcb6-1-63D-av
AV-6 2P 1A (D) 6kA EKF AVERES	1	D	2	mcb6-2-01D-av
AV-6 2P 2A (D) 6kA EKF AVERES	2	D	2	mcb6-2-02D-av
AV-6 2P 3A (D) 6kA EKF AVERES	3	D	2	mcb6-2-03D-av
AV-6 2P 4A (D) 6kA EKF AVERES	4	D	2	mcb6-2-04D-av
AV-6 2P 6A (D) 6kA EKF AVERES	6	D	2	mcb6-2-06D-av
AV-6 2P 10A (D) 6kA EKF AVERES	10	D	2	mcb6-2-10D-av
AV-6 2P 16A (D) 6kA EKF AVERES	16	D	2	mcb6-2-16D-av
AV-6 2P 20A (D) 6kA EKF AVERES	20	D	2	mcb6-2-20D-av
AV-6 2P 25A (D) 6kA EKF AVERES	25	D	2	mcb6-2-25D-av
AV-6 2P 32A (D) 6kA EKF AVERES	32	D	2	mcb6-2-32D-av
AV-6 2P 40A (D) 6kA EKF AVERES	40	D	2	mcb6-2-40D-av
AV-6 2P 50A (D) 6kA EKF AVERES	50	D	2	mcb6-2-50D-av
AV-6 2P 63A (D) 6kA EKF AVERES	63	D	2	mcb6-2-63D-av
AV-6 3P 1A (D) 6kA EKF AVERES	1	D	3	mcb6-3-01D-av
AV-6 3P 2A (D) 6kA EKF AVERES	2	D	3	mcb6-3-02D-av
AV-6 3P 3A (D) 6kA EKF AVERES	3	D	3	mcb6-3-03D-av
AV-6 3P 4A (D) 6kA EKF AVERES	4	D	3	mcb6-3-04D-av
AV-6 3P 6A (D) 6kA EKF AVERES	6	D	3	mcb6-3-06D-av
AV-6 3P 10A (D) 6kA EKF AVERES	10	D	3	mcb6-3-10D-av
AV-6 3P 16A (D) 6kA EKF AVERES	16	D	3	mcb6-3-16D-av
AV-6 3P 20A (D) 6kA EKF AVERES	20	D	3	mcb6-3-20D-av
AV-6 3P 25A (D) 6kA EKF AVERES	25	D	3	mcb6-3-25D-av
AV-6 3P 32A (D) 6kA EKF AVERES	32	D	3	mcb6-3-32D-av
AV-6 3P 40A (D) 6kA EKF AVERES	40	D	3	mcb6-3-40D-av
AV-6 3P 50A (D) 6kA EKF AVERES	50	D	3	mcb6-3-50D-av
AV-6 3P 63A (D) 6kA EKF AVERES	63	D	3	mcb6-3-63D-av
AV-6 4P 1A (D) 6kA EKF AVERES	1	D	4	mcb6-4-01D-av
AV-6 4P 2A (D) 6kA EKF AVERES	2	D	4	mcb6-4-02D-av
AV-6 4P 3A (D) 6kA EKF AVERES	3	D	4	mcb6-4-03D-av
AV-6 4P 4A (D) 6kA EKF AVERES	4	D	4	mcb6-4-04D-av
AV-6 4P 6A (D) 6kA EKF AVERES	6	D	4	mcb6-4-06D-av
AV-6 4P 10A (D) 6kA EKF AVERES	10	D	4	mcb6-4-10D-av
AV-6 4P 16A (D) 6kA EKF AVERES	16	D	4	mcb6-4-16D-av
AV-6 4P 20A (D) 6kA EKF AVERES	20	D	4	mcb6-4-20D-av
AV-6 4P 25A (D) 6kA EKF AVERES	25	D	4	mcb6-4-25D-av
AV-6 4P 32A (D) 6kA EKF AVERES	32	D	4	mcb6-4-32D-av
AV-6 4P 40A (D) 6kA EKF AVERES	40	D	4	mcb6-4-40D-av
AV-6 4P 50A (D) 6kA EKF AVERES	50	D	4	mcb6-4-50D-av
AV-6 4P 63A (D) 6kA EKF AVERES	63	D	4	mcb6-4-63D-av

ТЕХНИЧЕСКИЕ ХАРАКТЕРИСТИКИ

Параметры	Значения
Количество полюсов	1, 2, 3, 4
Номинальное напряжение, В	230 / 400 AC
Номинальные токи, А	1, 2, 3, 4, 6, 10, 13, 16, 20, 25, 32, 40, 50, 63
Характеристики срабатывания	B, C, D
Номинальная наибольшая отключающая способность Icn, А	6000
Рабочая отключающая способность Ics, А	6000
Номинальная частота, Гц	50/60
Класс токоограничения	3
Импульсное выдерживаемое напряжение, кВ	6,2
Механическая износостойкость, циклов	20 000
Электрическая износостойкость, циклов	10 000
Клеммы (мм^2), жесткий провод	25

Типовые схемы подключения

Количество полюсов			
1P	2P	3P	4P

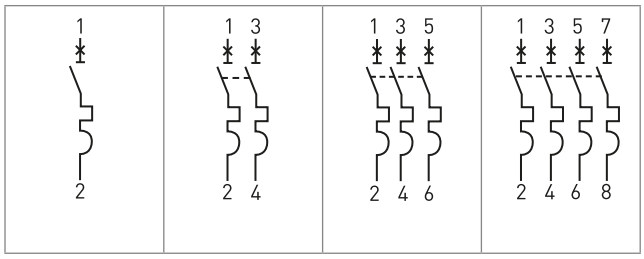

Габаритные и установочные размеры

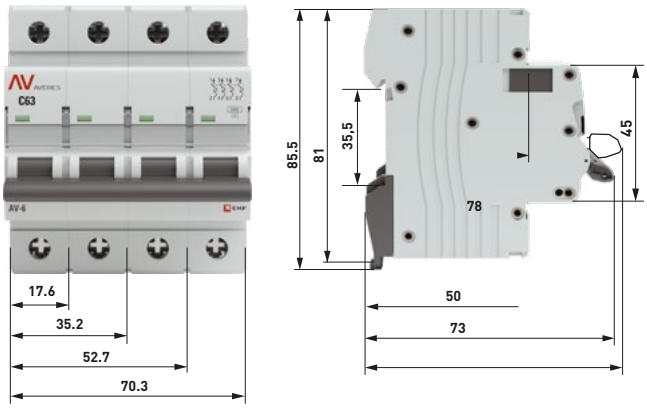

Дополнительные устройства

- Дополнительные контакты AV-OF, AV-SD.
- Независимый расцепитель AV-SNT.
- Расцепитель минимального напряжения AV-MIN.
- Расцепитель максимального и минимального напряжения AV-MM.
- Моторный привод M6 (для 1P и 2P).
- Моторный привод M1 (для 1P и 2P).

Характеристики срабатывания

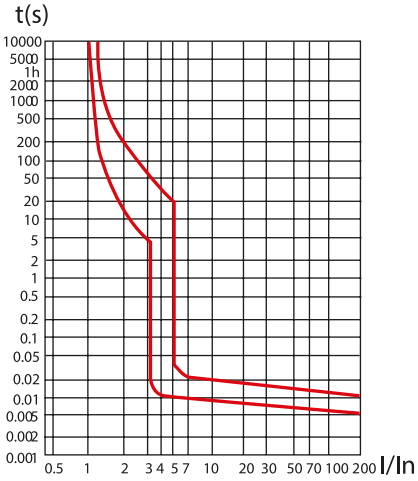

B

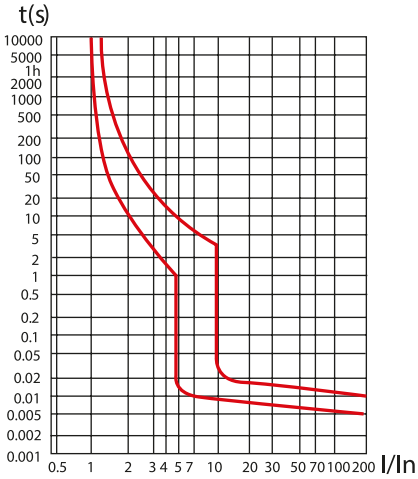

C

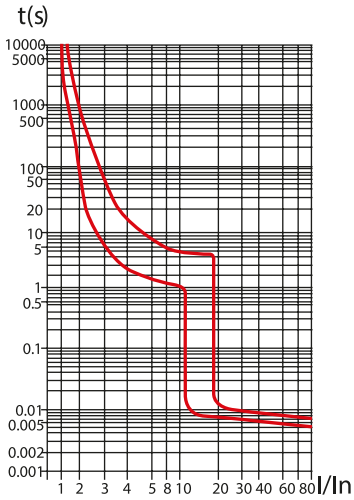

D

AV AVERES

Выключатели автоматические серии AV-10 EKF AVERES

AV-10 **X**P **XX**A (**X**) **XX**kA EKF AVERES

- Серия
- Количество полюсов
- Номинальный ток нагрузки, А
- Тип характеристики отключения
- Номинальная отключающая способность, кА

Al/Cu IP20 ГАРАНТИЯ 10 ЛЕТ EAC

ГОСТ IEC 60898-1

Выключатели автоматические серии AV-10 EKF AVERES предназначены для оперативного управления участками электрических цепей, а также для защиты от токов перегрузки и короткого замыкания в административных, промышленных и жилых зданиях. Выключатели производятся в одно-, двух-, трех- и четырехполюсном исполнении. Номинальная предельная отключающая способность (Icn) 10 000 А. Полный набор аксессуаров для расширения функций. Гарантийные обязательства 10 лет.

Механизм мгновенной коммутации

Жесткий корпус, 9 заклепок

Удобное окно для маркировки цепи

Литая лицевая панель

Окно реального состояния контактов с защитой от искр

Возможна коммутация алюминиевым и медным проводом

Наименование	Номинальный ток, А	Характеристика срабатывания	Количество полюсов	Артикул
AV-10 1P 1A (B) 10kA EKF AVERES	1	B	1	mcb10-1-01B-av
AV-10 1P 2A (B) 10kA EKF AVERES	2	B	1	mcb10-1-02B-av
AV-10 1P 3A (B) 10kA EKF AVERES	3	B	1	mcb10-1-03B-av
AV-10 1P 4A (B) 10kA EKF AVERES	4	B	1	mcb10-1-04B-av
AV-10 1P 6A (B) 10kA EKF AVERES	6	B	1	mcb10-1-06B-av
AV-10 1P 10A (B) 10kA EKF AVERES	10	B	1	mcb10-1-10B-av
AV-10 1P 16A (B) 10kA EKF AVERES	16	B	1	mcb10-1-16B-av
AV-10 1P 20A (B) 10kA EKF AVERES	20	B	1	mcb10-1-20B-av
AV-10 1P 25A (B) 10kA EKF AVERES	25	B	1	mcb10-1-25B-av
AV-10 1P 32A (B) 10kA EKF AVERES	32	B	1	mcb10-1-32B-av
AV-10 1P 40A (B) 10kA EKF AVERES	40	B	1	mcb10-1-40B-av
AV-10 1P 50A (B) 10kA EKF AVERES	50	B	1	mcb10-1-50B-av
AV-10 1P 63A (B) 10kA EKF AVERES	63	B	1	mcb10-1-63B-av
AV-10 2P 1A (B) 10kA EKF AVERES	1	B	2	mcb10-2-01B-av
AV-10 2P 2A (B) 10kA EKF AVERES	2	B	2	mcb10-2-02B-av
AV-10 2P 3A (B) 10kA EKF AVERES	3	B	2	mcb10-2-03B-av
AV-10 2P 4A (B) 10kA EKF AVERES	4	B	2	mcb10-2-04B-av
AV-10 2P 6A (B) 10kA EKF AVERES	6	B	2	mcb10-2-06B-av
AV-10 2P 10A (B) 10kA EKF AVERES	10	B	2	mcb10-2-10B-av
AV-10 2P 16A (B) 10kA EKF AVERES	16	B	2	mcb10-2-16B-av
AV-10 2P 20A (B) 10kA EKF AVERES	20	B	2	mcb10-2-20B-av
AV-10 2P 25A (B) 10kA EKF AVERES	25	B	2	mcb10-2-25B-av
AV-10 2P 32A (B) 10kA EKF AVERES	32	B	2	mcb10-2-32B-av
AV-10 2P 40A (B) 10kA EKF AVERES	40	B	2	mcb10-2-40B-av

Наименование	Номинальный ток, А	Характеристика срабатывания	Количество полюсов	Артикул
AV-10 2P 50A (B) 10kA EKF AVERES	50	B	2	mcb10-2-50B-av
AV-10 2P 63A (B) 10kA EKF AVERES	63	B	2	mcb10-2-63B-av
AV-10 3P 1A (B) 10kA EKF AVERES	1	B	3	mcb10-3-01B-av
AV-10 3P 2A (B) 10kA EKF AVERES	2	B	3	mcb10-3-02B-av
AV-10 3P 3A (B) 10kA EKF AVERES	3	B	3	mcb10-3-03B-av
AV-10 3P 4A (B) 10kA EKF AVERES	4	B	3	mcb10-3-04B-av
AV-10 3P 6A (B) 10kA EKF AVERES	6	B	3	mcb10-3-06B-av
AV-10 3P 10A (B) 10kA EKF AVERES	10	B	3	mcb10-3-10B-av
AV-10 3P 16A (B) 10kA EKF AVERES	16	B	3	mcb10-3-16B-av
AV-10 3P 20A (B) 10kA EKF AVERES	20	B	3	mcb10-3-20B-av
AV-10 3P 25A (B) 10kA EKF AVERES	25	B	3	mcb10-3-25B-av
AV-10 3P 32A (B) 10kA EKF AVERES	32	B	3	mcb10-3-32B-av
AV-10 3P 40A (B) 10kA EKF AVERES	40	B	3	mcb10-3-40B-av
AV-10 3P 50A (B) 10kA EKF AVERES	50	B	3	mcb10-3-50B-av
AV-10 3P 63A (B) 10kA EKF AVERES	63	B	3	mcb10-3-63B-av
AV-10 4P 1A (B) 10kA EKF AVERES	1	B	4	mcb10-4-01B-av
AV-10 4P 2A (B) 10kA EKF AVERES	2	B	4	mcb10-4-02B-av
AV-10 4P 3A (B) 10kA EKF AVERES	3	B	4	mcb10-4-03B-av
AV-10 4P 4A (B) 10kA EKF AVERES	4	B	4	mcb10-4-04B-av
AV-10 4P 6A (B) 10kA EKF AVERES	6	B	4	mcb10-4-06B-av
AV-10 4P 10A (B) 10kA EKF AVERES	10	B	4	mcb10-4-10B-av
AV-10 4P 16A (B) 10kA EKF AVERES	16	B	4	mcb10-4-16B-av
AV-10 4P 20A (B) 10kA EKF AVERES	20	B	4	mcb10-4-20B-av
AV-10 4P 25A (B) 10kA EKF AVERES	25	B	4	mcb10-4-25B-av

Наименование	Номинальный ток, А	Характеристика срабатывания	Количество полюсов	Артикул
AV-10 4P 32A (B) 10kA EKF AVERES	32	B	4	mcb10-4-32B-av
AV-10 4P 40A (B) 10kA EKF AVERES	40	B	4	mcb10-4-40B-av
AV-10 4P 50A (B) 10kA EKF AVERES	50	B	4	mcb10-4-50B-av
AV-10 4P 63A (B) 10kA EKF AVERES	63	B	4	mcb10-4-63B-av
AV-10 1P 1A (C) 10kA EKF AVERES	1	C	1	mcb10-1-01C-av
AV-10 1P 2A (C) 10kA EKF AVERES	2	C	1	mcb10-1-02C-av
AV-10 1P 3A (C) 10kA EKF AVERES	3	C	1	mcb10-1-03C-av
AV-10 1P 4A (C) 10kA EKF AVERES	4	C	1	mcb10-1-04C-av
AV-10 1P 6A (C) 10kA EKF AVERES	6	C	1	mcb10-1-06C-av
AV-10 1P 10A (C) 10kA EKF AVERES	10	C	1	mcb10-1-10C-av
AV-10 1P 16A (C) 10kA EKF AVERES	16	C	1	mcb10-1-16C-av
AV-10 1P 20A (C) 10kA EKF AVERES	20	C	1	mcb10-1-20C-av
AV-10 1P 25A (C) 10kA EKF AVERES	25	C	1	mcb10-1-25C-av
AV-10 1P 32A (C) 10kA EKF AVERES	32	C	1	mcb10-1-32C-av
AV-10 1P 40A (C) 10kA EKF AVERES	40	C	1	mcb10-1-40C-av
AV-10 1P 50A (C) 10kA EKF AVERES	50	C	1	mcb10-1-50C-av
AV-10 1P 63A (C) 10kA EKF AVERES	63	C	1	mcb10-1-63C-av
AV-10 2P 1A (C) 10kA EKF AVERES	1	C	2	mcb10-2-01C-av
AV-10 2P 2A (C) 10kA EKF AVERES	2	C	2	mcb10-2-02C-av
AV-10 2P 3A (C) 10kA EKF AVERES	3	C	2	mcb10-2-03C-av
AV-10 2P 4A (C) 10kA EKF AVERES	4	C	2	mcb10-2-04C-av
AV-10 2P 6A (C) 10kA EKF AVERES	6	C	2	mcb10-2-06C-av
AV-10 2P 10A (C) 10kA EKF AVERES	10	C	2	mcb10-2-10C-av
AV-10 2P 16A (C) 10kA EKF AVERES	16	C	2	mcb10-2-16C-av
AV-10 2P 20A (C) 10kA EKF AVERES	20	C	2	mcb10-2-20C-av
AV-10 2P 25A (C) 10kA EKF AVERES	25	C	2	mcb10-2-25C-av
AV-10 2P 32A (C) 10kA EKF AVERES	32	C	2	mcb10-2-32C-av
AV-10 2P 40A (C) 10kA EKF AVERES	40	C	2	mcb10-2-40C-av
AV-10 2P 50A (C) 10kA EKF AVERES	50	C	2	mcb10-2-50C-av
AV-10 2P 63A (C) 10kA EKF AVERES	63	C	2	mcb10-2-63C-av
AV-10 3P 1A (C) 10kA EKF AVERES	1	C	3	mcb 10-3-01C-av
AV-10 3P 2A (C) 10kA EKF AVERES	2	C	3	mcb10-3-02C-av
AV-10 3P 3A (C) 10kA EKF AVERES	3	C	3	mcb10-3-03C-av
AV-10 3P 4A (C) 10kA EKF AVERES	4	C	3	mcb10-3-04C-av
AV-10 3P 6A (C) 10kA EKF AVERES	6	C	3	mcb10-3-06C-av
AV-10 3P 10A (C) 10kA EKF AVERES	10	C	3	mcb10-3-10C-av
AV-10 3P 16A (C) 10kA EKF AVERES	16	C	3	mcb10-3-16C-av
AV-10 3P 20A (C) 10kA EKF AVERES	20	C	3	mcb10-3-20C-av
AV-10 3P 25A (C) 10kA EKF AVERES	25	C	3	mcb10-3-25C-av
AV-10 3P 32A (C) 10kA EKF AVERES	32	C	3	mcb10-3-32C-av
AV-10 3P 40A (C) 10kA EKF AVERES	40	C	3	mcb10-3-40C-av
AV-10 3P 50A (C) 10kA EKF AVERES	50	C	3	mcb10-3-50C-av
AV-10 3P 63A (C) 10kA EKF AVERES	63	C	3	mcb10-3-63C-av
AV-10 4P 1A (C) 10kA EKF AVERES	1	C	4	mcb10-4-01C-av
AV-10 4P 2A (C) 10kA EKF AVERES	2	C	4	mcb10-4-02C-av
AV-10 4P 3A (C) 10kA EKF AVERES	3	C	4	mcb10-4-03C-av
AV-10 4P 4A (C) 10kA EKF AVERES	4	C	4	mcb10-4-04C-av
AV-10 4P 6A (C) 10kA EKF AVERES	6	C	4	mcb10-4-06C-av
AV-10 4P 10A (C) 10kA EKF AVERES	10	C	4	mcb10-4-10C-av
AV-10 4P 16A (C) 10kA EKF AVERES	16	C	4	mcb10-4-16C-av
AV-10 4P 20A (C) 10kA EKF AVERES	20	C	4	mcb10-4-20C-av
AV-10 4P 25A (C) 10kA EKF AVERES	25	C	4	mcb10-4-25C-av
AV-10 4P 32A (C) 10kA EKF AVERES	32	C	4	mcb10-4-32C-av
AV-10 4P 40A (C) 10kA EKF AVERES	40	C	4	mcb10-4-40C-av

Наименование	Номинальный ток, А	Характеристика срабатывания	Количество полюсов	Артикул
AV-10 4P 50A (C) 10kA EKF AVERES	50	C	4	mcb10-4-50C-av
AV-10 4P 63A (C) 10kA EKF AVERES	63	C	4	mcb10-4-63C-av
AV-10 1P 1A (D) 10kA EKF AVERES	1	D	1	mcb10-1-01D-av
AV-10 1P 2A (D) 10kA EKF AVERES	2	D	1	mcb10-1-02D-av
AV-10 1P 3A (D) 10kA EKF AVERES	3	D	1	mcb10-1-03D-av
AV-10 1P 4A (D) 10kA EKF AVERES	4	D	1	mcb10-1-04D-av
AV-10 1P 6A (D) 10kA EKF AVERES	6	D	1	mcb10-1-06D-av
AV-10 1P 10A (D) 10kA EKF AVERES	10	D	1	mcb10-1-10D-av
AV-10 1P 16A (D) 10kA EKF AVERES	16	D	1	mcb10-1-16D-av
AV-10 1P 20A (D) 10kA EKF AVERES	20	D	1	mcb10-1-20D-av
AV-10 1P 25A (D) 10kA EKF AVERES	25	D	1	mcb10-1-25D-av
AV-10 1P 32A (D) 10kA EKF AVERES	32	D	1	mcb10-1-32D-av
AV-10 1P 40A (D) 10kA EKF AVERES	40	D	1	mcb10-1-40D-av
AV-10 1P 50A (D) 10kA EKF AVERES	50	D	1	mcb10-1-50D-av
AV-10 1P 63A (D) 10kA EKF AVERES	63	D	1	mcb10-1-63D-av
AV-10 2P 1A (D) 10kA EKF AVERES	1	D	2	mcb10-2-01D-av
AV-10 2P 2A (D) 10kA EKF AVERES	2	D	2	mcb10-2-02D-av
AV-10 2P 3A (D) 10kA EKF AVERES	3	D	2	mcb10-2-03D-av
AV-10 2P 4A (D) 10kA EKF AVERES	4	D	2	mcb10-2-04D-av
AV-10 2P 6A (D) 10kA EKF AVERES	6	D	2	mcb10-2-06D-av
AV-10 2P 10A (D) 10kA EKF AVERES	10	D	2	mcb10-2-10D-av
AV-10 2P 16A (D) 10kA EKF AVERES	16	D	2	mcb10-2-16D-av
AV-10 2P 20A (D) 10kA EKF AVERES	20	D	2	mcb10-2-20D-av
AV-10 2P 25A (D) 10kA EKF AVERES	25	D	2	mcb10-2-25D-av
AV-10 2P 32A (D) 10kA EKF AVERES	32	D	2	mcb10-2-32D-av
AV-10 2P 40A (D) 10kA EKF AVERES	40	D	2	mcb10-2-40D-av
AV-10 2P 50A (D) 10kA EKF AVERES	50	D	2	mcb10-2-50D-av
AV-10 2P 63A (D) 10kA EKF AVERES	63	D	2	mcb10-2-63D-av
AV-10 3P 1A (D) 10kA EKF AVERES	1	D	3	mcb10-3-01D-av
AV-10 3P 2A (D) 10kA EKF AVERES	2	D	3	mcb10-3-02D-av
AV-10 3P 3A (D) 10kA EKF AVERES	3	D	3	mcb10-3-03D-av
AV-10 3P 4A (D) 10kA EKF AVERES	4	D	3	mcb10-3-04D-av
AV-10 3P 6A (D) 10kA EKF AVERES	6	D	3	mcb10-3-06D-av
AV-10 3P 10A (D) 10kA EKF AVERES	10	D	3	mcb10-3-10D-av
AV-10 3P 16A (D) 10kA EKF AVERES	16	D	3	mcb10-3-16D-av
AV-10 3P 20A (D) 10kA EKF AVERES	20	D	3	mcb10-3-20D-av
AV-10 3P 25A (D) 10kA EKF AVERES	25	D	3	mcb10-3-25D-av
AV-10 3P 32A (D) 10kA EKF AVERES	32	D	3	mcb10-3-32D-av
AV-10 3P 40A (D) 10kA EKF AVERES	40	D	3	mcb10-3-40D-av
AV-10 3P 50A (D) 10kA EKF AVERES	50	D	3	mcb10-3-50D-av
AV-10 3P 63A (D) 10kA EKF AVERES	63	D	3	mcb10-3-63D-av
AV-10 4P 1A (D) 10kA EKF AVERES	1	D	4	mcb10-4-01D-av
AV-10 4P 2A (D) 10kA EKF AVERES	2	D	4	mcb10-4-02D-av
AV-10 4P 3A (D) 10kA EKF AVERES	3	D	4	mcb10-4-03D-av
AV-10 4P 4A (D) 10kA EKF AVERES	4	D	4	mcb10-4-04D-av
AV-10 4P 6A (D) 10kA EKF AVERES	6	D	4	mcb10-4-06D-av
AV-10 4P 10A (D) 10kA EKF AVERES	10	D	4	mcb10-4-10D-av
AV-10 4P 16A (D) 10kA EKF AVERES	16	D	4	mcb10-4-16D-av
AV-10 4P 20A (D) 10kA EKF AVERES	20	D	4	mcb10-4-20D-av
AV-10 4P 25A (D) 10kA EKF AVERES	25	D	4	mcb10-4-25D-av
AV-10 4P 32A (D) 10kA EKF AVERES	32	D	4	mcb10-4-32D-av
AV-10 4P 40A (D) 10kA EKF AVERES	40	D	4	mcb10-4-40D-av
AV-10 4P 50A (D) 10kA EKF AVERES	50	D	4	mcb10-4-50D-av
AV-10 4P 63A (D) 10kA EKF AVERES	63	D	4	mcb10-4-63D-av

AVERES

ТЕХНИЧЕСКИЕ ХАРАКТЕРИСТИКИ

Параметры	Значения
Количество полюсов	1, 2, 3, 4
Номинальное напряжение, В	230 / 400 AC
Номинальные токи, А	1, 2, 3, 4, 6, 10, 13, 16, 20, 25, 32, 40, 50, 63
Характеристики срабатывания	B, C, D
Номинальная предельная отключающая способность Icn, А	10 000
Рабочая отключающая способность Ics, А	7500
Номинальная частота, Гц	50/60
Класс токоограничения	3
Импульсное выдерживаемое напряжение, кВ	6,2
Механическая износостойкость, циклов	20 000
Электрическая износостойкость, циклов	10 000
Клеммы (мм²), жесткий провод	25

Дополнительные устройства

- Дополнительные контакты AV-OF, AV-SD.
- Независимый расцепитель AV-SNT.
- Расцепитель минимального напряжения AV-MIN.
- Расцепитель максимального и минимального напряжения AV-MM.
- Моторный привод M6 (для 1P и 2P).
- Моторный привод M1 (для 1P и 2P).

Типовые схемы подключения

Количество полюсов			
1P	2P	3P	4P

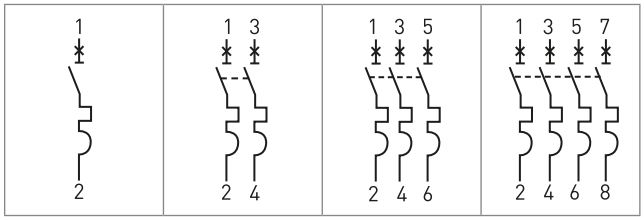

Габаритные и установочные размеры

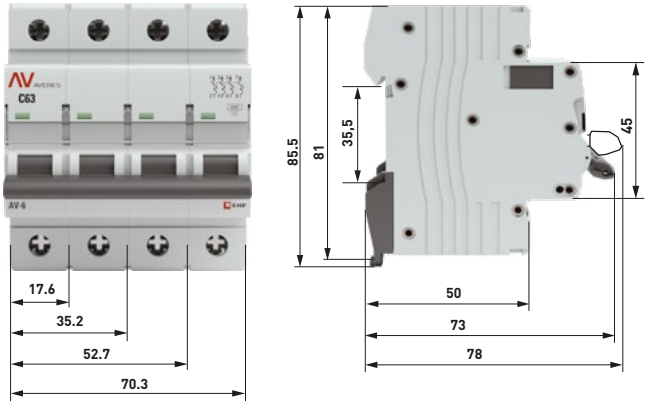

Характеристики срабатывания

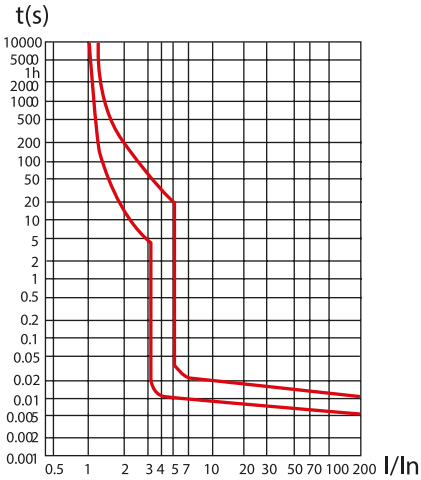

B

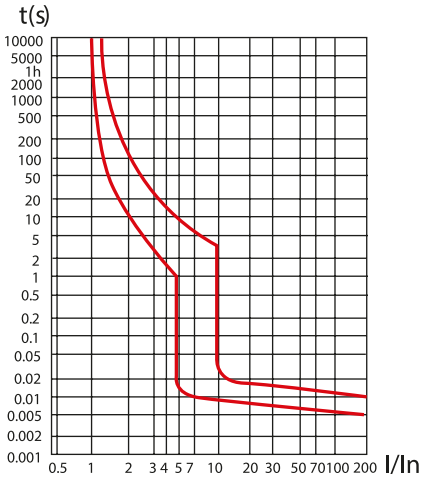

C

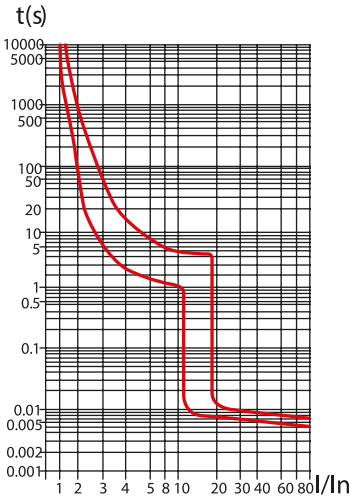

D

Выключатели автоматические серии AV-6 DC EKF AVERES

AV-6 DC **X**P **XX**A (**X**) **XX**kA EKF AVERES

- Серия
- Постоянный ток
- Количество полюсов
- Номинальный ток нагрузки, А
- Тип характеристики отключения
- Номинальная отключающая способность, кА

IP20 | ГАРАНТИЯ 10 ЛЕТ | Al/Cu | EAC

ГОСТ IEC 60898-2

Автоматические выключатели для постоянного тока AV-6 DC EKF AVERES предназначены для защиты электрических цепей постоянного тока от токов перегрузки и короткого замыкания, проведения тока в нормальном режиме и оперативных включений и отключений цепей постоянного тока. Полный набор аксессуаров для расширения функций. Гарантийные обязательства 10 лет.

Механизм мгновенной коммутации (ММК)

Жесткий корпус, 9 заклепок

Удобное окно для маркировки цепи

Литая лицевая панель

Окно реального состояния контактов с защитой от искр

Возможна коммутация алюминиевым и медным проводом

Наименование	Номинальный ток, А	Количество полюсов	Артикул
AV-6 DC 1P 1A (C) 6kA EKF AVERES	1	1	mcb6-DC-1-01C-av
AV-6 DC 1P 2A (C) 6kA EKF AVERES	2	1	mcb6-DC-1-02C-av
AV-6 DC 1P 3A (C) 6kA EKF AVERES	3	1	mcb6-DC-1-03C-av
AV-6 DC 1P 4A (C) 6kA EKF AVERES	4	1	mcb6-DC-1-04C-av
AV-6 DC 1P 6A (C) 6kA EKF AVERES	6	1	mcb6-DC-1-06C-av
AV-6 DC 1P 10A (C) 6kA EKF AVERES	10	1	mcb6-DC-1-10C-av
AV-6 DC 1P 13A (C) 6kA EKF AVERES	13	1	mcb6-DC-1-13C-av
AV-6 DC 1P 16A (C) 6kA EKF AVERES	16	1	mcb6-DC-1-16C-av
AV-6 DC 1P 20A (C) 6kA EKF AVERES	20	1	mcb6-DC-1-20C-av
AV-6 DC 1P 25A (C) 6kA EKF AVERES	25	1	mcb6-DC-1-25C-av
AV-6 DC 1P 32A (C) 6kA EKF AVERES	32	1	mcb6-DC-1-32C-av
AV-6 DC 1P 40A (C) 6kA EKF AVERES	40	1	mcb6-DC-1-40C-av
AV-6 DC 1P 50A (C) 6kA EKF AVERES	50	1	mcb6-DC-1-50C-av
AV-6 DC 1P 63A (C) 6kA EKF AVERES	63	1	mcb6-DC-1-63C-av
AV-6 DC 2P 1A (C) 6kA EKF AVERES	1	2	mcb6-DC-2-01C-av
AV-6 DC 2P 2A (C) 6kA EKF AVERES	2	2	mcb6-DC-2-02C-av
AV-6 DC 2P 3A (C) 6kA EKF AVERES	3	2	mcb6-DC-2-03C-av
AV-6 DC 2P 4A (C) 6kA EKF AVERES	4	2	mcb6-DC-2-04C-av
AV-6 DC 2P 6A (C) 6kA EKF AVERES	6	2	mcb6-DC-2-06C-av
AV-6 DC 2P 10A (C) 6kA EKF AVERES	10	2	mcb6-DC-2-10C-av
AV-6 DC 2P 13A (C) 6kA EKF AVERES	13	2	mcb6-DC-2-13C-av
AV-6 DC 2P 16A (C) 6kA EKF AVERES	16	2	mcb6-DC-2-16C-av
AV-6 DC 2P 20A (C) 6kA EKF AVERES	20	2	mcb6-DC-2-20C-av
AV-6 DC 2P 25A (C) 6kA EKF AVERES	25	2	mcb6-DC-2-25C-av
AV-6 DC 2P 32A (C) 6kA EKF AVERES	32	2	mcb6-DC-2-32C-av
AV-6 DC 2P 40A (C) 6kA EKF AVERES	40	2	mcb6-DC-2-40C-av
AV-6 DC 2P 50A (C) 6kA EKF AVERES	50	2	mcb6-DC-2-50C-av
AV-6 DC 2P 63A (C) 6kA EKF AVERES	63	2	mcb6-DC-2-63C-av

Наименование	Номинальный ток, А	Количество полюсов	Артикул
AV-6 DC 3P 1A (C) 6kA EKF AVERES	1	3	mcb6-DC-3-01C-av
AV-6 DC 3P 2A (C) 6kA EKF AVERES	2	3	mcb6-DC-3-02C-av
AV-6 DC 3P 3A (C) 6kA EKF AVERES	3	3	mcb6-DC-3-03C-av
AV-6 DC 3P 4A (C) 6kA EKF AVERES	4	3	mcb6-DC-3-04C-av
AV-6 DC 3P 6A (C) 6kA EKF AVERES	6	3	mcb6-DC-3-06C-av
AV-6 DC 3P 10A (C) 6kA EKF AVERES	10	3	mcb6-DC-3-10C-av
AV-6 DC 3P 13A (C) 6kA EKF AVERES	13	3	mcb6-DC-3-13C-av
AV-6 DC 3P 16A (C) 6kA EKF AVERES	16	3	mcb6-DC-3-16C-av
AV-6 DC 3P 20A (C) 6kA EKF AVERES	20	3	mcb6-DC-3-20C-av
AV-6 DC 3P 25A (C) 6kA EKF AVERES	25	3	mcb6-DC-3-25C-av
AV-6 DC 3P 32A (C) 6kA EKF AVERES	32	3	mcb6-DC-3-32C-av
AV-6 DC 3P 40A (C) 6kA EKF AVERES	40	3	mcb6-DC-3-40C-av
AV-6 DC 3P 50A (C) 6kA EKF AVERES	50	3	mcb6-DC-3-50C-av
AV-6 DC 3P 63A (C) 6kA EKF AVERES	63	3	mcb6-DC-3-63C-av
AV-6 DC 4P 1A (C) 6kA EKF AVERES	1	4	mcb6-DC-4-01C-av
AV-6 DC 4P 2A (C) 6kA EKF AVERES	2	4	mcb6-DC-4-02C-av
AV-6 DC 4P 3A (C) 6kA EKF AVERES	3	4	mcb6-DC-4-03C-av
AV-6 DC 4P 4A (C) 6kA EKF AVERES	4	4	mcb6-DC-4-04C-av
AV-6 DC 4P 6A (C) 6kA EKF AVERES	6	4	mcb6-DC-4-06C-av
AV-6 DC 4P 10A (C) 6kA EKF AVERES	10	4	mcb6-DC-4-10C-av
AV-6 DC 4P 13A (C) 6kA EKF AVERES	13	4	mcb6-DC-4-13C-av
AV-6 DC 4P 16A (C) 6kA EKF AVERES	16	4	mcb6-DC-4-16C-av
AV-6 DC 4P 20A (C) 6kA EKF AVERES	20	4	mcb6-DC-4-20C-av
AV-6 DC 4P 25A (C) 6kA EKF AVERES	25	4	mcb6-DC-4-25C-av
AV-6 DC 4P 32A (C) 6kA EKF AVERES	32	4	mcb6-DC-4-32C-av
AV-6 DC 4P 40A (C) 6kA EKF AVERES	40	4	mcb6-DC-4-40C-av
AV-6 DC 4P 50A (C) 6kA EKF AVERES	50	4	mcb6-DC-4-50C-av
AV-6 DC 4P 63A (C) 6kA EKF AVERES	63	4	mcb6-DC-4-63C-av

AVERES

ТЕХНИЧЕСКИЕ ХАРАКТЕРИСТИКИ

Параметры	Значения
Количество полюсов	1, 2, 3, 4
Номинальное напряжение, В	1П: 250В DC, 2П: 500В DC, 3П: 600В DC, 4P: 800В DC
Номинальные токи, А	1, 2, 3, 4, 6, 10, 13, 16, 20, 25, 32, 40, 50, 63
Характеристики срабатывания	C
Номинальная отключающая способность Icn, А	6000
Импульсное выдерживаемое напряжение, кВ	6,2
Механическая износостойкость, циклов	20 000
Электрическая износостойкость, циклов	10 000
Клеммы (мм^2), жесткий провод	25

Дополнительные устройства

- Дополнительные контакты AV-OF, AV-SD.
- Независимый расцепитель AV-SNT.
- Расцепитель минимального напряжения AV-MIN.
- Расцепитель максимального и минимального напряжения AV-MM.
- Моторный привод M6 (для 1P и 2P).
- Моторный привод M1 (для 1P и 2P).

Типовые схемы подключения

Применение AV-6 DC в сети с одной заземленной полярностью

250 В	500 В	600 В	800 В

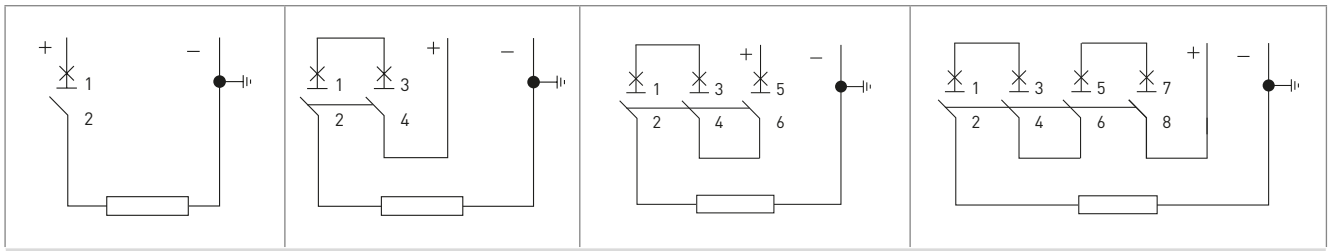

Применение AV-6 DC в сети, изолированной от земли

250 В	500 В	600 В	800 В

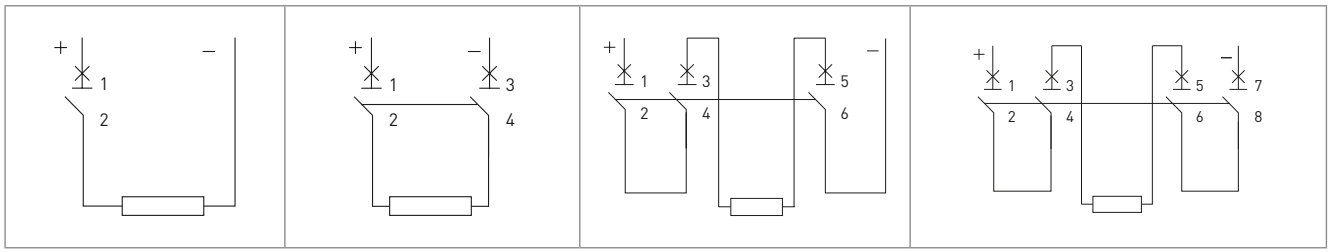

Анод и катод обязательно подключать в соответствующие клеммы автоматических выключателей. Сечение клемм: 1–32 А 25 мм^2 и менее; 40–63 А 35 мм^2 и менее.

Характеристики срабатывания

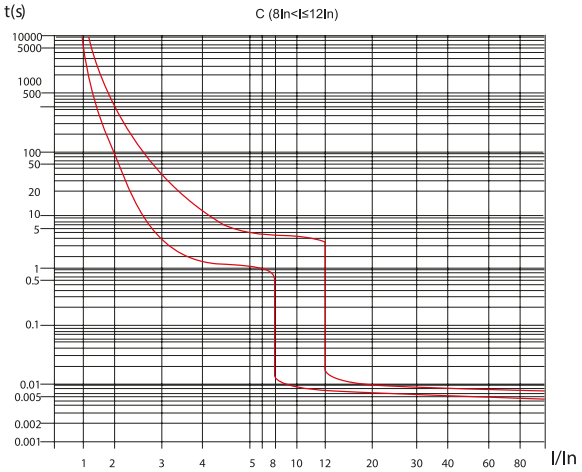

Габаритные и установочные размеры

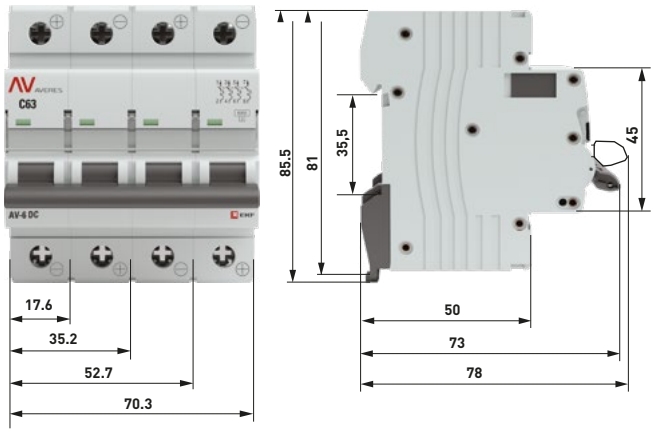

Выключатели автоматические ВА 47-63 4,5 кА EKF PROxima

XP XXA (X) XXkA BA 47-63 EKF PROxima

- Количество полюсов
- Номинальный ток нагрузки, А
- Тип характеристики отключения
- Номинальная отключающая способность, кА
- Серия

IP20 | ГАРАНТИЯ 7 ЛЕТ | Al/Cu | EAC

ГОСТ IEC 60898-1

Автоматические выключатели ВА 47-63 4,5 кА EKF PROxima являются механическими коммутационными аппаратами, производятся в одно-, двух-, трех- и четырехполюсном исполнении и соответствуют ГОСТ IEC 60898-1. Особенностью данной серии выключателей является усовершенствованная конструкция. В выключателях имеются пластиковые крышки, закрывающие доступ к винтовому зажиму и служащие для опломбирования выключателей, что исключает несанкционированный доступ к проводникам. Корпус выключателей усилен дополнительными заклепками для устранения эффекта расхождения корпуса. Выключатели оборудованы удобной ручкой управления, обеспечивающей надежное оперирование изделиями. На лицевой панели выключателей имеется цветовой индикатор состояния. Конструкция установочного зажима обеспечивает свободную установку выключателя на DIN-рейку.

Увеличенная твердость винтов

Двухпозиционный зажим на DIN-рейку

Монолитная лицевая панель

Индикаторное окно состояния контактов

Повышенная жесткость корпуса

Панели для пломбировки клемм

Автоматическая доводка рукоятки управления

Момент затяжки и глубина зачистки провода на корпусе

Углубления для удобного демонтажа с DIN-рейки. Можно снять одной отверткой

Клеммы с насечками для надежного соединения с проводниками

Возможна коммутация алюминиевым и медным проводом

Отверстия для крепления U-образной шины типа FORK

Изображение	Наименование	Ном. ток, А	Мощность рассеивания, Вт	Масса нетто, кг	Артикул		
					тип B*	тип C*	тип D*
	BA 47-63, 1P 0,5A_* EKF PROxima	0,5	1	0,100	–	mcb4763-1-0.5C-pro	–
	BA 47-63, 1P 0,8A_* EKF PROxima	0,8	1,1		–	mcb4763-1-0.8C-pro	–
	BA 47-63, 1P 1A_* EKF PROxima	1	1,2		mcb4763-1-01B-pro	mcb4763-1-01C-pro	mcb4763-1-01D-pro
	BA 47-63, 1P 1,6A_* EKF PROxima	1,6	1,3		–	mcb4763-1-1.6C-pro	–
	BA 47-63, 1P 2A_* EKF PROxima	2	1,3		mcb4763-1-02B-pro	mcb4763-1-02C-pro	mcb4763-1-02D-pro
	BA 47-63, 1P 2,5A_* EKF PROxima	2,5	1,3		–	mcb4763-1-2.5C-pro	–
	BA 47-63, 1P 3A_* EKF PROxima	3	1,3		mcb4763-1-03B-pro	mcb4763-1-03C-pro	mcb4763-1-03D-pro
	BA 47-63, 1P 4A_* EKF PROxima	4	1,4		mcb4763-1-04B-pro	mcb4763-1-04C-pro	mcb4763-1-04D-pro
	BA 47-63, 1P 5A_* EKF PROxima	5	1,6		mcb4763-1-05B-pro	mcb4763-1-05C-pro	mcb4763-1-05D-pro
	BA 47-63, 1P 6A_* EKF PROxima	6	1,8		mcb4763-1-06B-pro	mcb4763-1-06C-pro	mcb4763-1-06D-pro
	BA 47-63, 1P 8A_* EKF PROxima	8	1,8		–	mcb4763-1-08C-pro	mcb4763-1-08D-pro
	BA 47-63, 1P 10A_* EKF PROxima	10	1,9		mcb4763-1-10B-pro	mcb4763-1-10C-pro	mcb4763-1-10D-pro
	BA 47-63, 1P 13A_* EKF PROxima	13	2,5		–	mcb4763-1-13C-pro	mcb4763-1-13D-pro
	BA 47-63, 1P 16A_* EKF PROxima	16	2,7		mcb4763-1-16B-pro	mcb4763-1-16C-pro	mcb4763-1-16D-pro
	BA 47-63, 1P 20A_* EKF PROxima	20	3,0		mcb4763-1-20B-pro	mcb4763-1-20C-pro	mcb4763-1-20D-pro
	BA 47-63, 1P 25A_* EKF PROxima	25	3,2		mcb4763-1-25B-pro	mcb4763-1-25C-pro	mcb4763-1-25D-pro
	BA 47-63, 1P 32A_* EKF PROxima	32	3,4		mcb4763-1-32B-pro	mcb4763-1-32C-pro	mcb4763-1-32D-pro
	BA 47-63, 1P 40A_* EKF PROxima	40	3,7		mcb4763-1-40B-pro	mcb4763-1-40C-pro	mcb4763-1-40D-pro
	BA 47-63, 1P 50A_* EKF PROxima	50	4,5		mcb4763-1-50B-pro	mcb4763-1-50C-pro	mcb4763-1-50D-pro
	BA 47-63, 1P 63A_* EKF PROxima	63	5,2		mcb4763-1-63B-pro	mcb4763-1-63C-pro	mcb4763-1-63D-pro

Изображение	Наименование	Ном. ток, А	Мощность рассеивания, Вт	Масса нетто, кг	Артикул		
					тип B*	тип C*	тип D*
	ВА 47-63, 2P 1A_* EKF PROxima	1	2,4	0,200	–	mcb4763-2-01C-pro	mcb4763-2-01D-pro
	ВА 47-63, 2P 1,6A_* EKF PROxima	1,6	2,4		–	mcb4763-2-1.6C-pro	–
	ВА 47-63, 2P 2A_* EKF PROxima	2	2,5		–	mcb4763-2-02C-pro	mcb4763-2-02D-pro
	ВА 47-63, 2P 2,5A _*EKF PROxima	2,5	2,5		–	mcb4763-2-2.5C-pro	mcb4763-2-2.5D-pro
	ВА 47-63, 2P 3A_* EKF PROxima	3	2,6		–	mcb4763-2-03C-pro	mcb4763-2-03D-pro
	ВА 47-63, 2P 4A_* EKF PROxima	4	2,8		–	mcb4763-2-04C-pro	mcb4763-2-04D-pro
	ВА 47-63, 2P 5A_* EKF PROxima	5	3,2		–	mcb4763-2-05C-pro	mcb4763-2-05D-pro
	ВА 47-63, 2P 6A_* EKF PROxima	6	3,6		mcb4763-2-06B-pro	mcb4763-2-06C-pro	mcb4763-2-06D-pro
	ВА 47-63, 2P 8A_* EKF PROxima	8	3,6		–	mcb4763-2-08C-pro	mcb4763-2-08D-pro
	ВА 47-63, 2P 10A_* EKF PROxima	10	3,9		mcb4763-2-10B-pro	mcb4763-2-10C-pro	mcb4763-2-10D-pro
	ВА 47-63, 2P 13A_* EKF PROxima	13	5,3		–	mcb4763-2-13C-pro	mcb4763-2-13D-pro
	ВА 47-63, 2P 16A_* EKF PROxima	16	5,6		mcb4763-2-16B-pro	mcb4763-2-16C-pro	mcb4763-2-16D-pro
	ВА 47-63, 2P 20A_* EKF PROxima	20	6,4		mcb4763-2-20B-pro	mcb4763-2-20C-pro	mcb4763-2-20D-pro
	ВА 47-63, 2P 25A_* EKF PROxima	25	6,6		mcb4763-2-25B-pro	mcb4763-2-25C-pro	mcb4763-2-25D-pro
	ВА 47-63, 2P 32A_* EKF PROxima	32	7,5		mcb4763-2-32B-pro	mcb4763-2-32C-pro	mcb4763-2-32D-pro
	ВА 47-63, 2P 40A_* EKF PROxima	40	8,1		mcb4763-2-40B-pro	mcb4763-2-40C-pro	mcb4763-2-40D-pro
	ВА 47-63, 2P 50A_* EKF PROxima	50	9,9		mcb4763-2-50B-pro	mcb4763-2-50C-pro	mcb4763-2-50D-pro
	ВА 47-63, 2P 63A_* EKF PROxima	63	11,5		mcb4763-2-63B-pro	mcb4763-2-63C-pro	mcb4763-2-63D-pro
	ВА 47-63, 3P 0,5A_* EKF PROxima	0,5	3,6	0,300	–	mcb4763-3-0.5C-pro	–
	ВА 47-63, 3P 1A_* EKF PROxima	1	3,6		–	mcb4763-3-01C-pro	mcb4763-3-01D-pro
	ВА 47-63, 3P 1,6A_* EKF PROxima	1,6	3,7		–	mcb4763-3-1.6C-pro	mcb4763-3-1.6D-pro
	ВА 47-63, 3P 2A_* EKF PROxima	2	3,9		–	mcb4763-3-02C-pro	mcb4763-3-02D-pro
	ВА 47-63, 3P 2,5A_* EKF PROxima	2,5	3,9		–	mcb4763-3-2.5C-pro	mcb4763-3-2.5D-pro
	ВА 47-63, 3P 3A_* EKF PROxima	3	3,9		–	mcb4763-3-03C-pro	mcb4763-3-03D-pro
	ВА 47-63, 3P 3,15A_* EKF PROxima	3,15	4,0		–	–	mcb4763-3-3.15D-pro
	ВА 47-63, 3P 4A_* EKF PROxima	4	4,2		–	mcb4763-3-04C-pro	mcb4763-3-04D-pro
	ВА 47-63, 3P 5A_* EKF PROxima	5	4,8		–	mcb4763-3-05C-pro	mcb4763-3-05D-pro
	ВА 47-63, 3P 6A_* EKF PROxima	6	5,5		mcb4763-3-06B-pro	mcb4763-3-06C-pro	mcb4763-3-06D-pro
	ВА 47-63, 3P 6,3A_* EKF PROxima	6,3	5,5		–	–	mcb4763-3-6.3D-pro
	ВА 47-63, 3P 8A_* EKF PROxima	8	5,5		–	mcb4763-3-08C-pro	mcb4763-3-08D-pro
	ВА 47-63, 3P 10A_* EKF PROxima	10	5,9		mcb4763-3-10B-pro	mcb4763-3-10C-pro	mcb4763-3-10D-pro
	ВА 47-63, 3P 12.5A_* EKF PROxima	12,5	6,5		–	–	mcb4763-3-12.5D-pro
	ВА 47-63, 3P 13A_* EKF PROxima	13	7,8		–	mcb4763-3-13C-pro	mcb4763-3-13D-pro
	ВА 47-63, 3P 16A_* EKF PROxima	16	8,1		mcb4763-3-16B-pro	mcb4763-3-16C-pro	mcb4763-3-16D-pro
	ВА 47-63, 3P 20A_* EKF PROxima	20	9,4		mcb4763-3-20B-pro	mcb4763-3-20C-pro	mcb4763-3-20D-pro
	ВА 47-63, 3P 25A_* EKF PROxima	25	9,8		mcb4763-3-25B-pro	mcb4763-3-25C-pro	mcb4763-3-25D-pro
	ВА 47-63, 3P 31,5A_* EKF PROxima	31,5	10,1		–	–	mcb4763-3-31.5D-pro
	ВА 47-63, 3P 32A_* EKF PROxima	32	11,2		mcb4763-3-32B-pro	mcb4763-3-32C-pro	mcb4763-3-32D-pro
	ВА 47-63, 3P 40A_* EKF PROxima	40	12,1		mcb4763-3-40B-pro	mcb4763-3-40C-pro	mcb4763-3-40D-pro
	ВА 47-63, 3P 50A_* EKF PROxima	50	14,9		mcb4763-3-50B-pro	mcb4763-3-50C-pro	mcb4763-3-50D-pro
	ВА 47-63, 3P 63A_* EKF PROxima	63	17,2		mcb4763-3-63B-pro	mcb4763-3-63C-pro	mcb4763-3-63D-pro

Выключатели автоматические ВА 47-63 6 кА EKF PROxima

XP XXA (X) XXkA BA 47-63 EKF PROxima

- Количество полюсов
- Номинальный ток нагрузки, А
- Тип характеристики отключения
- Номинальная отключающая способность, кА
- Серия

IP20 | ГАРАНТИЯ 7 ЛЕТ | Al/Cu | EAC

ГОСТ IEC 60898-1

Автоматические выключатели ВА 47-63 6 кА EKF PROxima являются механическими коммутационными аппаратами, производятся в одно-, двух-, трех- и четырехполюсном исполнении и соответствуют ГОСТ IEC 60898-1. Особенностью данной серии выключателей является усовершенствованная конструкция. В выключателях имеются пластиковые крышки, закрывающие доступ к винтовому зажиму и служащие для опломбирования выключателей, что исключает несанкционированный доступ к проводникам. Корпус выключателей усилен дополнительными заклепками для устранения эффекта расхождения корпуса. Выключатели оборудованы удобной ручкой управления, обеспечивающей надежное оперирование изделиями. На лицевой панели выключателей имеется цветовой индикатор состояния. Конструкция установочного зажима обеспечивает свободную установку выключателя на DIN-рейку. Возможна коммутация алюминиевым и медным проводом.

Отверстия для крепления U-образной шины типа FORK

Автоматическая доводка рукоятки управления

Момент затяжки и глубина зачистки провода на корпусе

Углубления для удобного демонтажа с DIN-рейки. Можно снять одной отверткой

Клеммы с насечками для надежного соединения с проводниками

Возможна коммутация алюминиевым и медным проводом

Изображение	Наименование	Ном. ток, А	Мощность рассеивания, Вт	Масса нетто, кг	Артикул		
					тип B*	тип C*	тип D*
	ВА 47-63 6кА, 1P 6А_* EKF PROxima	6	1,6	0,100	mcb4763-6-1-06B-pro	mcb4763-6-1-06C-pro	mcb4763-6-1-06D-pro
	ВА 47-63 6кА, 1P 10А_* EKF PROxima	10	2,0		mcb4763-6-1-10B-pro	mcb4763-6-1-10C-pro	mcb4763-6-1-10D-pro
	ВА 47-63 6кА, 1P 16А_* EKF PROxima	16	2,5		mcb4763-6-1-16B-pro	mcb4763-6-1-16C-pro	mcb4763-6-1-16D-pro
	ВА 47-63 6кА, 1P 20А_* EKF PROxima	20	3,0		mcb4763-6-1-20B-pro	mcb4763-6-1-20C-pro	mcb4763-6-1-20D-pro
	ВА 47-63 6кА, 1P 25А_* EKF PROxima	25	3,5		mcb4763-6-1-25B-pro	mcb4763-6-1-25C-pro	mcb4763-6-1-25D-pro
	ВА 47-63 6кА, 1P 32А_* EKF PROxima	32	5,0		mcb4763-6-1-32B-pro	mcb4763-6-1-32C-pro	mcb4763-6-1-32D-pro
	ВА 47-63 6кА, 1P 40А_* EKF PROxima	40	6,0		mcb4763-6-1-40B-pro	mcb4763-6-1-40C-pro	mcb4763-6-1-40D-pro
	ВА 47-63 6кА, 1P 50А_* EKF PROxima	50	8,0		mcb4763-6-1-50B-pro	mcb4763-6-1-50C-pro	mcb4763-6-1-50D-pro
	ВА 47-63 6кА, 1P 63А_* EKF PROxima	63	11,0		mcb4763-6-1-63B-pro	mcb4763-6-1-63C-pro	mcb4763-6-1-63D-pro
	ВА 47-63 6кА, 2P 6А_* EKF PROxima	6	3,2	0,200	mcb4763-6-2-06B-pro	mcb4763-6-2-06C-pro	mcb4763-6-2-06D-pro
	ВА 47-63 6кА, 2P 10А_* EKF PROxima	10	4,0		mcb4763-6-2-10B-pro	mcb4763-6-2-10C-pro	mcb4763-6-2-10D-pro
	ВА 47-63 6кА, 2P 16А_* EKF PROxima	16	5,0		mcb4763-6-2-16B-pro	mcb4763-6-2-16C-pro	mcb4763-6-2-16D-pro
	ВА 47-63 6кА, 2P 20А_* EKF PROxima	20	6,0		mcb4763-6-2-20B-pro	mcb4763-6-2-20C-pro	mcb4763-6-2-20D-pro
	ВА 47-63 6кА, 2P 25А_* EKF PROxima	25	7,0		mcb4763-6-2-25B-pro	mcb4763-6-2-25C-pro	mcb4763-6-2-25D-pro
	ВА 47-63 6кА, 2P 32А_* EKF PROxima	32	10,0		mcb4763-6-2-32B-pro	mcb4763-6-2-32C-pro	mcb4763-6-2-32D-pro
	ВА 47-63 6кА, 2P 40А_* EKF PROxima	40	12,0		mcb4763-6-2-40B-pro	mcb4763-6-2-40C-pro	mcb4763-6-2-40D-pro
	ВА 47-63 6кА, 2P 50А_* EKF PROxima	50	16,0		mcb4763-6-2-50B-pro	mcb4763-6-2-50C-pro	mcb4763-6-2-50D-pro
	ВА 47-63 6кА, 2P 63А_* EKF PROxima	63	22,0		mcb4763-6-2-63B-pro	mcb4763-6-2-63C-pro	mcb4763-6-2-63D-pro
	ВА 47-63 6кА, 3P 6А_* EKF PROxima	6	5,0	0,300	mcb4763-6-3-06B-pro	mcb4763-6-3-06C-pro	mcb4763-6-3-06D-pro
	ВА 47-63 6кА, 3P 10А_* EKF PROxima	10	6,0		mcb4763-6-3-10B-pro	mcb4763-6-3-10C-pro	mcb4763-6-3-10D-pro
	ВА 47-63 6кА, 3P 16А_* EKF PROxima	16	7,5		mcb4763-6-3-16B-pro	mcb4763-6-3-16C-pro	mcb4763-6-3-16D-pro
	ВА 47-63 6кА, 3P 20А_* EKF PROxima	20	9,0		mcb4763-6-3-20B-pro	mcb4763-6-3-20C-pro	mcb4763-6-3-20D-pro
	ВА 47-63 6кА, 3P 25А_* EKF PROxima	25	10,5		mcb4763-6-3-25B-pro	mcb4763-6-3-25C-pro	mcb4763-6-3-25D-pro
	ВА 47-63 6кА, 3P 32А_* EKF PROxima	32	15,0		mcb4763-6-3-32B-pro	mcb4763-6-3-32C-pro	mcb4763-6-3-32D-pro
	ВА 47-63 6кА, 3P 40А_* EKF PROxima	40	18,0		mcb4763-6-3-40B-pro	mcb4763-6-3-40C-pro	mcb4763-6-3-40D-pro
	ВА 47-63 6кА, 3P 50А_* EKF PROxima	50	24,0		mcb4763-6-3-50B-pro	mcb4763-6-3-50C-pro	mcb4763-6-3-50D-pro
	ВА 47-63 6кА, 3P 63А_* EKF PROxima	63	33,0		mcb4763-6-3-63B-pro	mcb4763-6-3-63C-pro	mcb4763-6-3-63D-pro

ТЕХНИЧЕСКИЕ ХАРАКТЕРИСТИКИ

Параметры	Значения	
	ВА 47-63 4,5 кА	ВА 47-63 6 кА
Номинальная наибольшая отключающая способность, А	4500	6000
Коммутационная износостойкость, кол-во циклов	10 000	
Механическая износостойкость, кол-во циклов	20 000	
Сечение подключаемого провода, мм²	От 1 до 25	
Момент затяжки, Н·м	2,5	
Номинальное фазное напряжение частотой 50 Гц, В	230	
Номинальное линейное напряжение частотой 50 Гц, В	400	
Степень защиты	IP 20	
Степень защиты аппарата в модульном шкафу	IP 40	
Время срабатывания при коротком замыкании не более, сек.	0,01	
Климатическое исполнение	УХЛ 4	
Категория применения	А	
Масса нетто одного полюса, кг	0,1	

Характеристики срабатывания выключателей ВА 47-63 4,5 кА и ВА 47-63 6 кА EKF PROxima

B – срабатывание электромагнитной защиты между 3- и 5-кратным значениями номинального тока.
C – срабатывание электромагнитной защиты между 5- и 10-кратным значениями номинального тока.
D – срабатывание электромагнитной защиты между 10- и 14-кратным значениями номинального тока.

Температурный коэффициент

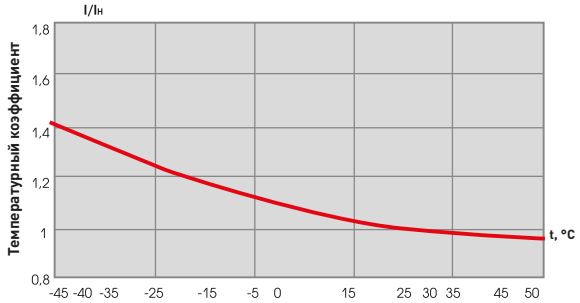

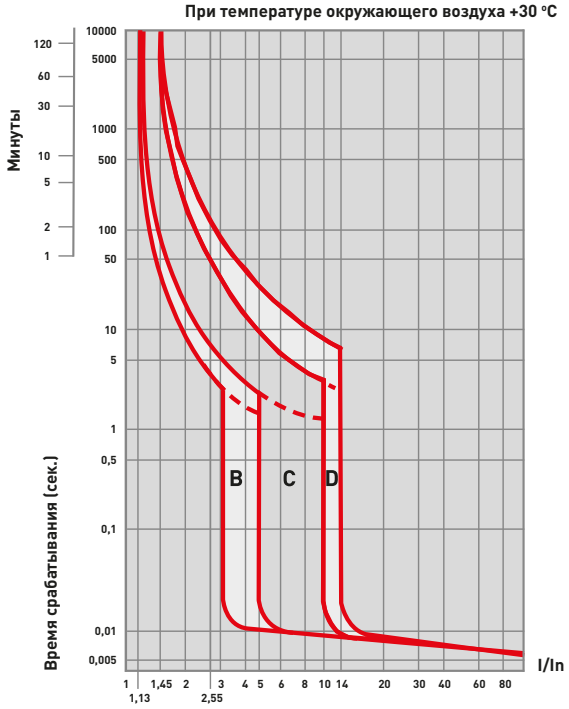

Особенности эксплуатации и монтажа

1. Присоединение.

Проводник			Шина соединительная	
			ВА 47-63 4,5 кА	ВА 47-63 6 кА
жесткий	гибкий	с наконечником	PIN, FORK	PIN, FORK

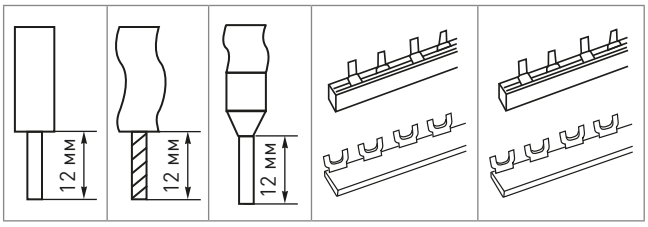

2. Подключение дополнительных устройств:

- возможна коммутация алюминиевым и медным проводом;
- установка аварийного контакта АК-47 EKF PROxima (отверстие слева);
- установка блок-контакта БК-47 EKF PROxima (отверстие слева);
- установка расцепителя минимального и максимального напряжения РММ-47 EKF PROxima (отверстие справа);
- установка расцепителя независимого РН-47 EKF PROxima (отверстие справа).

Типовые схемы подключения

Количество полюсов			
1P	2P	3P	4P

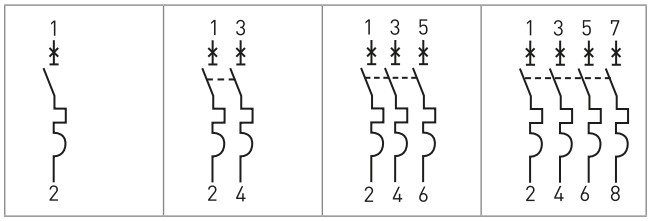

Габаритные и установочные размеры

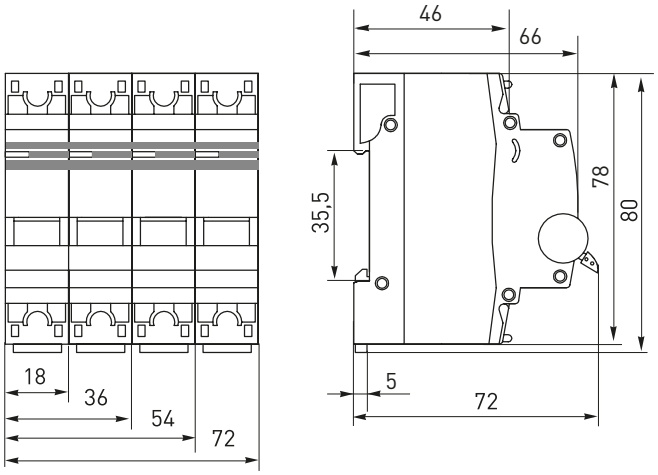

Типовая комплектация

1. Выключатель автоматический ВА 47-63 4,5 кА EKF PROxima или ВА 47-63 6 кА EKF PROxima.
2. Паспорт.

Выключатели автоматические ВА 47-63М с электромагнитным расцепителем 6кА до 63А EKF PROxima

XP XXA (X) XXkA BA 47-63M EKF PROxima

- Количество полюсов
- Номинальный ток нагрузки, А
- Тип характеристики отключения
- Номинальная отключающая способность, кА
- Серия

IP20 | ГАРАНТИЯ 7 ЛЕТ | Al/Cu | EAC

ГОСТ IEC 60898-1

Автоматические выключатели ВА 47-63М с электромагнитным расцепителем 6 кА EKF PROxima являются механическими коммутационными аппаратами, производятся в одно-, двух- и трехполюсном исполнении. Выключатели данной серии оснащены электромагнитным расцепителем защиты от короткого замыкания. Тепловой расцепитель защиты от перегрузки отсутствует.
Особенностью данной серии выключателей является усовершенствованная конструкция. В выключателях имеются пластиковые крышки, закрывающие доступ к винтовому зажиму и служащие для опломбирования выключателей, что исключает несанкционированный доступ к проводникам. Корпус выключателей усилен дополнительными заклепками для устранения эффекта расхождения корпуса. Выключатели оборудованы удобной ручкой управления, обеспечивающей надежное оперирование изделиями. Конструкция установочного зажима обеспечивает свободный монтаж выключателя на DIN-рейку. Возможна коммутация алюминиевым и медным проводом.

Изображение	Наименование	Ном. ток, А	Мощность рассеивания, Вт	Масса нетто, кг	Артикул	
					тип C*	тип D*
	ВА 47-63М 6кА, 1Р 1А_* EKF PROxima	1	0,8	0,09	–	mcb4763m-6-1-1D-pro
	ВА 47-63М 6кА, 1Р 2А_* EKF PROxima	2	1		–	mcb4763m-6-1-2D-pro
	ВА 47-63М 6кА, 1Р 4А_* EKF PROxima	4	1,4		–	mcb4763m-6-1-4D-pro
	ВА 47-63М 6кА, 1Р 6А_* EKF PROxima	6	1,6		–	mcb4763m-6-1-6D-pro
	ВА 47-63М 6кА, 1Р 10А_* EKF PROxima	10	2,0		mcb4763m-6-1-10C-pro	mcb4763m-6-1-10D-pro
	ВА 47-63М 6кА, 1Р 16А_* EKF PROxima	16	2,5		mcb4763m-6-1-16C-pro	mcb4763m-6-1-16D-pro
	ВА 47-63М 6кА, 1Р 20А_* EKF PROxima	20	3,0		mcb4763m-6-1-20C-pro	mcb4763m-6-1-20D-pro
	ВА 47-63М 6кА, 1Р 25А_* EKF PROxima	25	3,5		mcb4763m-6-1-25C-pro	mcb4763m-6-1-25D-pro
	ВА 47-63М 6кА, 1Р 32А_* EKF PROxima	32	5,0		mcb4763m-6-1-32C-pro	mcb4763m-6-1-32D-pro
	ВА 47-63М 6кА, 1Р 40А_* EKF PROxima	40	6,0		mcb4763m-6-1-40C-pro	mcb4763m-6-1-40D-pro
	ВА 47-63М 6кА, 1Р 50А_* EKF PROxima	50	8,0		mcb4763m-6-1-50C-pro	mcb4763m-6-1-50D-pro
	ВА 47-63М 6кА, 1Р 63А_* EKF PROxima	63	11,0		mcb4763m-6-1-63C-pro	mcb4763m-6-1-63D-pro
	ВА 47-63М 6кА, 2Р 1А_* EKF PROxima	1	1,6	0,180	–	mcb4763m-6-2-1D-pro
	ВА 47-63М 6кА, 2Р 2А_* EKF PROxima	2	2		–	mcb4763m-6-2-2D-pro
	ВА 47-63М 6кА, 2Р 4А_* EKF PROxima	4	2,8		–	mcb4763m-6-2-4D-pro
	ВА 47-63М 6кА, 2Р 6А_* EKF PROxima	6	3,2		–	mcb4763m-6-2-6D-pro
	ВА 47-63М 6кА, 2Р 10А_* EKF PROxima	10	4		mcb4763m-6-2-10C-pro	mcb4763m-6-2-10D-pro
	ВА 47-63М 6кА, 2Р 16А_* EKF PROxima	16	5		mcb4763m-6-2-16C-pro	mcb4763m-6-2-16D-pro
	ВА 47-63М 6кА, 2Р 20А_* EKF PROxima	20	6		mcb4763m-6-2-20C-pro	mcb4763m-6-2-20D-pro
	ВА 47-63М 6кА, 2Р 25А_* EKF PROxima	25	7		mcb4763m-6-2-25C-pro	mcb4763m-6-2-25D-pro
	ВА 47-63М 6кА, 2Р 32А_* EKF PROxima	32	10		mcb4763m-6-2-32C-pro	mcb4763m-6-2-32D-pro
	ВА 47-63М 6кА, 2Р 40А_* EKF PROxima	40	12		mcb4763m-6-2-40C-pro	mcb4763m-6-2-40D-pro
	ВА 47-63М 6кА, 2Р 50А_* EKF PROxima	50	16		mcb4763m-6-2-50C-pro	mcb4763m-6-2-50D-pro
	ВА 47-63М 6кА, 2Р 63А_* EKF PROxima	63	22		mcb4763m-6-2-63C-pro	mcb4763m-6-2-63D-pro
	ВА 47-63М 6кА, 3Р 1А_* EKF PROxima	1	2,4	0,270	–	mcb4763m-6-3-1D-pro
	ВА 47-63М 6кА, 3Р 2А_* EKF PROxima	2	3		–	mcb4763m-6-3-2D-pro
	ВА 47-63М 6кА, 3Р 4А_* EKF PROxima	4	4,2		–	mcb4763m-6-3-4D-pro
	ВА 47-63М 6кА, 3Р 6А_* EKF PROxima	6	4,8		–	mcb4763m-6-3-6D-pro
	ВА 47-63М 6кА, 3Р 10А_* EKF PROxima	10	6		mcb4763m-6-3-10C-pro	mcb4763m-6-3-10D-pro
	ВА 47-63М 6кА, 3Р 16А_* EKF PROxima	16	7,5		mcb4763m-6-3-16C-pro	mcb4763m-6-3-16D-pro
	ВА 47-63М 6кА, 3Р 20А_* EKF PROxima	20	9		mcb4763m-6-3-20C-pro	mcb4763m-6-3-20D-pro
	ВА 47-63М 6кА, 3Р 25А_* EKF PROxima	25	10,5		mcb4763m-6-3-25C-pro	mcb4763m-6-3-25D-pro
	ВА 47-63М 6кА, 3Р 32А_* EKF PROxima	32	15		mcb4763m-6-3-32C-pro	mcb4763m-6-3-32D-pro
	ВА 47-63М 6кА, 3Р 40А_* EKF PROxima	40	18		mcb4763m-6-3-40C-pro	mcb4763m-6-3-40D-pro
	ВА 47-63М 6кА, 3Р 50А_* EKF PROxima	50	24		mcb4763m-6-3-50C-pro	mcb4763m-6-3-50D-pro
	ВА 47-63М 6кА, 3Р 63А_* EKF PROxima	63	33		mcb4763m-6-3-63C-pro	mcb4763m-6-3-63D-pro

ТЕХНИЧЕСКИЕ ХАРАКТЕРИСТИКИ

Параметры	Значения			
Номинальное напряжение Ue, В	230 / 400			
Номинальная частота, Гц	50			
Количество полюсов	1, 2, 3			
Номинальный ток In, А	1; 2; 4; 6; 10; 16; 20; 25; 32; 40; 50; 63			
Импульсное выдерживаемое напряжение, кВ	4			
Электромагнитный расцепитель. Тип характеристики отключения	C, D			
Номинальная наибольшая отключающая способность, Icn, А	6000			
Механическая износостойкость, циклов	20 000			
Коммутационная износостойкость, циклов	10 000			
Климатическое исполнение и категория размещения	УХЛ 4			
Масса выключателя, не более, г (в зависимости от числа полюсов)	1	2	3	4
	0,103	0,206	0,309	0,412
Минимальное сечение присоединяемых кабелей, не менее, мм²	1			
Максимальное сечение присоединяемых медных кабелей, не более, мм²	25			

Характеристики срабатывания выключателей ВА 47-63М 6 кА EKF PROxima

C – срабатывание электромагнитной защиты между 5- и 10-кратным значениями номинального тока.
D – срабатывание электромагнитной защиты между 10- и 14-кратным значениями номинального тока.

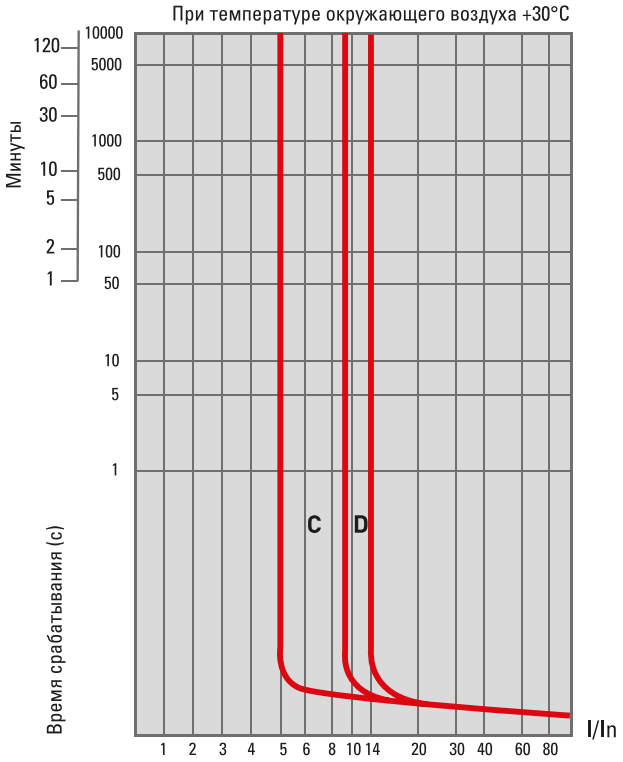

Габаритные и установочные размеры

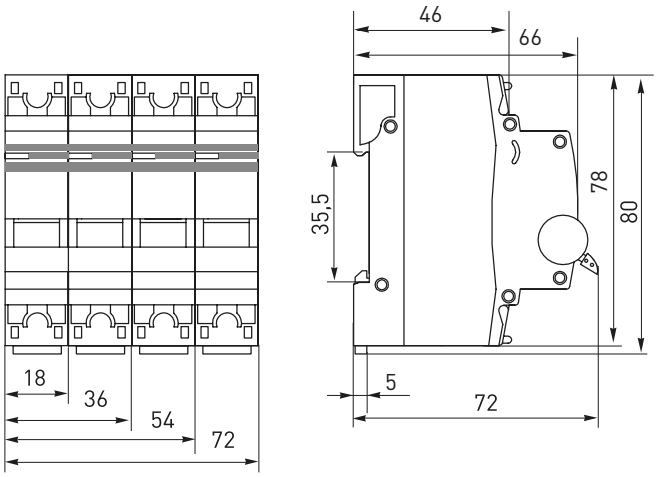

Типовые схемы подключения

Количество полюсов		
1P	2P	3P

Особенности эксплуатации и монтажа

1. Присоединение.

Проводник			
жесткий	гибкий	с наконечником	PIN, FORK
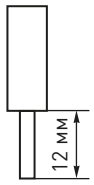	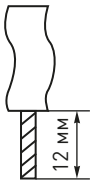	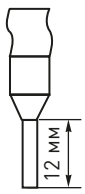	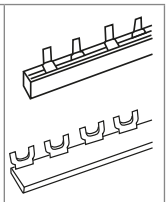

2. Подключение дополнительных устройств:

- возможна коммутация алюминиевым и медным проводом;
- установка аварийного контакта АК-47 EKF PROxima (отверстие слева);
- установка блок-контакта БК-47 EKF PROxima (отверстие слева);
- установка расцепителя минимального и максимального напряжения РММ-47 EKF PROxima (отверстие справа);
- установка расцепителя независимого РН-47 EKF PROxima (отверстие справа).

Типовая комплектация

1. Выключатель автоматический ВА 47-63М 6 кА EKF PROxima.
2. Паспорт.

Выключатели автоматические ВА 47-63 DC 6кА до 63А EKF PROxima

XP XXA (X) XXkA ВА 47-63DC EKF PROxima

- XP — Количество полюсов
- XX — Номинальный ток нагрузки, А
- (X) — Тип характеристики отключения
- XX — Номинальная отключающая способность, кА
- ВА 47-63DC — Серия

IP20 | ГАРАНТИЯ 7 ЛЕТ | Al/Cu | EAC

ГОСТ IEC 60898-2

Автоматические выключатели для постоянного тока ВА 47-63 DC PROxima предназначены для защиты электрических цепей постоянного тока от токов перегрузки и короткого замыкания, проведения тока в нормальном режиме и оперативных включений и отключений цепей постоянного тока.

Увеличенная твердость винтов

Двухпозиционный зажим на DIN-рейку

Монолитная лицевая панель

Индикаторное окно состояния контактов

Повышенная жесткость корпуса

Панели для пломбировки клемм

Автоматическая доводка рукоятки управления

Момент затяжки и глубина зачистки провода на корпусе

Углубления для удобного демонтажа с DIN-рейки. Можно снять одной отверткой

Клеммы с насечками для надежного соединения с проводниками

Возможна коммутация алюминиевым и медным проводом

Отверстия для крепления U-образной шины типа FORK

Изображение	Наименование	Ном. ток, А	Мощность рассеивания, Вт	Масса нетто, кг	Артикул
	ВА 47-63DC 6кА, 1P 1A (C) EKF PROxima	1	0,8	0,090	mcb4763-DC-1-01C-pro
	ВА 47-63DC 6кА, 1P 2A (C) EKF PROxima	2	1		mcb4763-DC-1-02C-pro
	ВА 47-63DC 6кА, 1P 3A (C) EKF PROxima	3	1,2		mcb4763-DC-1-03C-pro
	ВА 47-63DC 6кА, 1P 4A (C) EKF PROxima	4	1,4		mcb4763-DC-1-04C-pro
	ВА 47-63DC 6кА, 1P 6A (C) EKF PROxima	6	1,6		mcb4763-DC-1-06C-pro
	ВА 47-63DC 6кА, 1P 10A (C) EKF PROxima	10	2		mcb4763-DC-1-10C-pro
	ВА 47-63DC 6кА, 1P 13A (C) EKF PROxima	13	2,3		mcb4763-DC-1-13C-pro
	ВА 47-63DC 6кА, 1P 16A (C) EKF PROxima	16	2,5		mcb4763-DC-1-16C-pro
	ВА 47-63DC 6кА, 1P 20A (C) EKF PROxima	20	3		mcb4763-DC-1-20C-pro
	ВА 47-63DC 6кА, 1P 25A (C) EKF PROxima	25	3,5		mcb4763-DC-1-25C-pro
	ВА 47-63DC 6кА, 1P 32A (C) EKF PROxima	32	5		mcb4763-DC-1-32C-pro
	ВА 47-63DC 6кА, 1P 40A (C) EKF PROxima	40	6		mcb4763-DC-1-40C-pro
	ВА 47-63DC 6кА, 1P 50A (C) EKF PROxima	50	8		mcb4763-DC-1-50C-pro
	ВА 47-63DC 6кА, 1P 63A (C) EKF PROxima	63	11		mcb4763-DC-1-63C-pro
	ВА 47-63DC 6кА, 2P 1A (C) EKF PROxima	1	1,6	0,180	mcb4763-DC-2-01C-pro
	ВА 47-63DC 6кА, 2P 2A (C) EKF PROxima	2	2		mcb4763-DC-2-02C-pro
	ВА 47-63DC 6кА, 2P 3A (C) EKF PROxima	3	2,4		mcb4763-DC-2-03C-pro
	ВА 47-63DC 6кА, 2P 4A (C) EKF PROxima	4	2,8		mcb4763-DC-2-04C-pro
	ВА 47-63DC 6кА, 2P 6A (C) EKF PROxima	6	3,2		mcb4763-DC-2-06C-pro
	ВА 47-63DC 6кА, 2P 10A (C) EKF PROxima	10	4		mcb4763-DC-2-10C-pro
	ВА 47-63DC 6кА, 2P 13A (C) EKF PROxima	13	4,6		mcb4763-DC-2-13C-pro
	ВА 47-63DC 6кА, 2P 16A (C) EKF PROxima	16	5		mcb4763-DC-2-16C-pro
	ВА 47-63DC 6кА, 2P 20A (C) EKF PROxima	20	6		mcb4763-DC-2-20C-pro
	ВА 47-63DC 6кА, 2P 25A (C) EKF PROxima	25	7		mcb4763-DC-2-25C-pro
	ВА 47-63DC 6кА, 2P 32A (C) EKF PROxima	32	10		mcb4763-DC-2-32C-pro
	ВА 47-63DC 6кА, 2P 40A (C) EKF PROxima	40	12		mcb4763-DC-2-40C-pro
	ВА 47-63DC 6кА, 2P 50A (C) EKF PROxima	50	16		mcb4763-DC-2-50C-pro
	ВА 47-63DC 6кА, 2P 63A (C) EKF PROxima	63	22		mcb4763-DC-2-63C-pro

ТЕХНИЧЕСКИЕ ХАРАКТЕРИСТИКИ

Параметры	Значения
Ток электрической сети	DC
Номинальное напряжение Un, В	1P: 250 В DC, 2P: 500 В DC,
Количество полюсов	1, 2
Номинальный ток In, А	1, 2, 3, 4, 6, 10, 13, 16, 20, 25, 32, 40, 50, 63
Электромагнитный расцепитель. Тип характеристики отключения	C
Тепловой расцепитель. Если температура окружающей среды отличается от 30 °C, то номинальный ток выключателя необходимо умножить на коэффициент, приведенный на рис. 1	Свыше 7^{In} до 15^{In} включительно
Номинальная предельная отключающая способность, Icn, А	6000
Класс токоограничения	3
Импульсное выдерживаемое напряжение, кВ	6,2
Механическая износостойкость, циклов	20 000
Коммутационная износостойкость, циклов	10 000
Климатическое исполнение и категория размещения	УХЛ 4.1
Степень защиты по ГОСТ 14254	IP20

Характеристики срабатывания выключателей

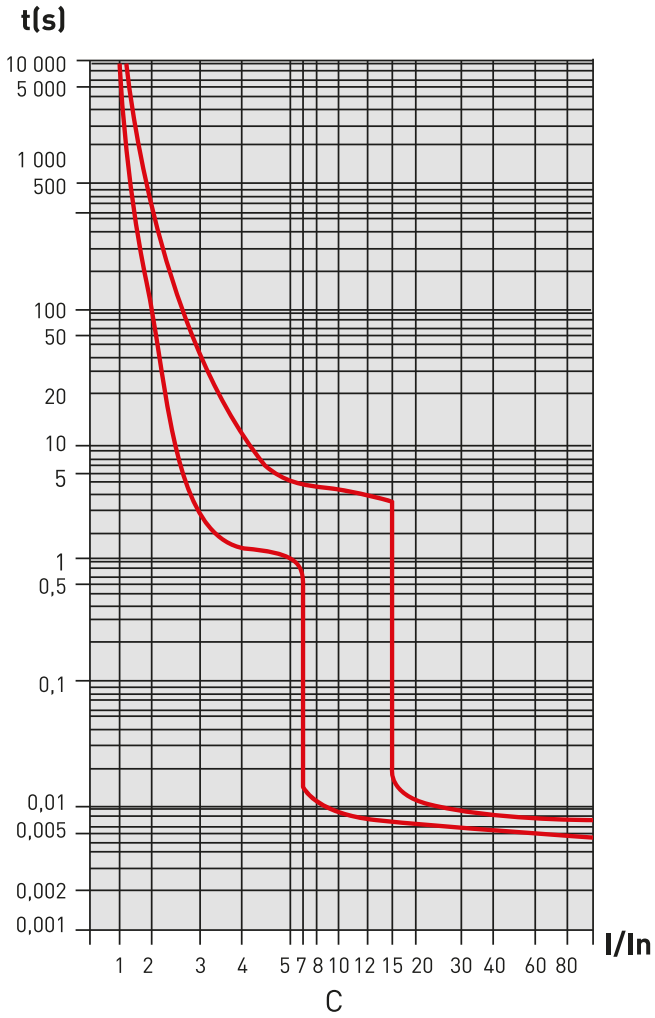

Температурный коэффициент

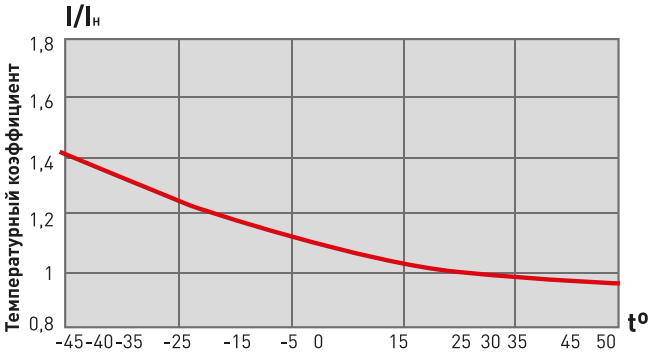

Рис. 1

Особенности эксплуатации и монтажа

1. Присоединение.

Проводник			Шина соединительная
жесткий	гибкий	с наконечником	PIN, FORK

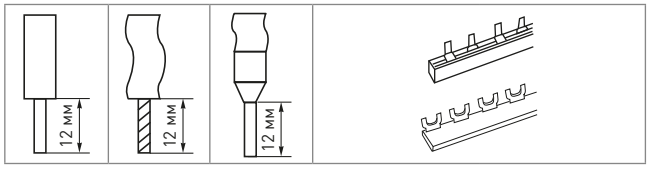

2. Подключение дополнительных устройств:
- возможна коммутация алюминиевым и медным проводом;
- установка аварийного контакта АК-47 EKF PROxima (отверстие слева);
- установка блок-контакта БК-47 EKF PROxima (отверстие слева);
- установка расцепителя минимального и максимального напряжения РММ-47 EKF PROxima (отверстие справа);
- установка расцепителя независимого РН-47 EKF PROxima (отверстие справа).

Габаритные и установочные размеры

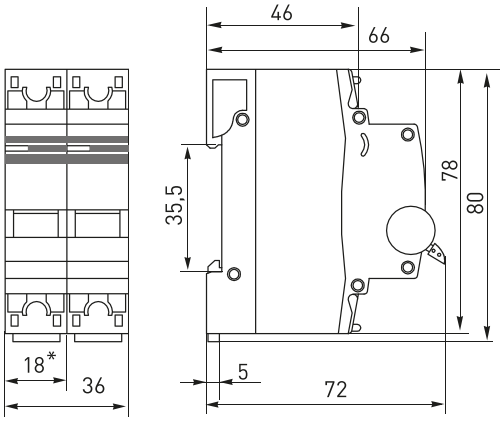

Примечание: ширина автомата (Ш)=n × $18^{-0,25}$ мм

Типовые схемы подключения

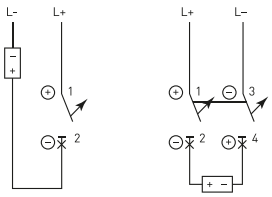

Типовая комплектация

1. Выключатели автоматические ВА 47-63 DC 6кА до 63А EKF PROxima.
2. Паспорт.

Выключатели автоматические ВА 47-100 EKF PROxima

XP XXA (X) XXkA BA 47-100 EKF PROxima

- Количество полюсов
- Номинальный ток нагрузки, А
- Тип характеристики отключения
- Номинальная отключающая способность, кА
- Серия

IP20 | ГАРАНТИЯ 7 ЛЕТ | Al/Cu | EAC

ГОСТ IEC 60898-1
Патент на опломбировку № 57543

Автоматические выключатели ВА 47-100 EKF PROxima впитали все преимущества предшествующей модели (взаимозаменяемы) и самые последние инновационные разработки. Производятся в одно-, двух-, трех- и четырехполюсном исполнении.

Рабочая зона закрыта диэлектриком

Двухпозиционный зажим на DIN-рейку

Индикаторное окно состояния контактов

Повышенная жесткость корпуса

Панели для пломбировки клемм

Углубления на корпусе для охлаждения аппарата

Монолитная лицевая панель

Клеммы с насечками для надежного соединения с проводниками

Автоматическая доводка рукоятки управления

Возможна коммутация алюминиевым и медным проводом

Изображение	Наименование	Ном. ток, А	Мощность рассеивания, Вт	Масса нетто, кг	Артикул	
					тип C*	тип D*
	BA 47-100, 1P 10A 10kA_* EKF PROxima	10,0	2,2	0,162	mcb47100-1-10C-pro	mcb47100-1-10D-pro
	BA 47-100, 1P 16A 10kA_* EKF PROxima	16,0	2,5		mcb47100-1-16C-pro	mcb47100-1-16D-pro
	BA 47-100, 1P 25A 10kA_* EKF PROxima	25,0	2,7		mcb47100-1-25C-pro	mcb47100-1-25D-pro
	BA 47-100, 1P 32A 10kA_* EKF PROxima	32,0	2,9		mcb47100-1-32C-pro	mcb47100-1-32D-pro
	BA 47-100, 1P 35A 10kA_* EKF PROxima	35,0	3,8		mcb47100-1-35C-pro	mcb47100-1-35D-pro
	BA 47-100, 1P 40A 10kA_* EKF PROxima	40,0	4,4		mcb47100-1-40C-pro	mcb47100-1-40D-pro
	BA 47-100, 1P 50A 10kA_* EKF PROxima	50,0	5,1		mcb47100-1-50C-pro	mcb47100-1-50D-pro
	BA 47-100, 1P 63A 10kA_* EKF PROxima	63,0	5,2		mcb47100-1-63C-pro	mcb47100-1-63D-pro
	BA 47-100, 1P 80A 10kA_* EKF PROxima	80,0	7,1		mcb47100-1-80C-pro	mcb47100-1-80D-pro
	BA 47-100, 1P 100A 10kA_* EKF PROxima	100,0	9,1		mcb47100-1-100C-pro	mcb47100-1-100D-pro
	BA 47-100, 1P 125A 10kA_* EKF PROxima	125,0	11,8		mcb47100-1-125C-pro	mcb47100-1-125D-pro

Изображение	Наименование	Ном. ток, А	Мощность рассеивания, Вт	Масса нетто, кг	Артикул	
					тип C*	тип D*
	BA 47-100, 2P 10A 10kA_* EKF PROxima	10,0	4,4	0,324	mcb47100-2-10C-pro	mcb47100-2-10D-pro
	BA 47-100, 2P 16A 10kA_* EKF PROxima	16,0	5,4		mcb47100-2-16C-pro	mcb47100-2-16D-pro
	BA 47-100, 2P 25A 10kA_* EKF PROxima	25,0	5,8		mcb47100-2-25C-pro	mcb47100-2-25D-pro
	BA 47-100, 2P 32A 10kA_* EKF PROxima	32,0	6,3		mcb47100-2-32C-pro	mcb47100-2-32D-pro
	BA 47-100, 2P 35A 10kA_* EKF PROxima	35,0	7,6		mcb47100-2-35C-pro	mcb47100-2-35D-pro
	BA 47-100, 2P 40A 10kA_* EKF PROxima	40,0	8,8		mcb47100-2-40C-pro	mcb47100-2-40D-pro
	BA 47-100, 2P 50A 10kA_* EKF PROxima	50,0	10,3		mcb47100-2-50C-pro	mcb47100-2-50D-pro
	BA 47-100, 2P 63A 10kA_* EKF PROxima	63,0	10,4		mcb47100-2-63C-pro	mcb47100-2-63D-pro
	BA 47-100, 2P 80A 10kA_* EKF PROxima	80,0	14,3		mcb47100-2-80C-pro	mcb47100-2-80D-pro
	BA 47-100, 2P 100A 10kA_* EKF PROxima	100,0	18,3		mcb47100-2-100C-pro	mcb47100-2-100D-pro
	BA 47-100, 2P 125A 10kA_* EKF PROxima	125,0	23,6		mcb47100-2-125C-pro	mcb47100-2-125D-pro
	BA 47-100, 3P 10A 10kA_* EKF PROxima	10,0	6,7	0,486	mcb47100-3-10C-pro	mcb47100-3-10D-pro
	BA 47-100, 3P 16A 10kA_* EKF PROxima	16,0	7,8		mcb47100-3-16C-pro	mcb47100-3-16D-pro
	BA 47-100, 3P 25A 10kA_* EKF PROxima	25,0	8,1		mcb47100-3-25C-pro	mcb47100-3-25D-pro
	BA 47-100, 3P 31,5A 10kA_* EKF PROxima	31,5	8,7		–	mcb47100-3-31.5D-pro
	BA 47-100, 3P 32A 10kA_* EKF PROxima	32,0	8,7		mcb47100-3-32C-pro	mcb47100-3-32D-pro
	BA 47-100, 3P 35A 10kA_* EKF PROxima	35,0	11,4		mcb47100-3-35C-pro	mcb47100-3-35D-pro
	BA 47-100, 3P 40A 10kA_* EKF PROxima	40,0	13,3		mcb47100-3-40C-pro	mcb47100-3-40D-pro
	BA 47-100, 3P 50A 10kA_* EKF PROxima	50,0	15,4		mcb47100-3-50C-pro	mcb47100-3-50D-pro
	BA 47-100, 3P 63A 10kA_* EKF PROxima	63,0	15,6		mcb47100-3-63C-pro	mcb47100-3-63D-pro
	BA 47-100, 3P 80A 10kA_* EKF PROxima	80,0	21,4		mcb47100-3-80C-pro	mcb47100-3-80D-pro
	BA 47-100, 3P 100A 10kA_* EKF PROxima	100,0	27,4		mcb47100-3-100C-pro	mcb47100-3-100D-pro
	BA 47-100, 3P 125A 10kA_* EKF PROxima	125,0	35,4		mcb47100-3-125C-pro	mcb47100-3-125D-pro
	BA 47-100, 4P 10A 10kA_* EKF PROxima	10,0	9,1	0,648	mcb47100-4-10C-pro	mcb47100-4-10D-pro
	BA 47-100, 4P 16A 10kA_* EKF PROxima	16,0	10,3		mcb47100-4-16C-pro	mcb47100-4-16D-pro
	BA 47-100, 4P 25A 10kA_* EKF PROxima	25,0	10,9		mcb47100-4-25C-pro	mcb47100-4-25D-pro
	BA 47-100, 4P 32A 10kA_* EKF PROxima	32,0	12,7		mcb47100-4-32C-pro	mcb47100-4-32D-pro
	BA 47-100, 4P 35A 10kA_* EKF PROxima	35,0	15,3		mcb47100-4-35C-pro	mcb47100-4-35D-pro
	BA 47-100, 4P 40A 10kA_* EKF PROxima	40,0	17,7		mcb47100-4-40C-pro	mcb47100-4-40D-pro
	BA 47-100, 4P 50A 10kA_* EKF PROxima	50,0	20,5		mcb47100-4-50C-pro	mcb47100-4-50D-pro
	BA 47-100, 4P 63A 10kA_* EKF PROxima	63,0	20,9		mcb47100-4-63C-pro	mcb47100-4-63D-pro
	BA 47-100, 4P 80A 10kA_* EKF PROxima	80,0	29,1		mcb47100-4-80C-pro	mcb47100-4-80D-pro
	BA 47-100, 4P 100A 10kA_* EKF PROxima	100,0	36,8		mcb47100-4-100C-pro	mcb47100-4-100D-pro
	BA 47-100, 4P 125A 10kA_* EKF PROxima	125,0	47,2		mcb47100-4-125C-pro	mcb47100-4-125D-pro

ТЕХНИЧЕСКИЕ ХАРАКТЕРИСТИКИ

Параметры	Значения
Количество полюсов	1; 2; 3; 4
Номинальное напряжение, Un, В	230/400
Номинальная частота, Гц	50
Номинальный ток, А	10–125
Импульсное выдерживаемое напряжение, кВ	4
Характеристика срабатывания	C, D
Тепловой расцепитель. Если температура окружающей среды отличается от 30 °C, то номинальный ток выключателя необходимо умножить на коэффициент, приведенный на рис. 1	При I=1,13In, tcp ≤1 ч (для In≤63A), tcp ≤2 ч (для In>63A) без расцепления при I=1,45In, tcp <1 ч (для In≤63A), tcp <2 ч (для In>63A) расцепление при I=2,55In,1c<tcp<60c (для In<32A); 1c<tcp<120c (для In>32A) расцепление
Номинальная наибольшая отключающая способность, А	10 000
Степень защиты	IP20
Механическая износостойкость, кол-во циклов	20 000
Коммутационная износостойкость, кол-во циклов	8 000
Сечение подключаемого провода, мм²	1-35
Климатическое исполнение	УХЛ 4
Категория применения	A

Токовременные характеристики отключения

Характеристики срабатывания выключателей ВА 47-100 EKF PROxima:

C – срабатывание электромагнитной защиты между 5- и 10-кратным значениями номинального тока;

D – срабатывание электромагнитной защиты между 10- и 14-кратным значениями номинального тока.

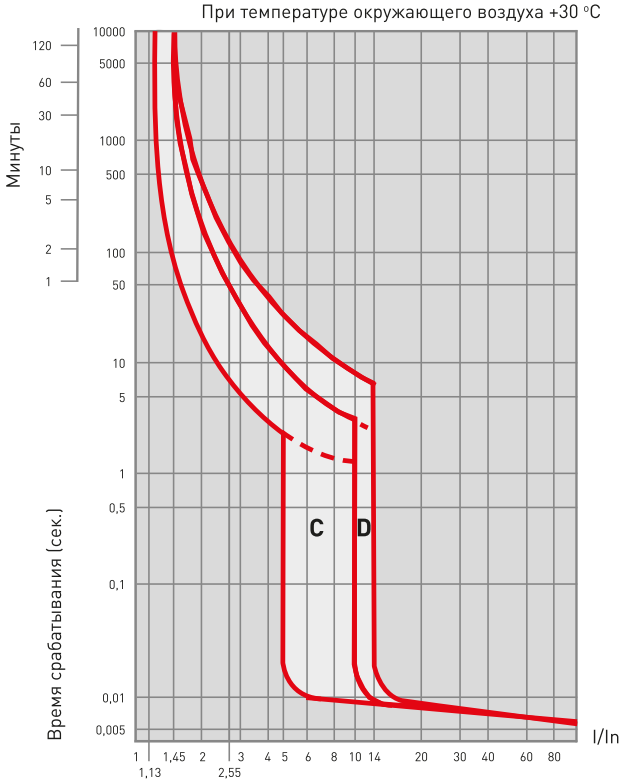

Температурный коэффициент

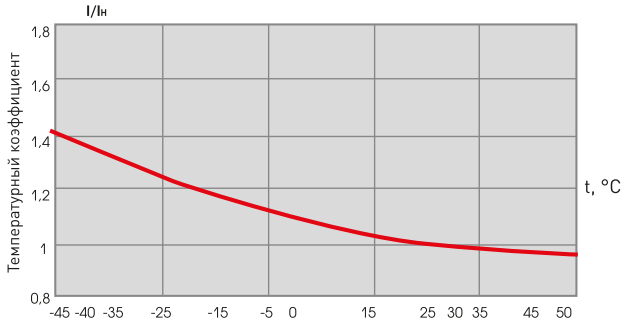

Рис. 1

Особенности эксплуатации и монтажа

1. Присоединение.

Проводник			Шина соединительная
жесткий	гибкий	с наконечником	PIN

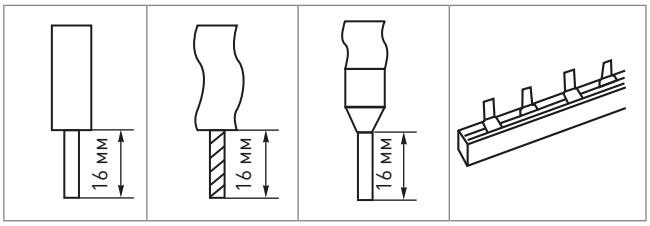

2. Подключение дополнительных устройств:

- возможна коммутация алюминиевым и медным проводом;
- установка аварийного контакта АК-47 EKF PROxima (отверстие слева);
- установка блок-контакта БК-47 EKF PROxima (отверстие слева);
- установка расцепителя минимального и максимального напряжения РММ-47 EKF PROxima (отверстие справа);
- установка расцепителя независимого РН-47 EKF PROxima (отверстие справа).

Типовые схемы подключения

Количество полюсов			
1P	2P	3P	4P

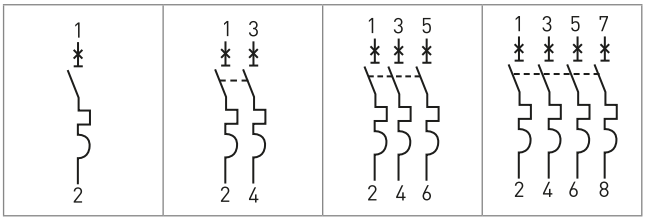

Габаритные и установочные размеры

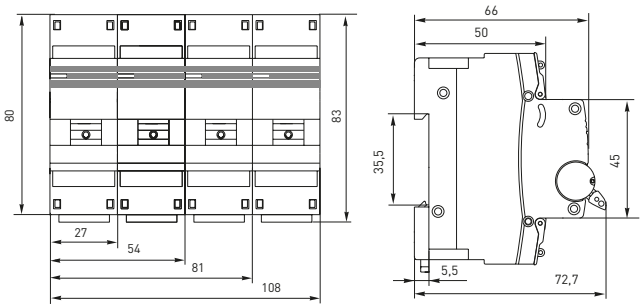

Типовая комплектация

1. Выключатель автоматический ВА 47-100 EKF PROxima.
2. Паспорт.

Выключатели автоматические ВА 47-100М с электромагнитным расцепителем (10кА) до 125А EKF PROxima

XP XXA (X) XXkA BA 47-100M EKF PROxima

- Количество полюсов
- Номинальный ток нагрузки, А
- Тип характеристики отключения
- Номинальная отключающая способность, кА
- Серия

ГАРАНТИЯ 7 ЛЕТ

Al/Cu

IP20

EAC

ГОСТ IEC 60898-1

Автоматические выключатели ВА 47-100М с электромагнитным расцепителем 10кА EKF PROxima являются механическими коммутационными аппаратами, производятся в одно-, двух-, трех- и четырехполюсном исполнении и соответствуют ГОСТ IEC 60898-1. Выключатели данной серии оснащены электромагнитным расцепителем защиты от короткого замыкания. Тепловой расцепитель защиты от перегрузки отсутствует.
Особенностью данной серии выключателей является усовершенствованная конструкция. В выключателях имеются пластиковые крышки, закрывающие доступ к винтовому зажиму и служащие для опломбирования выключателей, что исключает несанкционированный доступ к проводникам. Корпус выключателей усилен дополнительными заклепками для устранения эффекта расхождения корпуса. Выключатели оборудованы удобной ручкой управления, обеспечивающей надежное оперирование изделиями. На лицевой панели выключателей имеется цветовой индикатор состояния. Конструкция установочного зажима обеспечивает свободную установку выключателя на DIN-рейку. Возможна коммутация алюминиевым и медным проводом.

Рабочая зона закрыта диэлектриком

Двухпозиционный зажим на DIN-рейку

Клеммы с насечками для надежного соединения с проводниками

Автоматическая доводка рукоятки управления

Панели для пломбировки клемм

Монолитная лицевая панель

Изображение	Наименование	Ном. ток, А	Мощность рассеивания, Вт	Масса нетто, кг	Артикул	
					тип C*	тип D*
	ВА 47-100М, 1Р 80А 10kA_* EKF PROxima	80,0	7,1	0,150	mcb47100m-1-80C-pro	mcb47100m-1-80D-pro
	ВА 47-100М, 1Р 100А 10kA_* EKF PROxima	100,0	9,1		mcb47100m-1-100C-pro	mcb47100m-1-100D-pro
	ВА 47-100М, 1Р 125А 10kA_* EKF PROxima	125,0	11,8		mcb47100m-1-125C-pro	mcb47100m-1-125D-pro
	ВА 47-100М, 2Р 63А 10kA_* EKF PROxima	63,0	10,4	0,300	mcb47100m-2-63C-pro	mcb47100m-2-63D-pro
	ВА 47-100М, 2Р 80А 10kA_* EKF PROxima	80,0	14,2		mcb47100m-2-80C-pro	mcb47100m-2-80D-pro
	ВА 47-100М, 2Р 100А 10kA_* EKF PROxima	100,0	18,2		mcb47100m-2-100C-pro	mcb47100m-2-100D-pro
	ВА 47-100М, 2Р 125А 10kA_* EKF PROxima	125,0	23,6		mcb47100m-2-125C-pro	mcb47100m-2-125D-pro
	ВА 47-100М, 3Р 80А 10kA_* EKF PROxima	80,0	21,3	0,450	mcb47100m-3-80C-pro	mcb47100m-3-80D-pro
	ВА 47-100М, 3Р 100А 10kA_* EKF PROxima	100,0	27,3		mcb47100m-3-100C-pro	mcb47100m-3-100D-pro
	ВА 47-100М, 3Р 125А 10kA_* EKF PROxima	125,0	35,4		mcb47100m-3-125C-pro	mcb47100m-3-125D-pro

Изображение	Наименование	Ном. ток, А	Мощность рассеивания, Вт	Масса нетто, кг	Артикул	
					тип C*	тип D*
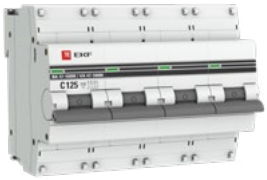	ВА 47-100М, 4Р 80А 10kA_* EKF PROxima	80,0	28,4	0,600	mcb47100m-4-80C-pro	mcb47100m-4-80D-pro
	ВА 47-100М, 4Р 100А 10kA_* EKF PROxima	100,0	36,4		mcb47100m-4-100C-pro	mcb47100m-4-100D-pro
	ВА 47-100М, 4Р 125А 10kA_* EKF PROxima	125,0	47,2		mcb47100m-4-125C-pro	mcb47100m-4-125D-pro

ТЕХНИЧЕСКИЕ ХАРАКТЕРИСТИКИ

Параметры	Значения
Количество полюсов	1; 2; 3; 4
Номинальное напряжение, Un, В	230/400
Номинальная частота, Гц	50
Номинальный ток, А	10–125
Импульсное выдерживаемое напряжение, кВ	4
Характеристика срабатывания	C, D
Номинальная наибольшая отключающая способность, А	10 000
Степень защиты	IP20
Механическая износостойкость, кол-во циклов	20 000
Коммутационная износостойкость, кол-во циклов	10 000
Сечение подключаемого провода, мм²	1–35
Климатическое исполнение	УХЛ 4
Категория применения	А

Токовременные характеристики отключения

Характеристики срабатывания выключателей ВА 47-100М EKF PROxima:

C – срабатывание электромагнитной защиты между 5- и 10-кратным значениями номинального тока;

D – срабатывание электромагнитной защиты между 10- и 14-кратным значениями номинального тока.

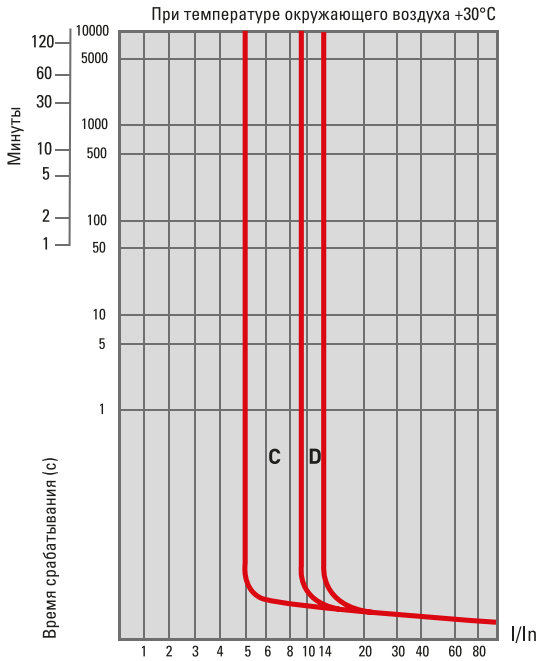

Особенности эксплуатации и монтажа

1. Присоединение.

Проводник			Шина соединительная
жесткий	гибкий	с наконечником	PIN

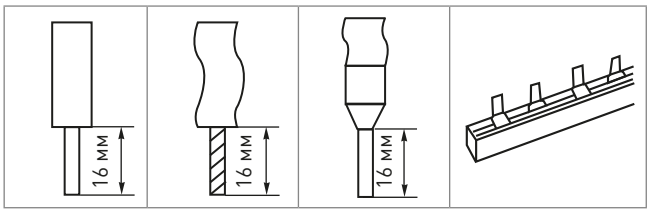

2. Подключение дополнительных устройств:

- возможна коммутация алюминиевым и медным проводом;
- установка аварийного контакта АК-47 EKF PROxima (отверстие слева);
- установка блок-контакта БК-47 EKF PROxima (отверстие слева);
- установка расцепителя минимального и максимального напряжения РММ-47 EKF PROxima (отверстие справа);
- установка расцепителя независимого РН-47 EKF PROxima (отверстие справа).

Типовые схемы подключения

Количество полюсов			
1P	2P	3P	4P

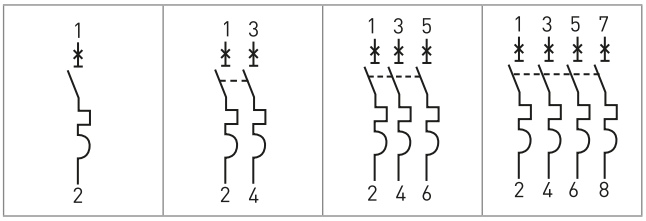

Габаритные и установочные размеры

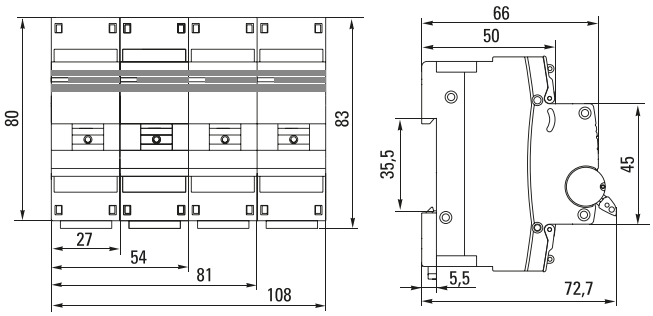

Типовая комплектация

1. Выключатель автоматический ВА 47-100М EKF PROxima.
2. Паспорт.

Выключатели автоматические ВА 47-125 EKF PROxima

XP XXA (X) XXkA BA 47-125 EKF PROxima

- Количество полюсов
- Номинальный ток нагрузки, А
- Тип характеристики отключения
- Номинальная отключающая способность, кА
- Серия

ГАРАНТИЯ 7 ЛЕТ

Al/Cu

IP20

ГОСТ IEC 60898-1

Автоматические выключатели ВА 47-125 EKF PROxima благодаря высокой предельной коммутационной способности 15 кА могут использоваться вместо силовых автоматических выключателей. Выключатели имеют ширину корпуса 1,5 модуля (27 мм), производятся с номинальными токами до 125 А в одно-, двух-, трех- и четырехполюсном исполнении.
Для надежного гашения дуги используется двойной разрыв контактов и две дугогасительные камеры. Оптимальная токопроводимость обеспечивается серебросодержащей контактной группой.

Рабочая зона закрыта диэлектриком

Двойной разрыв контактов

Клеммы с насечками для надежного соединения с проводниками

Индикаторное окно состояния контактов

Две дугогасительные камеры для надежного гашения дуги

Удобство демонтажа за счет скоса под отвертку

Изображение	Наименование	Ном. ток, А	Мощность рассеивания, Вт	Масса нетто, кг	Артикул	
					тип C*	тип D*
	BA 47-125, 1P 80A_* EKF PROxima	80,0	10,7	0,25	mcb47125-1-80C	mcb47125-1-80D
	BA 47-125, 1P 100A_* EKF PROxima	100,0	13,7		mcb47125-1-100C	mcb47125-1-100D
	BA 47-125, 1P 125A_* EKF PROxima	125,0	17,7		mcb47125-1-125C	mcb47125-1-125D
	BA 47-125, 2P 80A_* EKF PROxima	80,0	21,5	0,50	mcb47125-2-80C	mcb47125-2-80D
	BA 47-125, 2P 100A_* EKF PROxima	100,0	27,5		mcb47125-2-100C	mcb47125-2-100D
	BA 47-125, 2P 125A_* EKF PROxima	125,0	35,4		mcb47125-2-125C	mcb47125-2-125D
	BA 47-125, 3P 80A_* EKF PROxima	80,0	32,1	0,75	mcb47125-3-80C	mcb47125-3-80D
	BA 47-125, 3P 100A_* EKF PROxima	100,0	41,1		mcb47125-3-100C	mcb47125-3-100D
	BA 47-125, 3P 125A_* EKF PROxima	125,0	53,1		mcb47125-3-125C	mcb47125-3-125D
	BA 47-125, 4P 80A_* EKF PROxima	80,0	43,7	1,00	mcb47125-4-80C	mcb47125-4-80D
	BA 47-125, 4P 100A_* EKF PROxima	100,0	55,2		mcb47125-4-100C	mcb47125-4-100D
	BA 47-125, 4P 125A_* EKF PROxima	125,0	70,8		mcb47125-4-125C	mcb47125-4-125D

ТЕХНИЧЕСКИЕ ХАРАКТЕРИСТИКИ

Параметры	Значения
Номинальная наибольшая отключающая способность, А	15 000
Коммутационная износостойкость, кол-во циклов	8000
Механическая износостойкость, кол-во циклов	20 000
Сечение подключаемого провода, мм^2	до 50
Момент затяжки, Н·м	2,5
Номинальное фазное напряжение частотой 50 Гц, В	230
Номинальное линейное напряжение частотой 50 Гц, В	400
Степень защиты	IP20
Степень защиты аппарата в модульном шкафу	IP40
Время срабатывания при коротком замыкании, сек., не более	0,01
Климатическое исполнение	УХЛ4
Категория применения	А
Масса нетто одного полюса, кг	0,25

Типовые схемы подключения

Количество полюсов			
1P	2P	3P	4P

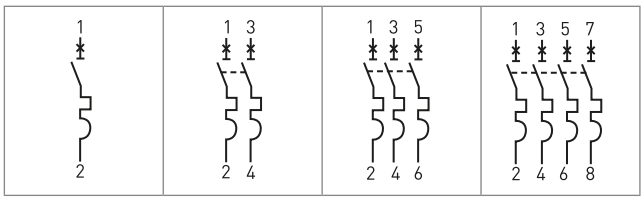

Особенности эксплуатации и монтажа

Проводник			Шина соединительная
жесткий	гибкий	с наконечником	PIN

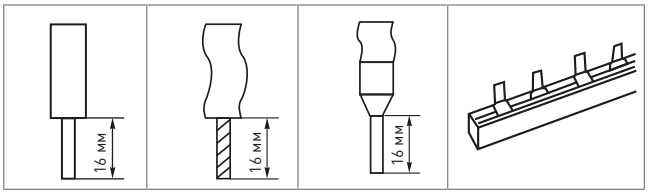

Токовременные характеристики отключения

Характеристики срабатывания выключателей ВА 47-125 EKF PROxima:

C – срабатывание электромагнитной защиты между 5- и 10-кратным значениями номинального тока;
D – срабатывание электромагнитной защиты между 10- и 14-кратным значениями номинального тока.

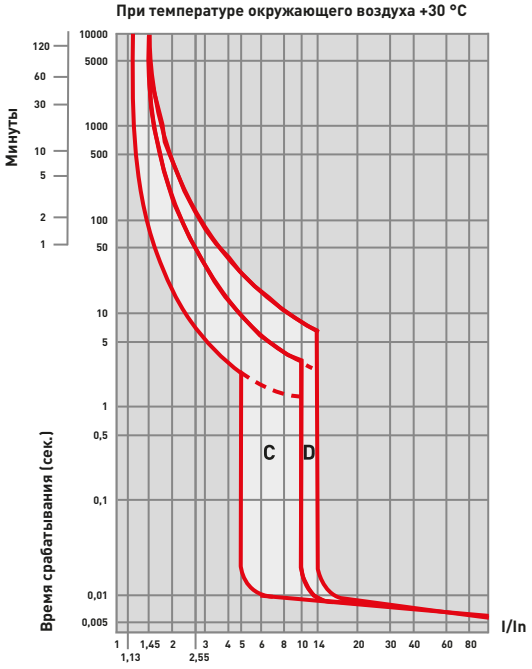

Температурный коэффициент

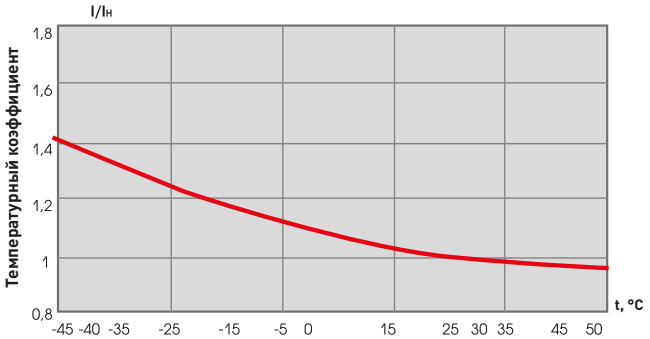

Габаритные и установочные размеры

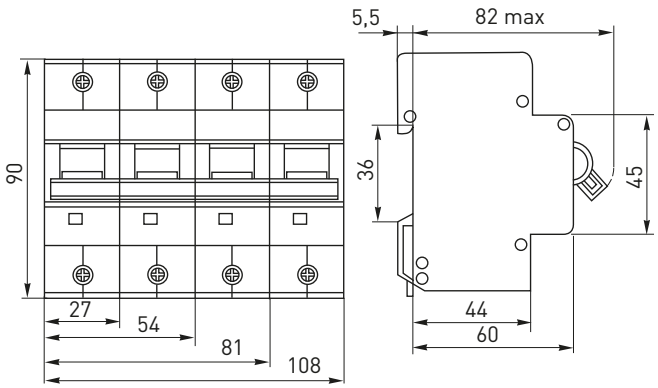

Типовая комплектация

1. Выключатель автоматический ВА 47-125 EKF PROxima.
2. Паспорт.

Выключатели автоматические серии ВА 47-29 EKF BASIC

XP **XX**A **(X)** **XX**kA ВА 47-29 EKF BASIC

- Количество полюсов
- Номинальный ток нагрузки, А
- Тип характеристики отключения
- Номинальная отключающая способность, кА
- Серия

IP20 | ГАРАНТИЯ 3 ГОДА | Al/Cu

ГОСТ IEC 60898-1

Автоматические выключатели ВА 47-29 4,5 кА EKF BASIC разработаны для того, чтобы обеспечить комплектацию объектов надежным электрооборудованием по доступной цене. Производятся в одно-, двух- и трехполюсном исполнении.

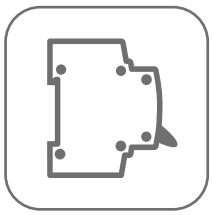

Надежный и проверенный конструктив

Качество соответствует мировым стандартам

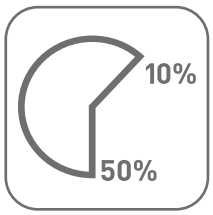

Экономия бюджета 10–50% по сравнению с европейскими брендами

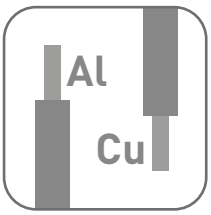

Возможна коммутация алюминиевым и медным проводом

Изображение	Наименование	Ном. ток, А	Артикул	
			Тип B*	Тип C*
	ВА 47-29 1P 6А_* 4,5кА EKF BASIC	6	mcb4729-1-06-B	mcb4729-1-06C
	ВА 47-29 1P 10А_* 4,5кА EKF BASIC	10	mcb4729-1-10-B	mcb4729-1-10C
	ВА 47-29 1P 16А_* 4,5кА EKF BASIC	16	mcb4729-1-16-B	mcb4729-1-16C
	ВА 47-29 1P 20А_* 4,5кА EKF BASIC	20	mcb4729-1-20-B	mcb4729-1-20C
	ВА 47-29 1P 25А_* 4,5кА EKF BASIC	25	mcb4729-1-25-B	mcb4729-1-25C
	ВА 47-29 1P 32А_* 4,5кА EKF BASIC	32	–	mcb4729-1-32C
	ВА 47-29 1P 40А_* 4,5кА EKF BASIC	40	–	mcb4729-1-40C
	ВА 47-29 1P 50А_* 4,5кА EKF BASIC	50	–	mcb4729-1-50C
	ВА 47-29 1P 63А_* 4,5кА EKF BASIC	63	–	mcb4729-1-63C
	ВА 47-29 2P 6А_* 4,5кА EKF BASIC	6	mcb4729-2-06-B	mcb4729-2-06C
	ВА 47-29 2P 10А_* 4,5кА EKF BASIC	10	mcb4729-2-10-B	mcb4729-2-10C
	ВА 47-29 2P 16А_* 4,5кА EKF BASIC	16	mcb4729-2-16-B	mcb4729-2-16C
	ВА 47-29 2P 20А_* 4,5кА EKF BASIC	20	mcb4729-2-20-B	mcb4729-2-20C
	ВА 47-29 2P 25А_* 4,5кА EKF BASIC	25	mcb4729-2-25-B	mcb4729-2-25C
	ВА 47-29 2P 32А_* 4,5кА EKF BASIC	32	–	mcb4729-2-32C
	ВА 47-29 2P 40А_* 4,5кА EKF BASIC	40	–	mcb4729-2-40C
	ВА 47-29 2P 50А_* 4,5кА EKF BASIC	50	–	mcb4729-2-50C
	ВА 47-29 2P 63А_* 4,5кА EKF BASIC	63	–	mcb4729-2-63C
	ВА 47-29 3P 6А_* 4,5кА EKF BASIC	6	mcb4729-3-06-B	mcb4729-3-06C
	ВА 47-29 3P 10А_* 4,5кА EKF BASIC	10	mcb4729-3-10-B	mcb4729-3-10C
	ВА 47-29 3P 16А_* 4,5кА EKF BASIC	16	mcb4729-3-16-B	mcb4729-3-16C
	ВА 47-29 3P 20А_* 4,5кА EKF BASIC	20	mcb4729-3-20-B	mcb4729-3-20C
	ВА 47-29 3P 25А_* 4,5кА EKF BASIC	25	mcb4729-3-25-B	mcb4729-3-25C
	ВА 47-29 3P 32А_* 4,5кА EKF BASIC	32	–	mcb4729-3-32C
	ВА 47-29 3P 40А_* 4,5кА EKF BASIC	40	–	mcb4729-3-40C
	ВА 47-29 3P 50А_* 4,5кА EKF BASIC	50	–	mcb4729-3-50C
	ВА 47-29 3P 63А_* 4,5кА EKF BASIC	63	–	mcb4729-3-63C

ТЕХНИЧЕСКИЕ ХАРАКТЕРИСТИКИ

Параметры	Значения
Номинальная наибольшая отключающая способность, А	4500
Коммутационная износостойкость, кол-во циклов	6000
Механическая износостойкость, кол-во циклов	20 000
Сечение подключаемого провода, мм²	От 1 до 25
Момент затяжки, Н·м	2,5
Номинальное фазное напряжение частотой 50 Гц, В	240
Номинальное линейное напряжение частотой 50 Гц, В	415
Степень защиты	IP20
Степень защиты аппарата в модульном шкафу	IP40
Время срабатывания при коротком замыкании не более, сек.	0,01
Климатическое исполнение	УХЛ 4
Категория применения	А
Масса нетто одного полюса, кг	0,1

Токовременные характеристики отключения

Характеристики срабатывания выключателей ВА 47-29 (4.5кА) до 63А EKF BASIC:

B – срабатывание электромагнитной защиты между 3- и 5-кратным значениями номинального тока;

C – срабатывание электромагнитной защиты между 5- и 10-кратным значением номинального тока.

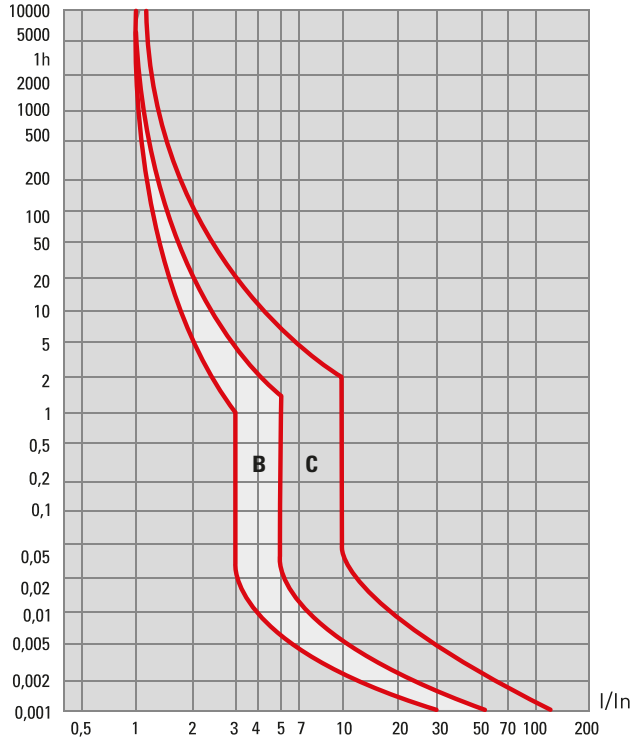

Температурный коэффициент

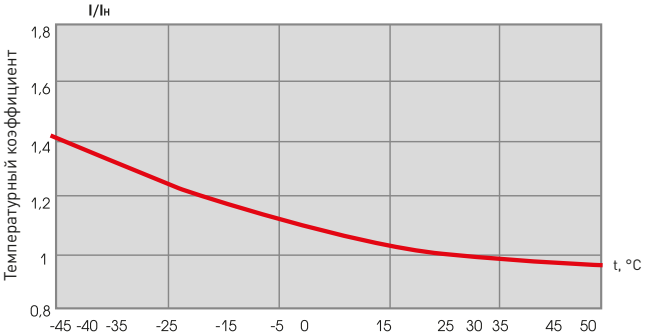

Габаритные и установочные размеры

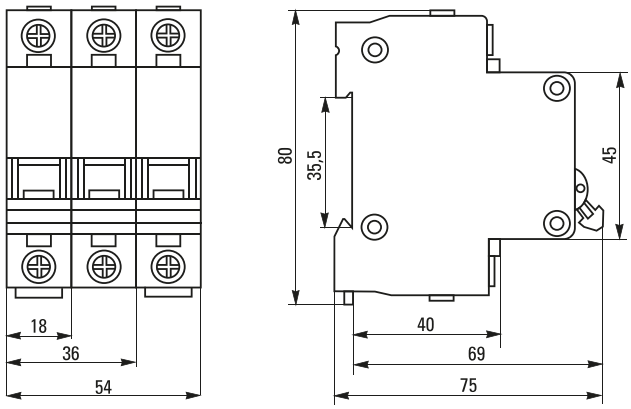

Типовые схемы подключения

Количество полюсов		
1P	2P	3P

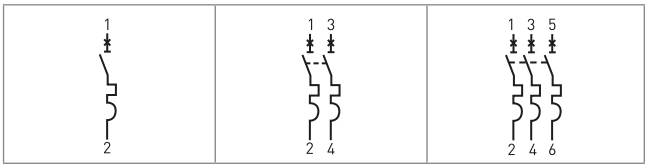

Особенности эксплуатации и монтажа

1. Присоединение

Проводник			Шина соединительная
жесткий	гибкий	с наконечником	PIN

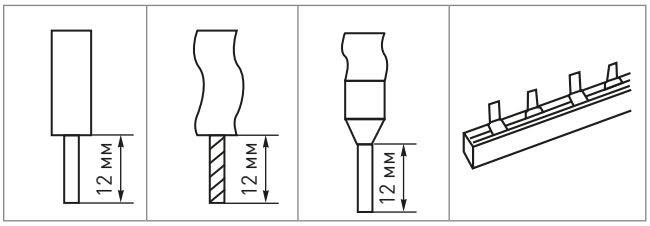

2. Поключение дополнительных устройств:
- возможна коммутация алюминиевым и медным проводом;
- установка аварийного контакта АК-47 EKF BASIC (отверстие слева);
- установка блок-контакта БК-47 EKF BASIC (отверстие слева);
- установка расцепителя независимого РН-47 EKF BASIC (отверстие справа).

Типовая комплектация

1. Выключатель автоматический ВА 47-29 EKF BASIC.
2. Паспорт.

Выключатели автоматические ВА 47-100 EKF BASIC

XP XXA (X) XXkA BA 47-100 EKF BASIC

- Количество полюсов
- Номинальный ток нагрузки, А
- Тип характеристики отключения
- Номинальная отключающая способность, кА
- Серия

IP20

ГАРАНТИЯ 7 ЛЕТ

Al/Cu

ГОСТ IEC 60898-1

Патент на опломбировку № 57543

Автоматические выключатели ВА 47-100 EKF BASIC впитали все преимущества предшествующей модели (взаимозаменяемы) и самые последние инновационные разработки. Производятся в одно-, двух-, трех- и четырехполюсном исполнени.

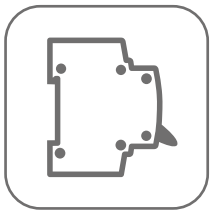

Надежный и проверенный конструктив

Широкий ассортимент

Удобство работы и надежность использования

Качество соответствует мировым стандартам

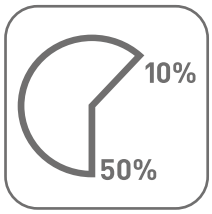

Экономия бюджета 10–50% по сравнению с европейскими брендами

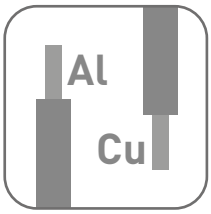

Возможна коммутация алюминиевым и медным проводом

Изображение	Наименование	Ном. ток, А	Мощность рассеивания, Вт	Масса нетто, кг	Артикул
	ВА 47-100, 1P 10A 10kA C EKF BASIC	10,0	2,2	0,162	mcb47100-1-10C-bas
	ВА 47-100, 1P 16A 10kA C EKF BASIC	16,0	2,5		mcb47100-1-16C-bas
	ВА 47-100, 1P 25A 10kA C EKF BASIC	25,0	2,7		mcb47100-1-25C-bas
	ВА 47-100, 1P 32A 10kA C EKF BASIC	32,0	2,9		mcb47100-1-32C-bas
	ВА 47-100, 1P 35A 10kA C EKF BASIC	35,0	3,8		mcb47100-1-35C-bas
	ВА 47-100, 1P 40A 10kA C EKF BASIC	40,0	4,4		mcb47100-1-40C-bas
	ВА 47-100, 1P 50A 10kA C EKF BASIC	50,0	5,1		mcb47100-1-50C-bas
	ВА 47-100, 1P 63A 10kA C EKF BASIC	63,0	5,2		mcb47100-1-63C-bas
	ВА 47-100, 1P 80A 10kA C EKF BASIC	80,0	7,1		mcb47100-1-80C-bas
	ВА 47-100, 1P 100A 10kA C EKF BASIC	100,0	9,1		mcb47100-1-100C-bas
	ВА 47-100, 1P 125A 10kA C EKF BASIC	125,0	11,8		mcb47100-1-125C-bas
	ВА 47-100, 2P 10A 10kA C EKF BASIC	10,0	4,4	0,324	mcb47100-2-10C-bas
	ВА 47-100, 2P 16A 10kA C EKF BASIC	16,0	5,4		mcb47100-2-16C-bas
	ВА 47-100, 2P 25A 10kA C EKF BASIC	25,0	5,8		mcb47100-2-25C-bas
	ВА 47-100, 2P 32A 10kA C EKF BASIC	32,0	6,3		mcb47100-2-32C-bas
	ВА 47-100, 2P 35A 10kA C EKF BASIC	35,0	7,6		mcb47100-2-35C-bas
	ВА 47-100, 2P 40A 10kA C EKF BASIC	40,0	8,8		mcb47100-2-40C-bas
	ВА 47-100, 2P 50A 10kA C EKF BASIC	50,0	10,3		mcb47100-2-50C-bas
	ВА 47-100, 2P 63A 10kA C EKF BASIC	63,0	10,4		mcb47100-2-63C-bas
	ВА 47-100, 2P 80A 10kA C EKF BASIC	80,0	14,3		mcb47100-2-80C-bas
	ВА 47-100, 2P 100A 10kA C EKF BASIC	100,0	18,3		mcb47100-2-100C-bas
	ВА 47-100, 2P 125A 10kA C EKF BASIC	125,0	23,6		mcb47100-2-125C-bas

Изображение	Наименование	Ном. ток, А	Мощность рассеивания, Вт	Масса нетто, кг	Артикул
	ВА 47-100, 3P 10A 10kA C EKF BASIC	10,0	6,7	0,486	mcb47100-3-10C-bas
	ВА 47-100, 3P 16A 10kA C EKF BASIC	16,0	7,8		mcb47100-3-16C-bas
	ВА 47-100, 3P 25A 10kA C EKF BASIC	25,0	8,1		mcb47100-3-25C-bas
	ВА 47-100, 3P 32A 10kA C EKF BASIC	32,0	8,7		mcb47100-3-32C-bas
	ВА 47-100, 3P 35A 10kA C EKF BASIC	35,0	11,4		mcb47100-3-35C-bas
	ВА 47-100, 3P 40A 10kA C EKF BASIC	40,0	13,3		mcb47100-3-40C-bas
	ВА 47-100, 3P 50A 10kA C EKF BASIC	50,0	15,4		mcb47100-3-50C-bas
	ВА 47-100, 3P 63A 10kA C EKF BASIC	63,0	15,6		mcb47100-3-63C-bas
	ВА 47-100, 3P 80A 10kA C EKF BASIC	80,0	21,4		mcb47100-3-80C-bas
	ВА 47-100, 3P 100A 10kA C EKF BASIC	100,0	27,4		mcb47100-3-100C-bas
	ВА 47-100, 3P 125A 10kA C EKF BASIC	125,0	35,4		mcb47100-3-125C-bas
	ВА 47-100, 4P 10A 10kA C EKF BASIC	10,0	9,1	0,648	mcb47100-4-10C-bas
	ВА 47-100, 4P 16A 10kA C EKF BASIC	16,0	10,3		mcb47100-4-16C-bas
	ВА 47-100, 4P 25A 10kA C EKF BASIC	25,0	10,9		mcb47100-4-25C-bas
	ВА 47-100, 4P 32A 10kA C EKF BASIC	32,0	12,7		mcb47100-4-32C-bas
	ВА 47-100, 4P 35A 10kA C EKF BASIC	35,0	15,3		mcb47100-4-35C-bas
	ВА 47-100, 4P 40A 10kA C EKF BASIC	40,0	17,7		mcb47100-4-40C-bas
	ВА 47-100, 4P 50A 10kA C EKF BASIC	50,0	20,5		mcb47100-4-50C-bas
	ВА 47-100, 4P 63A 10kA C EKF BASIC	63,0	20,9		mcb47100-4-63C-bas
	ВА 47-100, 4P 80A 10kA C EKF BASIC	80,0	29,1		mcb47100-4-80C-bas
	ВА 47-100, 4P 100A 10kA C EKF BASIC	100,0	36,8		mcb47100-4-100C-bas
	ВА 47-100, 4P 125A 10kA C EKF BASIC	125,0	47,2		mcb47100-4-125C-bas

ТЕХНИЧЕСКИЕ ХАРАКТЕРИСТИКИ

Параметры	Значения
Количество полюсов	1; 2; 3; 4
Номинальное напряжение, Un, В	230/400
Импульсное выдерживаемое напряжение, кВ	4
Номинальная частота, Гц	50
Номинальный ток нагрузки In, А	10–125
Характеристика срабатывания	C
Тепловой расцепитель. Если температура окружающей среды отличается от 30 °C, то номинальный ток выключателя необходимо умножить на коэффициент, приведенный на рис. 1	при I=1,13In, tcp ≤1 ч (для In≤63A), tcp ≤2 ч (для In>63A) без расцепления при I=1,45In, tcp <1 ч (для In≤63A) , tcp <2 ч (для In>63A) расцепление при I=2,55In,1c<tcp<60c (для In<32A); 1c<tcp<120c (для In>32A) расцепление
Номинальная наибольшая отключающая способность, А	10 000
Степень защиты	IP20
Механическая износостойкость, кол-во циклов	20 000
Коммутационная износостойкость, кол-во циклов	6000

Температурный коэффициент

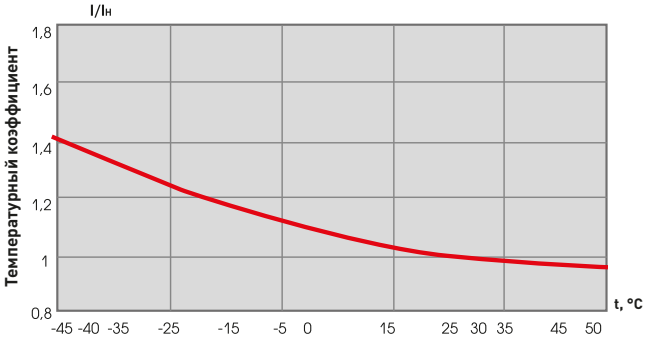

Рис. 1

Токовременные характеристики отключения

Характеристики срабатывания выключателей ВА 47-100 EKF BASIC:
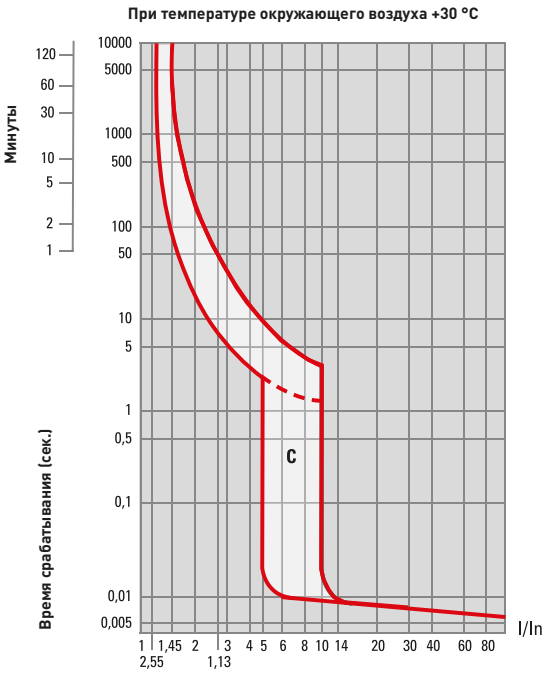
C – срабатывание электромагнитной защиты между 5- и 10-кратным значениями номинального тока.