Контакторы для конденсаторных батарей серии КМЭК (КРМ) EKF PROxima

КМЭК **XX** кВАр 230В 1NO+1NC EKF PROxima

- Серия контактора
- Максимальная коммутируемая мощность
- Напряжение катушки управления
- Конфигурация дополнительных контактов

Al/Cu

ГАРАНТИЯ 7 ЛЕТ

Контактор для конденсатора КМЭК EKF PROxima – это специализированный контактор двухступенчатого включения для коммутации конденсаторов в установках компенсации реактивной мощности (УКРМ). Контакторы КМЭК EKF PROxima состоят из корпуса, закрепленных в нем двух рядов неподвижных контактов, подвижных контактов, которые закреплены в подвижной части магнитной системы. На первом ряду контактов скоммутированы зарядные резисторы. Неподвижная часть магнитной системы закреплена жестко в корпусе КМЭК. Пружина препятствует смыканию контактов. При подаче напряжения на катушку управления в магнитной системе контактора возникает магнитное поле, которое, преодолевая сопротивление пружины, смыкает магнитную систему и замыкает сначала верхнюю группу контактов и через 0,1–0,2 сек. вторую, силовую группу контактов. При этом пусковой ток конденсаторов гасится на резисторах. При отключении напряжения с катушки управления пружина размыкает контакты. Возможна коммутация алюминиевым и медным проводом.

Сердечник выполнен из высококачественной электротехнической стали, что позволяет катушке надежно удерживать контакты во включенном состоянии при нормальном напряжении катушки управления

Серебросодержащий композит на контактах обеспечивает низкое переходное сопротивление и высокую сопротивляемость разрушению при коммутации

Дополнительная группа контактов с зарядными резисторами снижает пусковые токи и увеличивает коммутационную износостойкость

Маркировочная площадка в комплекте для идентификации контакторов в щите

Рифленая поверхность контактов для присоединения с целью увеличения токопроводности и надежности соединения

Тарельчатые зажимы для надежного присоединения проводников. Возможна коммутация алюминиевым и медным проводником

Мостиковый контакт создает условия для быстрого гашения дуги

Корпус и подвижная траверса выполнены из термостойкой пластмассы

Магнитная система оснащена резиновыми демпферами, что уменьшает шум при работе

Наличие дополнительных контактов для организации автоматизации

Сердечник магнитной системы с уменьшенными вихревыми потерями

Самопозиционирующиеся подвижные контакты. Они могут качаться, подпружинены и имеют сферическую поверхность

Наименование	Номинальная мощность, кВАр		Номинальный рабочий ток, А		Номинальное напряжение катушки управления, Uc,В	Артикул
	230 В	400 В	230 В	400 В		
КМЭК 12,5кВАр 230В 1NO+1NC EKF PROxima	4,1	12,5	10,3	18,1	230	ctrk-s-25-12,5-230
КМЭК 12,5кВАр 400В 1NO+1NC EKF PROxima					400	ctrk-s-25-12,5-400
КМЭК 16кВАр 230В 2NO+1NC EKF PROxima	5	16	12,6	21,7	230	ctrk-s-32-16-230
КМЭК 16кВАр 400В 2NO+1NC EKF PROxima					400	ctrk-s-32-16-400
КМЭК 20кВАр 230В 2NO+1NC EKF PROxima	6,6	20	16,6	28,9	230	ctrk-s-43-20-230
КМЭК 20кВАр 400В 2NO+1NC EKF PROxima					400	ctrk-s-43-20-400
КМЭК 25кВАр 230В 2NO+1NC EKF PROxima	8,3	25	16,6	28,9	230	ctrk-s-63-25-230
КМЭК 25кВАр 400В 2NO+1NC EKF PROxima					400	ctrk-s-63-25-400
КМЭК 40кВАр 230В 2NO+1NC EKF PROxima	12,1	40	33	58	230	ctrk-s-95-40-230
КМЭК 40кВАр 400В 2NO+1NC EKF PROxima					400	ctrk-s-95-40-400
КМЭК 50кВАр 230В 2NO+1NC EKF PROxima	16,5	50	41,5	72,3	230	ctrk-s-110-50-230
КМЭК 50кВАр 400В 2NO+1NC EKF PROxima					400	ctrk-s-110-50-400

ТЕХНИЧЕСКИЕ ХАРАКТЕРИСТИКИ

Параметры		ctrk-s-25-12,5 (230/400)	ctrk-s-32-16 (230/400)	ctrk-s-43-20 (230/400)	ctrk-s-63-25 (230/400)	ctrk-s-95-40 (230/400)	ctrk-s-110-50 (230/400)
Номинальный рабочий ток, А	230 В	10,3	12,6	16,6	16,6	33	41,5
	400 В	18,1	21,7	28,9	28,9	58	72,3
Номинальная мощность, кВАр	230 В	4,1	5	6,6	8,3	12,1	16,5
	400 В	12,5	16	20	25	40	50
Номинальное напряжение, В		230/400					
Частота		50 Гц					
Количество полюсов		3P					
Номинальное напряжение изоляции, В		500					690
Пусковой импульс тока		20Ie					
Коммутационная износостойкость, тыс. циклов		100					20
Механическая износостойкость, млн циклов		1					3
Характеристики цепи управления							
Включение 85–110%, отключение 20–75% номинального напряжения цепи управления							
Потребляемая мощность катушки, ВА	На включен.	70	110		220		660
	На удержан.	8	11		20		85,5
Номинальное напряжение цепи управления, В		230/400 50 Гц					
Тип вспомогательных контактов		1NO+1NC	2NO+1NC				
Характеристики вспомогательных контактов		AC-15 360 ВА DC-13 33Вт					
Степень защиты		IP20					
Климатическое исполнение и категория размещения		УХЛ3*					
Диапазон температур		-25... +55 °C					
Присоединение силовой цепи, мм	Гибкий кабель	1,5–6	2,5–6	6–16	10–25	16–35	16–35
	Жесткий кабель	2,5–6	4–10	10–25	16–35	25–50	25–50
Момент затяжки силовой цепи, Н·м		2,5	5	5	5	9	9
Присоединение цепи управления, мм	Гибкий кабель	1–4					
	Жесткий кабель	1-4					
Момент затяжки цепи управления, Н·м		1,5					

Габаритные и установочные размеры

12,5–20 кВАр

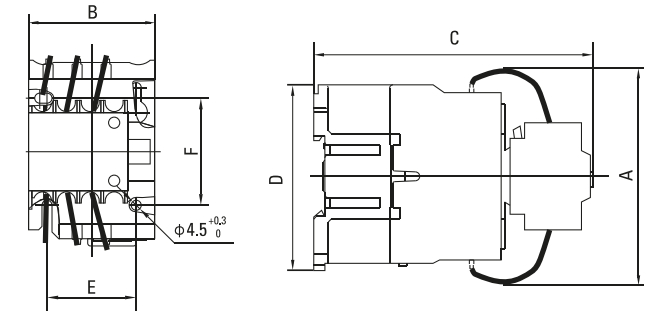

25–40 кВАр

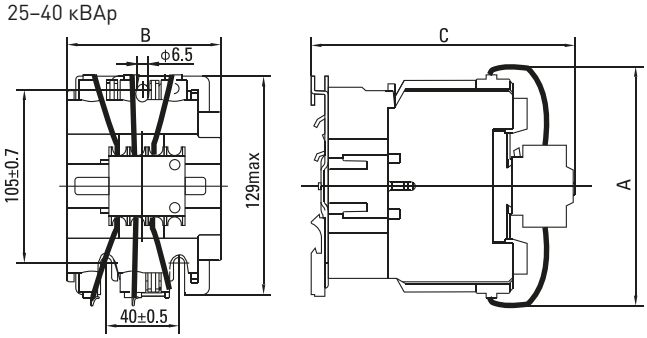

50 кВАр

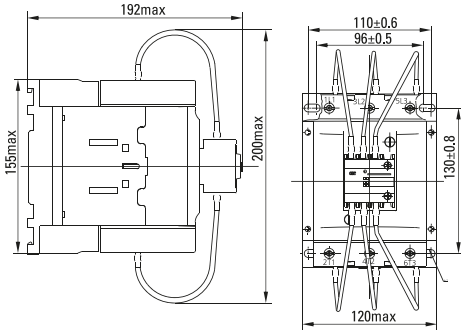

Артикул	A	B	C	D	E	F
ctrk-s-25-12,5-XXX	80	47	124	76	34/35	50/60
ctrk-s-32-16-XXX	90	58	132	86	40	48
ctrk-s-43-20-XXX	90	58	136	86	40	48
ctrk-s-63-25-XXX	132	79	150	–	–	–
ctrk-s-95-40-XXX	135	87	158	–	–	–
ctrk-s-110-50-XXX	200	120	192	155	–	–

Типовые схемы подключения

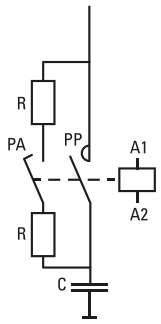

Возможна коммутация алюминиевым и медным проводом.

Типовая комплектация

1. Контактор для конденсатора КМЭК EKF PROxima.
2. Паспорт.

AVERES

Контакторы для конденсаторных батарей серии КМЭК (КРМ) EKF AVERES

КМЭК **XX** кВАр 1NO+1NC 230В AC EKF AVERES

- Серия контакторов
- Мощность, кВАр
- Количество NO и NC контактов
- Напряжение управления

Al/Cu

ГАРАНТИЯ 10 ЛЕТ

EAC

Контактор для конденсатора КМЭК EKF AVERES – это специализированный контактор двухступенчатого включения для коммутации конденсаторов в установках компенсации реактивной мощности (УКРМ). Контакторы КМЭК EKF AVERES состоят из корпуса, закрепленных в нем двух рядов неподвижных контактов, подвижных контактов, которые закреплены в подвижной части магнитной системы. На первом ряду контактов скоммутированы зарядные резисторы. Неподвижная часть магнитной системы закреплена жестко в корпусе КМЭК. Пружина препятствует смыканию контактов. При подаче напряжения на катушку управления в магнитной системе контактора возникает магнитное поле, которое, преодолевая сопротивление пружины, смыкает магнитную систему и замыкает сначала верхнюю группу контактов и через 0,1–0,2 сек. вторую, силовую группу контактов. При этом пусковой ток конденсаторов гасится на резисторах. При отключении напряжения с катушки управления пружина размыкает контакты. Возможна коммутация алюминиевым и медным проводом.

Сердечник выполнен из высококачественной электротехнической стали, что позволяет катушке надежно удерживать контакты во включенном состоянии при нормальном напряжении катушки управления

Серебросодержащий композит на контактах обеспечивает низкое переходное сопротивление и высокую сопротивляемость разрушению при коммутации

Дополнительная группа контактов с зарядными резисторами снижает пусковые токи и увеличивает коммутационную износостойкость

Маркировочная площадка в комплекте для идентификации контакторов в щите

Рифленая поверхность контактов для присоединения с целью увеличения токопроводности и надежности соединения

Тарельчатые зажимы для надежного присоединения проводников. Возможна коммутация алюминиевым и медным проводником

Мостиковый контакт создает условия для быстрого гашения дуги

Корпус и подвижная траверса выполнены из термостойкой пластмассы

Магнитная система оснащена резиновыми демпферами, что уменьшает шум при работе

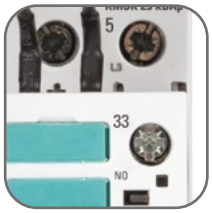

Наличие дополнительных контактов для организации автоматизации

Сердечник магнитной системы с уменьшенными вихревыми потерями

Самопозиционирующиеся подвижные контакты. Они могут качаться, подпружинены и имеют сферическую поверхность

Наименование	Номинальная мощность, кВАр		Номинальный рабочий ток Ith при 400В, А	Номинальный рабочий ток Ie/AC-6b при 400В, А	Напряжение катушки управления Uc, В	Артикул
	230 В	400 В				
КМЭК 10 кВАр 1NO+1NC 230В AC EKF AVERES	5	10	25	14	230	ctrk-s-14-10-230-av
КМЭК 12,5 кВАр 1NO+1NC 230В AC EKF AVERES	6,7	15,5	25	18		ctrk-s-18-12,5-230-av
КМЭК 15 кВАр 1NO+1NC 230В AC EKF AVERES	8,5	15	30	22		ctrk-s-22-15-230-av
КМЭК 20 кВАр 1NO 230В AC EKF AVERES	11	20	40	29		ctrk-s-29-20-230-av
КМЭК 25 кВАр 1NO 230В AC EKF AVERES	14	25	60	36		ctrk-s-36-25-230-av
КМЭК 30 кВАр 1NO 230В AC EKF AVERES	20	30	60	44		ctrk-s-44-30-230-av
КМЭК 40 кВАр 1NO 230В AC EKF AVERES	25	40	85	58		ctrk-s-58-40-230-av
КМЭК 50 кВАр 1NO 230В AC EKF AVERES	29	50	100	72		ctrk-s-72-50-230-av
КМЭК 75 кВАр 1NO 230В AC EKF AVERES	38	75	150	108		ctrk-s-108-75-230-av

ТЕХНИЧЕСКИЕ ХАРАКТЕРИСТИКИ

Параметры		КМЭК 10	КМЭК 12	КМЭК 15	КМЭК 20	КМЭК 25	КМЭК 30	КМЭК 40	КМЭК 50	КМЭК 75
Номинальная мощность, кВар	230 В	5	6,7	8,5	11	14	20	25	29	38
	400–440 В	10	15,5	15	20	25	30	40	50	75
	660–690 В	15	18	22	30	35	40	58	70	105
Номинальный рабочий ток Ie / AC-6b при 400 В, А		14	18	22	29	36	44	58	72	108
Номинальный рабочий ток Ith при 400В, А		25	25	30	40	60	60	85	100	150
Максимальный допустимый пиковый ток		I≤200Ie					I≤200Ie			
Номинальное напряжение изоляции Ui, В		690					690	1000		
Номинальное импульсное выдерживающее напряжение, Uimp, кВт		8					8			
Степень защиты		IP 20					IP 20			
Максимальные значения защитных плавких предохранителей: основная цепь gL/gG, А		25	35	50	60	63	80	100	125	160
вспомогательная цепь, А		16	16	16	16	16	16	16	16	16
Частота коммутационных операций, вкл/ч		240			120		120	100		
Коммутационная износостойкость, циклов		250 000		175 000		125 000	125 000			100 000

Габаритные и установочные размеры

КМЭК 10–15

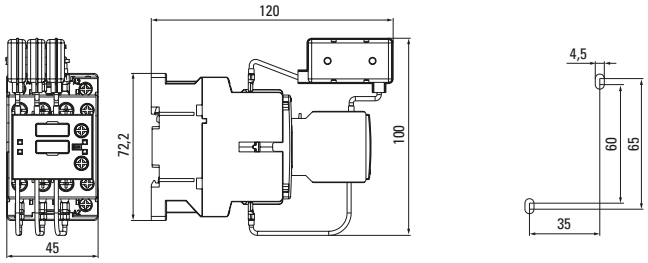

КМЭК 20

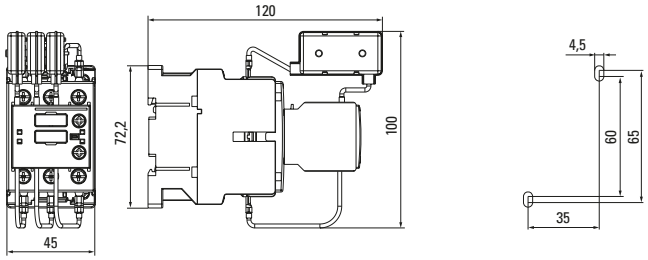

КМЭК 25, 30

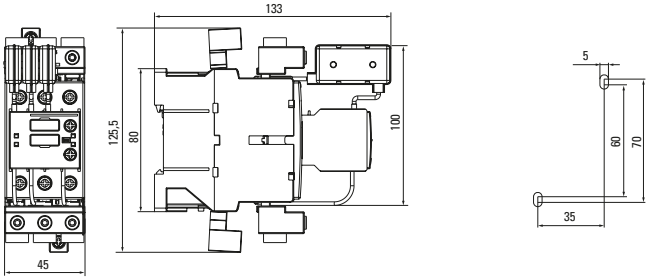

КМЭК 40, 60

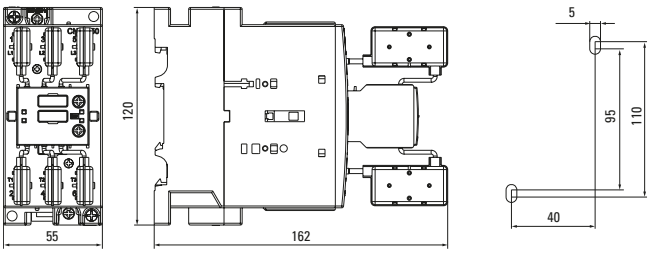

КМЭК 75

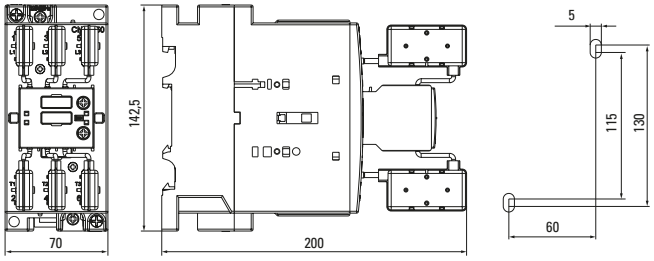

Типовые схемы подключения

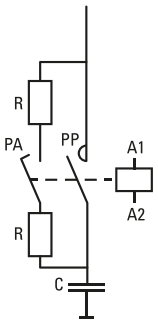

Возможна коммутация алюминиевым и медным проводом.

Типовая комплектация

1. Контактор для конденсатора КМЭК EKF AVERES.
2. Паспорт.