DIN-рейки, кронштейны и зажимы

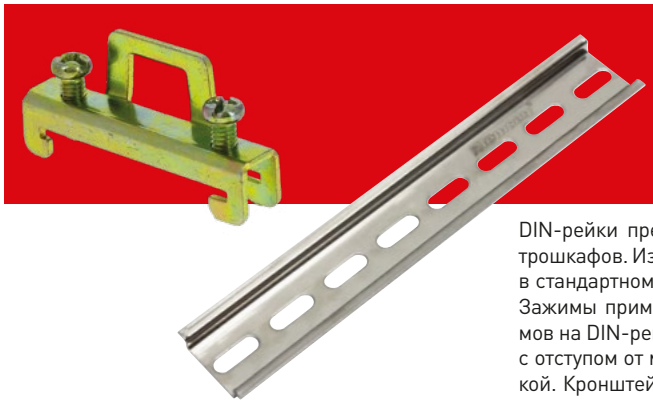

ГАРАНТИЯ 5 ЛЕТ

DIN-рейки предназначены для крепления модульной аппаратуры в корпусах электрошкафов. Изготовлены из оцинкованной перфорированной стали. Поставляются как в стандартном исполнении: толщина 0,8 мм, так и в усиленном: толщина 1,2 / 1,5 мм. Зажимы применяются для фиксирования модульной аппаратуры и клеммных зажимов на DIN-рейке. Кронштейны для установки DIN-рейки позволяют установить рейку с отступом от монтажной платы, что дает возможность провести провода за DIN-рейкой. Кронштейн для установки DIN-рейки под углом позволяет установить клеммные зажимы под углом, что облегчает подведение к ним проводников.

Произведено в России

Коррозийная стойкость изделий благодаря оцинкованному покрытию

Наличие перфорации упрощает монтаж DIN-рейки

Возможность заказа поштучно, индивидуальный штрихкод на каждой рейке (только для DIN-реек с инд. штрихкодом)

Зажимы надежно фиксируют модульную аппаратуру и счетчики на DIN-рейке

Усиленная DIN-рейка 1,5 мм высотой 15 мм

DIN-рейки EKF PROxima

DIN-рейки предназначены для крепления модульной аппаратуры в корпусах электрошкафов. Изготовлены из оцинкованной перфорированной стали. Профиль 35 × 7,5 толщина 0,8 мм.

Наименование	Длина DIN-рейки, мм	Количество модулей	Кратность отгрузки, шт.	Артикул
DIN-рейка 75 EKF PROxima	75	4	100	adr-7.5
DIN-рейка 100 EKF PROxima	100	5	100	adr-10
DIN-рейка 110 EKF PROxima	110	6	100	adr-11
DIN-рейка 125 EKF PROxima	125	7	100	adr-12.5
DIN-рейка 130 EKF PROxima	130	7	100	adr-13
DIN-рейка 200 EKF PROxima	200	11	100	adr-20
DIN-рейка 225 EKF PROxima	225	12	100	adr-22.5
DIN-рейка 300 EKF PROxima	300	16	100	adr-30
DIN-рейка 500 EKF PROxima	500	27	100	adr-50
DIN-рейка 800 EKF PROxima	800	44	100	adr-80
DIN-рейка 1000 EKF PROxima	1000	55	100	adr-1.0
DIN-рейка 1400 EKF PROxima	1400	77	100	adr-1.4
DIN-рейка 2000 EKF PROxima	2000	111	50	adr-2.0
DIN-рейка с индивидуальным ШК 100 EKF PROxima	100	5	1	adr-10-x
DIN-рейка с индивидуальным ШК 200 EKF PROxima	200	11	1	adr-20-x
DIN-рейка с индивидуальным ШК 300 EKF PROxima	300	16	1	adr-30-x
DIN-рейка с индивидуальным ШК 500 EKF PROxima	500	27	1	adr-50-x

ТЕХНИЧЕСКИЕ ХАРАКТЕРИСТИКИ

Параметры	Значения
Материал	Перфорированная оцинкованная сталь
Ширина, мм	35
Высота, мм	7,5
Толщина, мм	0,8

Габаритные и установочные размеры

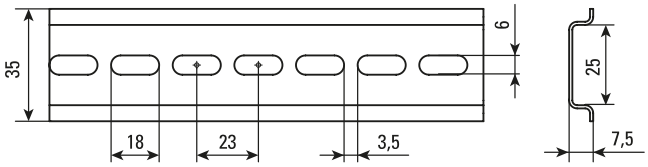

DIN-рейки перфорированные 1,2 мм

DIN-рейки предназначены для крепления модульной аппаратуры в корпусах электрошкафов. Изготовлены из оцинкованной перфорированной стали. Профиль 35 × 7,5 толщина 1,2 мм.

Наименование	Длина DIN-рейки, мм	Количество модулей	Кратность отгрузки, шт.	Артикул
DIN-рейка усиленная 1,2 мм перфорированная (800 мм) EKF PROxima	800	44	50	adr-80-x
DIN-рейка усиленная 1,2 мм перфорированная (1000 мм) EKF PROxima	1000	55	50	adr-1.0-x
DIN-рейка усиленная 1,2 мм перфорированная (1400 мм) EKF PROxima	1400	77	50	adr-1.4-x

ТЕХНИЧЕСКИЕ ХАРАКТЕРИСТИКИ

Параметры	Значения
Материал	Перфорированная оцинкованная сталь
Ширина, мм	35
Высота, мм	7,5
Толщина, мм	1,2

Габаритные и установочные размеры

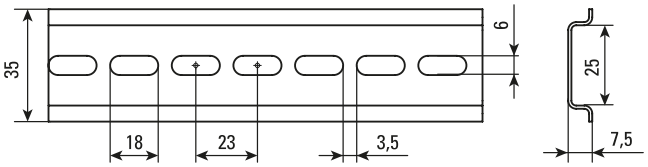

DIN-рейки перфорированные 35 x 15 x 1,5 мм

DIN-рейки предназначены для крепления модульной аппаратуры в корпусах электрошкафов. Изготовлены из оцинкованной перфорированной стали. Толщина металла 1,5 мм. Наличие перфорации упрощает монтаж DIN-рейки. Высота профиля облегчает монтаж оборудования с увеличенной посадочной глубиной.

Наименование	Длина DIN-рейки, мм	Количество модулей	Кратность отгрузки, шт.	Артикул
DIN-рейка усиленная 1,5 мм перфорированная 35 × 15 мм (225 мм)	225	12	50	tdr-22.5
DIN-рейка усиленная 1,5 мм перфорированная 35 × 15 мм (1000 мм)	1000	55	10	tdr-1.0
DIN-рейка усиленная 1,5 мм перфорированная 35 × 15 мм (2000 мм)	2000	111	10	tdr-2.0

ТЕХНИЧЕСКИЕ ХАРАКТЕРИСТИКИ

Параметры	Значения
Материал	Перфорированная оцинкованная сталь
Ширина, мм	35
Высота, мм	15
Толщина, мм	1,5

Габаритные и установочные размеры

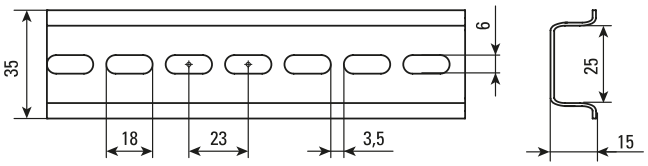

Зажимы на DIN-рейку EKF PROxima

Зажимы применяются для фиксирования модульной аппаратуры и клеммных зажимов на DIN-рейке.

Изображение	Наименование	Количество болтов	Артикул
	Зажим на DIN-рейку HDW-201 EKF PROxima	2	ahdw-201
	Зажим на DIN-рейку HDW-211 EKF PROxima	1	ahdw-211
	Зажим на DIN-рейку пластик EW EKF PROxima	1	ahdw-ew

Замки для электрощитов EKF PROxima

Замки предназначены для защиты от несанкционированного доступа к оборудованию, установленному внутри электрощитов. Все замки оснащены мастер-ключом (универсальным), что ускоряет монтаж электрощитов на объекте. Все замки имеют возможность установки в дверцу щита без необходимости предварительного снятия ригеля, что значительно ускоряет процесс сборки.

Изображение	Наименование	Степень защиты	Тип ключа	Артикул
	Замок металлический «треугольник» 22-20/46 EKF PROxima	IP 54	Мастер-ключ* – 1 шт.	22-20/46-ip54
	Замок металлический «треугольник» 22-25/46 EKF PROxima			22-25/46-ip54
	Замок металлический почтовый 18-16/38 EKF PROxima	IP31	Мастер-ключ* – 2 шт.	18-16/38-ip31
	Замок металлический почтовый 18-20/38 EKF PROxima		Мастер-ключ* – 2 шт.	18-20/38-ip31
	Ключ для замка «треугольник» (замки IP54) EKF PROxima	–	Мастер-ключ* – 1 шт.	key-3
	Ключ для замка (арт. 18-16/38-ip31) EKF PROxima			key-2
	Ключ для замка (арт. 18-20/38-ip31) EKF PROxima			key-1

* Мастер-ключ означает, что ключи идентичны независимо от партии. В электрощитах EKF установлены почтовые замки (арт. 18-16/38-ip31) и «треугольник» (арт. 22-25/46-ip5).

Габаритные и установочные размеры

Замок металлический «треугольник» 22-20/46 и 22-25/46

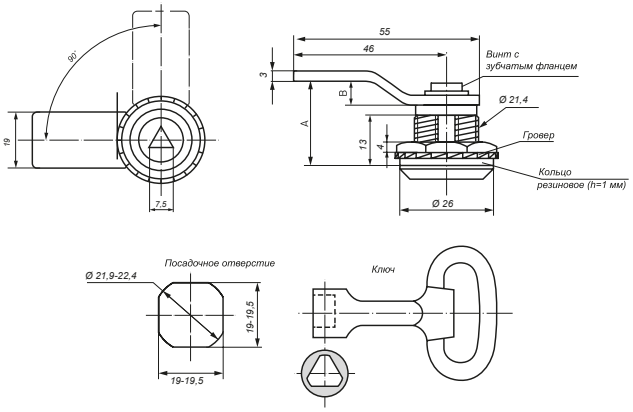

Наименование	A, мм	B, мм
Замок металлический «треугольник» 22-20/46	20	2
Замок металлический «треугольник» 22-25/46	25	7

Замок металлический почтовый 18-16/38 и 18-20/38

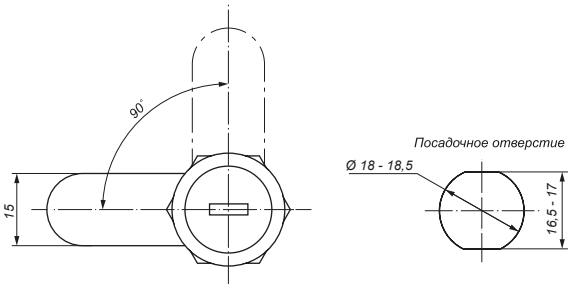

Наименование	A, мм	B, мм
Замок металлический почтовый 18-16/38	16	10
Замок металлический почтовый 18-20/38	20	15,5

Накладки для замков резиновые и металлические EKF PROxima

Накладки для замков резиновые служат для защиты от попадания в цилиндр замка посторонних частиц и влаги, тем самым повышая их степень пыле- и влагозащиты.
Накладки для замков металлические предназначены для возможности установки навесного замка на дверцу щита, а также для его опломбировки.

Изображение	Наименование	Степень защиты	Тип ключа	Артикул
	Накладка для замка защитная d = 18 мм EKF PROxima	IP65	–	cover-1
	Накладка для замка защитная d = 22 мм EKF PROxima			cover-2
	Металлическая накладка для навесного замка и опломбировки EKF PROxima	IP41	–	cover-3

Знаки электробезопасности EKF PROxima. Знаки на пленке (наклейки)

Знаки электробезопасности служат для предупреждения об опасности поражения электрическим током, для запрещения контактов с коммутационной аппаратурой, для определения места работы и т. п. Знаки выполнены из самоклеющейся пленки и пластика.

Изображение	Наименование	Размеры, мм	Артикул
Комплекты модульных наклеек			
	Комплект модульных наклеек малый (110x200) EKF PROxima	110 × 200	mn-1-1
	Комплект модульных наклеек средний (137x240) EKF PROxima	137 × 240	mn-1-2
	Комплект модульных наклеек большой (164x299) EKF PROxima	164 × 299	mn-1-3
Предупреждающие знаки			
	Наклейка «Молния» EKF PROxima	150 × 150 × 150	an-1-00
		130 × 130 × 130	an-1-05
		100 × 100 × 100	an-1-01
		85 × 85 × 85	an-1-03-2
		50 × 50 × 50	an-1-03
		25 × 25 × 25	an-1-02
	Наклейка «Земля» EKF PROxima	Ø 20	an-1-04
		Ø 30	an-1-06
	Наклейка «12 В» EKF PROxima	10 × 15	an-2-01
	Наклейка «24 В» EKF PROxima	10 × 15	an-2-03
	Наклейка «36 В» EKF PROxima	10 × 15	an-2-04
	Наклейка «42 В» EKF PROxima	10 × 15	an-2-06
	Наклейка «220 В» EKF PROxima	10 × 15	an-2-02
		20 × 40	an-2-18
	Наклейка «380 В» EKF PROxima	10 × 15	an-2-05
		20 × 40	an-2-16

Изображение	Наименование	Размеры, мм	Артикул
	Символ «N» EKF PROxima	Ø 20	an-2-08-1
	Символ «A» EKF PROxima	Ø 20	an-2-9
	Символ «B» EKF PROxima	Ø 20	an-2-9-1
	Символ «C» EKF PROxima	Ø 20	an-2-9-2
	Символ «L1» EKF PROxima	Ø 20	an-2-15
	Символ «L2» EKF PROxima	Ø 20	an-2-15-1
	Символ «L3» EKF PROxima	Ø 20	an-2-15-2
	Символ «PE» EKF PROxima	Ø 20	an-2-08
	Наклейка «PE» EKF PROxima	Ø 20	an-2-07-1
	Наклейка «N» EKF PROxima	Ø 20	an-2-07
	Наклейка на 12 модулей EKF PROxima	50 × 216	an-2-13

Запрещающие знаки

	Наклейка «Не включать. Работа на линии» EKF PROxima	100 × 200	an-3-01
	Наклейка «Не включать. Работают люди» EKF PROxima	100 × 200	an-3-02
	Наклейка «Не влезай! Убьет» EKF PROxima	100 × 200	an-3-03
	Наклейка «Опасно» EKF PROxima	100 × 200	an-3-04
	Наклейка «Стой! Напряжение» EKF PROxima	100 × 200	an-3-05
	Наклейка «Стой! Опасно для жизни» EKF PROxima	100 × 200	an-3-06
	Наклейка «Запрещается пользоваться открытым огнем и курить» EKF PROxima	200 × 200	an-3-08
	Наклейка «Запрещается курить» EKF PROxima	200 × 200	an-3-09
	Наклейка «Пожарный кран» EKF PROxima	200 × 200	an-4-01
	Наклейка «Огнетушитель» EKF PROxima	200 × 200	an-4-02
	Наклейка «Ответственный за пожарную безопасность» EKF PROxima	100 × 200	an-4-05

Изображение	Наименование	Размеры, мм	Артикул
Указательные знаки			
	Наклейка «Заземлено» EKF PROxima	100 × 200	an-3-07
	Наклейка «Место курения» EKF PROxima	200 × 200	an-4-04
	Наклейка «Аптечка первой медицинской помощи» EKF PROxima	200 × 200	an-4-03
Эвакуационные знаки			
	Знак «Выход здесь» (левосторонний) EKF PROxima	200 × 200	an-5-01
	Знак «Выход здесь» (правосторонний) EKF PROxima	200 × 200	an-5-02
	Знак «ВЫХОД» EKF PROxima	150 × 300	an-5-03
	Знак «ЗАПАСНЫЙ ВЫХОД» EKF PROxima	150 × 300	an-5-04
	Знак «Направление к эвакуационному выходу налево» EKF PROxima	150 × 300	an-5-05
	Знак «Направление к эвакуационному выходу направо» EKF PROxima	150 × 300	an-5-06
	Знак «Направление к эвакуационному выходу прямо» EKF PROxima	150 × 300	an-5-07
	Знак «Направляющая стрелка» EKF PROxima	200 × 200	an-5-08
Знаки на пластике (таблички)			
	Знак пластик «Молния» EKF PROxima	100 × 100	pn-1-01
		150 × 150	pn-1-02
	Знак пластик «Работать здесь» EKF PROxima	250 × 250	pn-2-01
	Знак пластик «Влезать здесь» EKF PROxima	250 × 250	pn-2-02
	Знак пластик «Заземлено» EKF PROxima	100 × 200	pn-2-03
	Знак пластик «Не включать! Работа на линии» EKF PROxima	100 × 200	pn-2-04
	Знак пластик «Не включать! Работают люди» EKF PROxima	100 × 200	pn-2-05
	Знак пластик «Стой! Напряжение» EKF PROxima	150 × 300	pn-2-06
	Знак пластик «Не влезай! Убьет» EKF PROxima	150 × 300	pn-2-07

Заглушка на 12 модулей EKF PROxima

Пластиковая заглушка используется для защиты от прикосновения к токоведущим частям и попадания инородных предметов. Состоит из 12 модулей.

Изображение	Наименование	Артикул
	Заглушка на 12 модулей серая EKF PROxima	ak-0-1
	Заглушка на 12 модулей белая EKF PROxima	ak-0-2

Поводок заземления EKF PROxima

Предназначен для заземления элементов каркаса. ПУГВ 1 × 2,5. Внутренний диаметр наконечника 6,5 мм.

Изображение	Наименование	Артикул
	Поводок L 200 с одним наконечником EKF PROxima	ak-3-5
	Поводок L 200 с двумя наконечниками EKF PROxima	ak-3-6

Стекло для электрощитов EKF PROxima

Изображение	Наименование	Совместимость со щитами EKF*	Артикул
	Окно герметичное для приборов IP67 PROxima	ЩРн / ЩРв PROxima и BASIC ЩУРн / ЩУРв PROxima и BASIC ЩУ PROxima и BASIC ЩМП PROxima и BASIC Щиты напольные PROxima и BASIC	ak-i-1
	Окно герметичное 4 модуля IP67 PROxima		ak-g-4
	Окно герметичное 8 модулей IP67 PROxima		ak-g-8
	Окно герметичное 12 модулей IP67 PROxima		ak-g-12
	Стекло для электрощитов EKF PROxima	УЭРМ BASIC ЩЭ BASIC ЩЭ PROxima ЩЭ BASIC усиленный ЩУРн / ЩУРв PROxima и BASIC	ak-4-1

*Для щитов учета ЩУ IP54 PROxima и BASIC используется арт. ak-4-2.

Габаритные и установочные размеры

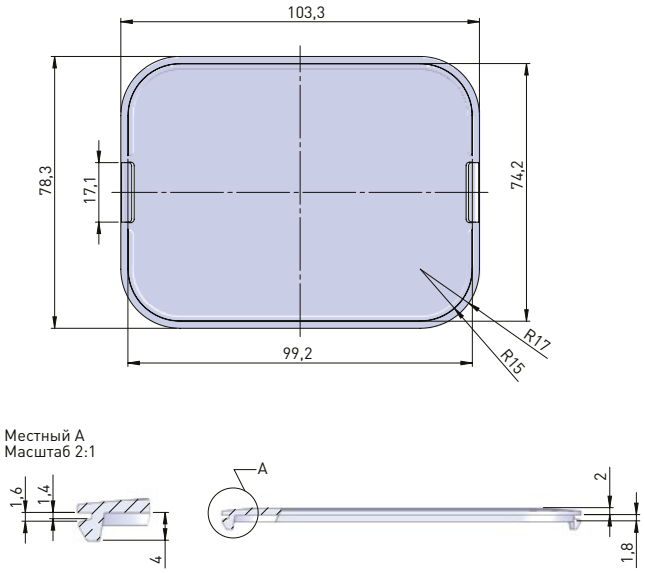

Карман для документации пластиковый А4 EKF BASIC

Предназначен для размещения и хранения различной технической документации на внутренней стороне дверей или боковых панелей внутри шкафов.

Быстрое и удобное крепление с помощью двухсторонней клейкой ленты в комплекте.
Подходит для формата А4.
Прочный корпус из трудногорючего пластика, цвет серый RAL 7035.

Изображение	Наименование	Размер (В × Ш × Г), мм.	Размер	Артикул
	Карман для документации пластиковый А4 EKF BASIC	230 × 260 × 30	А4	mb-kar-a4

Комплект для монтажа к столбу

Изображение	Наименование	Артикул
	Кронштейн для удаления шкафа от столба на 150 мм	fp-dis
	Комплект крепления на столб монтажной полосой (ширина шкафа до 400 мм)	fp-tape-400
	Комплект крепления на столб монтажной полосой (ширина шкафа до 650 мм)	fp-tape-650
	Комплект для монтажа к столбу EKF PROxima	mb54-1k

Лента оградительная (ЛО) EKF BASIC
Лента сигнальная (ЛСЭ) EKF BASIC

Лента оградительная (ЛО) используется для обозначения опасных участков, таких как строительно-ремонтные работы, опасные участки на дороге и т.д.
Лента сигнальная (ЛСЭ) применяется для обозначения электрического кабеля, проложенного в грунте. Ширина ленты подбирается в зависимости от количества и сечений кабелей, проложенных в траншее. При укладке необходимо, чтобы ширина ленты сигнальной превышала ширину проложенных кабелей.

Изображение	Наименование	Ширина ленты, мм	Длина рулона, м	Масса нетто,кг	Кол-во в упаковке, шт.	Артикул
	Лента оградительная ЛО «Красно-белая» 50x100 EKF BASIC	50	100	0,16	5	lo-50x100-bas
	Лента оградительная ЛО «Красно-белая» 50x200 EKF BASIC	50	200	0,32	5	lo-50x200-bas
	Лента оградительная ЛО «Красно-белая» 50x250 EKF BASIC	50	250	0,4	5	lo-50x250-bas
	Лента оградительная ЛО «Красно-белая» 75x100 EKF BASIC	75	100	0,24	5	lo-75x100-bas
	Лента оградительная ЛО «Красно-белая» 75x200 EKF BASIC	75	200	0,48	5	lo-75x200-bas
	Лента оградительная ЛО «Красно-белая» 75x250 EKF BASIC	75	250	0,6	5	lo-75x250-bas
	Лента сигнальная ЛСЭ «Осторожно кабель» 150x100 EKF BASIC	150	100	2,48	1	lse-150x100-bas
	Лента сигнальная ЛСЭ «Осторожно кабель» 250x100 EKF BASIC	250	100	4,14	1	lse-250x100-bas
	Лента сигнальная ЛСЭ «Осторожно кабель» 300x100 EKF BASIC	300	100	4,96	1	lse-300x100-bas
	Лента сигнальная ЛСЭ «Осторожно кабель» 450x100 EKF BASIC	450	100	7,44	1	lse-450x100-bas
	Лента сигнальная ЛСЭ «Осторожно кабель» 600x100 EKF BASIC	600	100	9,92	1	lse-600x100-bas
	Лента сигнальная ЛСЭ «Осторожно кабель» 750x100 EKF BASIC	750	100	12,4	1	lse-750x100-bas
	Лента сигнальная ЛСЭ «Осторожно кабель» 900x100 EKF BASIC	900	100	14,88	1	lse-900x100-bas